ТИПОВЫЕ КОНСТРУКЦИИ, ИЗДЕЛИЯ И УЗЛЫ ЗДАНИЙ И СООРУЖЕНИЙ

СЕРИЯ 1.465.1-17

ПЛИТЫ ЖЕЛЕЗОБЕТОННЫЕ РЕБРИСТЫЕ РАЗМЕРОМ 3×6 м ДЛЯ ПОКРЫТИЙ ОДНОЭТАЖНЫХ ПРОИЗВОДСТВЕННЫХ ЗДАНИЙ

ВЫПУСК 3

ПЛИТЫ С ПРОЕМАМИ В ПОЛКЕ ДЛЯ ЗЕНИТНЫХ ФОНАРЕЙ

РАБОЧИЕ ЧЕРТЕЖИ

РАЗРАБОТАНЫ:

ЦНИИПРОМЗДАНИЙ ГОССТРОЯ СССР

ЗАМ. ДИРЕКТОРА В.В. ГРАНЕВ

НАЧ.ОТДЕЛА СНКОЗ А.Я. РОЗЕНБЛЮМ

ГЛ. ИНЖЕНЕР ПРОЕКТА В.А. БАЖАНОВА

НИИСК ГОССТРОЯ СССР

ЗАМ. ДИРЕКТОРА письмо от 13.06.90 N4-1425 П.И. КРИВОШЕЕВ

ЗАВ.ЛАБОРАТОРИЕЙ М.А. ЯНКЕЛЕВИЧ

НИИЖБ ГОССТРОЯ СССР

ЗАМ. ДИРЕКТОРА Т.И. МАМЕДОВ

ЗАВ.ЛАБОРАТОРИЕЙ Ф.А. ИССЕРС

ВЕД. НАУЧН. СОТР. В.Г. КРАМАРЬ

УТВЕРЖДЕНЫ
ГЛАВОРГПРОЕКТОМ
ГОССТРОЯ СССР,
техническое задание
от 23.02.89г.
Введены в действие
с 01.01.91г
приказом ЦНИИпромзданий
N81 от 13.06.90г

© ЦИТП Госстроя СССР, 1990

Обозначение	Наименование	Стр.
1.465.1-17 3-ТТ	Технические требования	2
1.465.1-17.3-1ФЧ	Плита 3ПФ6 с одним проемом в	
	полке размером 1,5х1,7м.	
	Опалубочный чертеж.	5
1.465.1-17.3-1	Плита 3ПФ6 с одним проемом в	
	полке размером 1,5х1,7м.	6
1.465.1-17.3-2ФЧ	Плита 3ПФ6 с двумя проемами в	
	полке размером 1,5 х 1,7м.	
	Опалубочный чертеж.	12
1.465 1-17.3-2	Плита 3ПФ6 с двумя проемами в	
	полке размером 1,5х1,7м	13
1.465.1-17.3-3ФЧ	Плита 3ПФ6 с одним проемом в	
	полке размером 2,6х2,7м.	
	Опалубочный чертеж.	20
1.465.1-17.3-3	Плита 3ПФ6 с одним проемом в	
	полке размером 2,6х2,7м	21
1.465 1-17.3-РС1	Ведомость расхода стали на плиту	
	с одним проемом размером 1,5х1,7м,кг	29
1.465.1-17.3-РС2	Ведомость расхода стали на плиту	
	с двумя проемами размером 1,5х1,7м,кг	34
1 465.1-17.3-РС3	Ведомость расхода стали на плиту	
	с одним проемом размером 2,6х2,7м,кг	38

Инв № подл | Подпись и дата | Взам. инв №

Гл.инж пр	Бажанова		1465 1-17 3
Исполн	Николаева		Содержание
			Стадия: Р; Лист: 1; Листов: 1
			ЦНИИ промзданий

1 Выпуск 3 серии 1 465 1-17 содержит рабочие чертежи железобетонных предварительно напряженных плит размером 3х6 м с проемами в полке для установки зенитных фонарей точечного и панельного типа из двухслойных стеклопакетов по сериям 1.464-14, вып. 1 и 1.464.2-17, вып. 1 (плиты типа 3ПФ).

2. Рабочие чертежи арматурных и закладных изделий приведены в вып. 4 настоящей серии.

3. Материалы для проектирования зданий с применением плит настоящего выпуска, включающие область и условия применения, номенклатуру и технические данные плит, принцип их маркировки, основные положения по расчету и другие руководящие материалы, предназначенные для использования при проектировании, приведены в вып 0 настоящей серии

4. Технические требования, включая указания по изготовлению плит, приведены в документе 1.465.1-17.1-ТТ (вып 1)

5. Маркировка плит принята в соответствии со структурой, изложенной в п. 2.5. пояснительной записки к выпуску 0. При этом количество и размер проемов в полке плиты условно обозначаются цифровым индексом, проставляемым в третьей части марки плиты:

1 - при одном проеме размером 1,5х1,7м,
2 - при двух проемах размером 1,5х1,7м,
4 - при одном проеме размером 2,6х2,7м.

Инв № подл | Подпись и дата | Взам инв №

Гл.инж пр	Бажанова		1 465.1-17 3-ТТ
Н контр	Петрова		Технические требования
			Стадия: Р; Лист: 1; Листов: 3
			ЦНИИ промзданий

Пример условного обозначения плиты:

3ПФ6 - 1Ат IVС-2 - плита типоразмера 3ПФ6, первой несущей способности, с напрягаемой арматурой класса Ат-IVС, из тяжелого бетона, с двумя проемами в полке размером 1,5 х 1,7 м, предназначенная для применения в неагрессивной среде.

3ПФ6 - 2А IIIв-4П - плита типоразмера 3ПФ6, второй несущей способности, с напрягаемой арматурой класса А-IIIв, из тяжелого бетона, с одним проемом в полке размером 2,6 х 2,7 м, предназначенная для применения в условиях воздействия среднеагрессивной газообразной среды.

6. Номинальная отпускная масса плит из легкого бетона, определенная в зависимости от плотности бетона в высушенном до постоянной массы состоянии ($\gamma_{сух.}$) и наибольшей допустимой отпускной влажности бетона $W^{макс.}_{отп.}$, равной 15% (по объему), приведена в табл. 1.

7. Значения напряжений $\sigma_{соп.1}$, контролируемых по окончании натяжения арматуры, а также величины контролируемых усилий натяжения одного стержня приведены в табл. 2 на листе 3.

Отклонение величины силы натяжения арматуры домкратами (от усилия, контролируемого к концу натяжения) не должно превышать ±5%;

отклонение величины натяжения при электротермическом способе натяжения не должно превышать (в отдельном стержне) ± 10%.

8. Плиты, применяемые в покрытиях зданий с расчетной сейсмичностью 7,8 и 9 баллов, должны иметь пазы по наружным граням продольных ребер для образования шпонок в продольных швах между плитами.

Форма и размеры пазов, а также расстояние между ними должны приниматься по аналогии с плитами типа 3ПГ (см. докум. 1.465.1-17.1-1ФЧ).

9. Крепление зенитных фонарей со световым проемом 1,5 х 1,7 м к плитам покрытий производится через накладные изделия МС4 и МС5, привариваемые к закладным изделиям плиты МН5 (см. докум. СМ5 вып. 0).

Рабочий чертеж изделий МС4, МС5 - см. докум. 39, вып. 4.

Таблица 1

Типоразмер плиты	Размер проема в полке плиты, м	Кол. проемов	Вид бетона	$\gamma_{сух.}$ кг/м³	$W^{макс.}_{отп.}$ %	Номинальная отпускная масса плиты, т
3ПФ6	1,5 х 1,7	1	керамзитобетон	1750	15	2,10
			аглопоритобетон, шлакопемзобетон	2100		2,50
		2	керамзитобетон	1750		1,90
			аглопоритобетон, шлакопемзобетон	2100		2,25
	2,6 х 2,7	1	керамзитобетон	1750		1,95
			аглопоритобетон, шлакопемзобетон	2100		2,30

Мероприятия по защите от коррозии накладных изделий МС4, МС5 должны проводиться в соответствии с указаниями, приведенными в проекте здания.

Величины контролируемых напряжений и усилий натяжения одного стержня для плит 3ПФ6 с двумя проемами в полке размером 1,5×1,7м (марки плит с индексом „2") и с одним проемом размером 2,6×2,7м (марки плит с индексом „4") принимать

Таблица 2

Класс напрягаемой арматуры	Марка плиты	Напрягаемая арматура (на плиту)	Величина напряжения в арматуре σ_{con1}, МПа (кгс/см²), при способе натяжения: электротермическом	механическом	Контролируемое усилие натяжения одного стержня, кН (тс)
Плиты из тяжелого бетона					
Ат-V	3ПФ6-1АтV-1	2Ф12АтV	—	900 (9000)	102 (10,2)
	3ПФ6-2АтV-1	2Ф14АтV			139 (13,9)
	3ПФ6-3АтV-1	2Ф16АтV			181 (18,1)
Ат-V	3ПФ6-1АтV-1	2Ф12АтV	650 (6500)	650 (6500)	73 (7,3)
	3ПФ6-2АтV-1	2Ф14АтV			100 (10,0)
	3ПФ6-3АтV-1	2Ф16АтV			131 (13,1)
	3ПФ6-4АтV-1	2Ф18АтV			165 (16,5)
Ат-IVС	3ПФ6-1АтIVС-1	2Ф14АтIVС	510 (5100)	510 (5100)	78 (7,8)
	3ПФ6-2АтIVС-1	2Ф16АтIVС			102 (10,2)
	3ПФ6-3АтIVС-1	2Ф18АтIVС			130 (13,0)
	3ПФ6-4АтIVС-1	2Ф20АтIVС			160 (16,0)
А-IIIв	3ПФ6-1АIIIв-1	2Ф16АIIIв	460 (4600)	460 (4600)	92 (9,2)
	3ПФ6-2АIIIв-1	2Ф18АIIIв			117 (11,7)
	3ПФ6-3АIIIв-1	2Ф20АIIIв			144 (14,4)
	3ПФ6-4АIIIв-1	2Ф22АIIIв			175 (17,5)
А-IV	3ПФ6-1АIV-1Н(П)	2Ф14АIV	510 (5100)	510 (5100)	78 (7,8)
	3ПФ6-2АIV-1Н(П)	2Ф16АIV			102 (10,2)
	3ПФ6-3АIV-1Н(П)	2Ф18АIV			130 (13,0)
	3ПФ6-4АIV-1Н(П)	2Ф20АIV			160 (16,0)

Продолжение табл 2

Класс напрягаемой арматуры	Марка плиты	Напрягаемая арматура (на плиту)	Величина напряжения в арматуре σ_{con1}, МПа (кгс/см²), при способе натяжения: электротермическом	механическом	Контролируемое усилие натяжения одного стержня, кН (тс)
Ат-VСК	3ПФ6-1АтVСК-1Н	2Ф12АтVСК	650 (6500)	650 (6500)	73 (7,3)
	3ПФ6-2АтVСК-1Н	2Ф14АтVСК			100 (10,0)
	3ПФ6-3АтVСК-1Н	2Ф16АтVСК			131 (13,1)
	3ПФ6-4АтVСК-1Н	2Ф18АтVСК			165 (16,5)
А-IIIв	3ПФ6-1АIIIв-1Н(П)	2Ф16АIIIв	460 (4600)	460 (4600)	92 (9,2)
	3ПФ6-2АIIIв-1Н(П)	2Ф18АIIIв			117 (11,7)
	3ПФ6-3АIIIв-1Н(П)	2Ф20АIIIв			144 (14,4)
	3ПФ6-4АIIIв-1Н(П)	2Ф22АIIIв			175 (17,5)
Плиты из легкого бетона					
Ат-VI	3ПФ6-1АтVI А-1	2Ф12АтVI	—	900 (9000)	102 (10,2)
	3ПФ6-2АтVI А-1	2Ф14АтVI			139 (13,9)
	3ПФ6-3АтVI А-1	2Ф16АтVI			181 (18,1)
Ат-V	3ПФ6-1АтV А-1	2Ф12АтV	650 (6500)	650 (6500)	73 (7,3)
	3ПФ6-2АтV А-1	2Ф14АтV			100 (10,0)
	3ПФ6-3АтV А-1	2Ф16АтV			131 (13,1)
	3ПФ6-4АтV А-1	2Ф18АтV			165 (16,5)
Ат-IVС	3ПФ6-1АтIVС А-1	2Ф14АтIVС	510 (5100)	510 (5100)	78 (7,8)
	3ПФ6-2АтIVС А-1	2Ф16АтIVС			102 (10,2)
	3ПФ6-3АтIVС А-1	2Ф18АтIVС			130 (13,0)
	3ПФ6-4АтIVС А-1	2Ф20АтIVС			160 (16,0)
А-IIIв	3ПФ6-1АIIIв А-1	2Ф16АIIIв	460 (4600)	460 (4600)	92 (9,2)
	3ПФ6-2АIIIв А-1	2Ф18АIIIв			117 (11,7)
	3ПФ6-3АIIIв А-1	2Ф20АIIIв			144 (14,4)
	3ПФ6-4АIIIв А-1	2Ф22АIIIв			175 (17,5)

по соответствующей марке плиты с индексом „1".

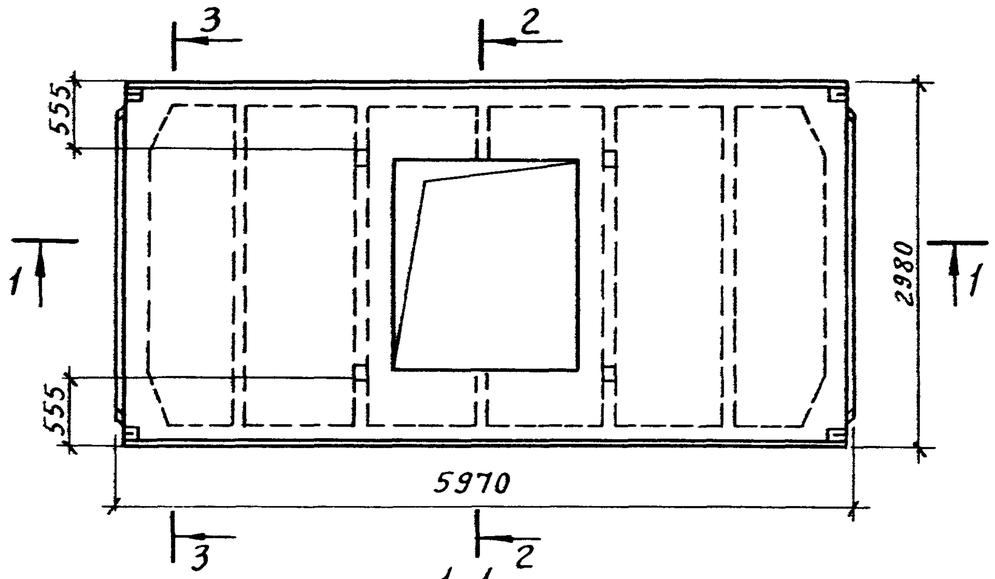

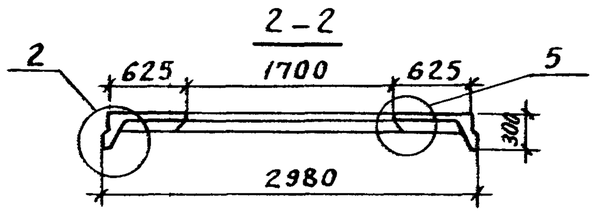

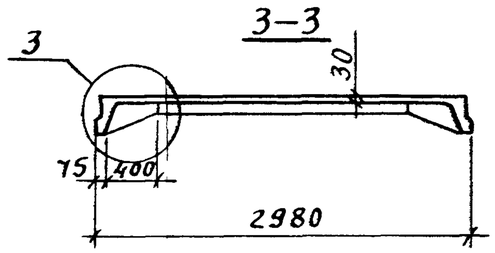

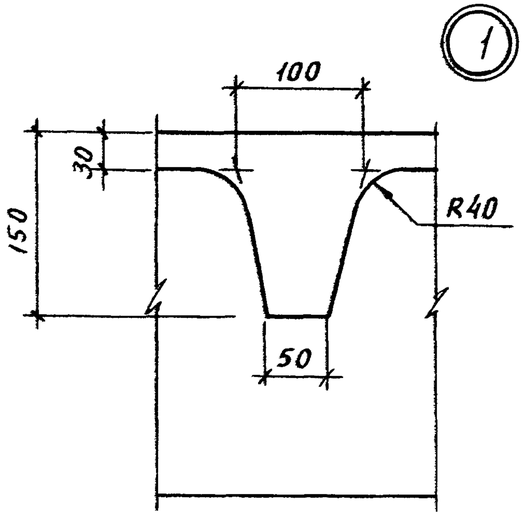

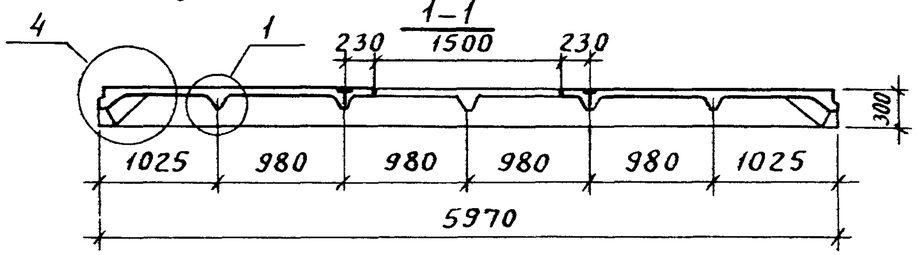

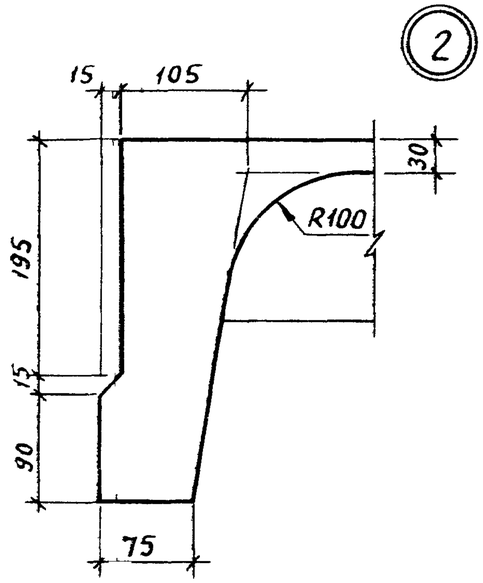

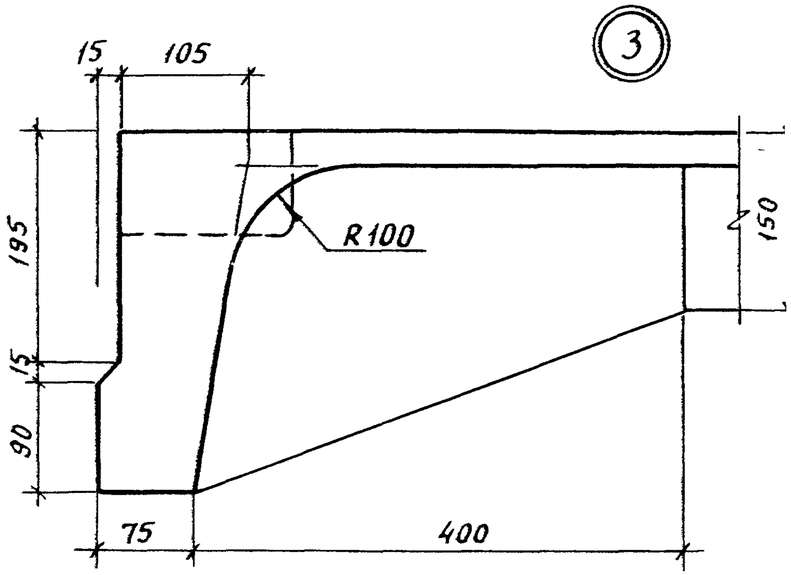

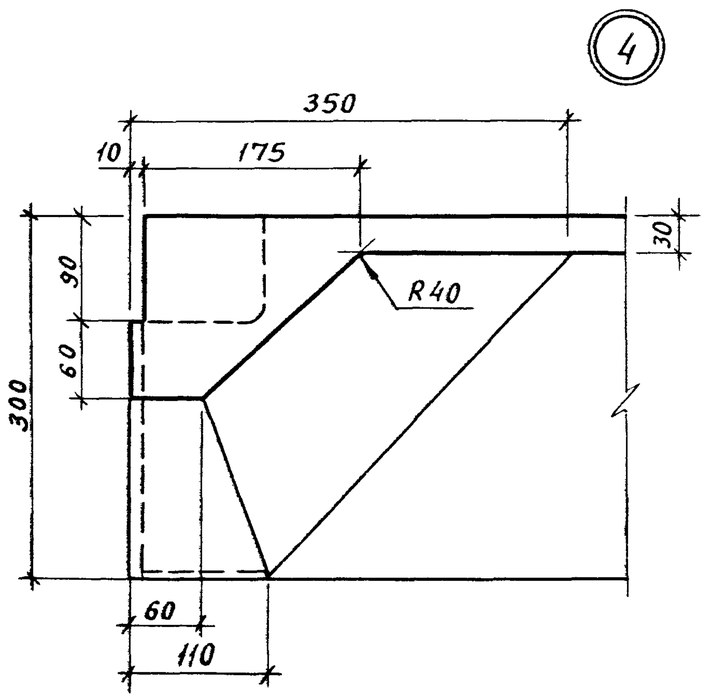

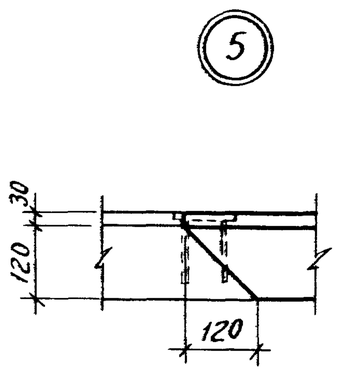

				1.465.1-17.3-1ф4		
Гл.инж.пр.	Бажанова			Плита 3ПФ6 с одним проемом в полке размером 1,5×1,7м. Опалубочный чертеж	Стадия	Лист	Листов
Разраб	Бажанова				Р		1
Исполн.	Николаева				ЦНИИПРОМЗДАНИЙ		
Провер	Петрова						
Н.контр.	Святова						

Инв.№подл. | Подпись и дата | Взам.инв.№

24381-04 6

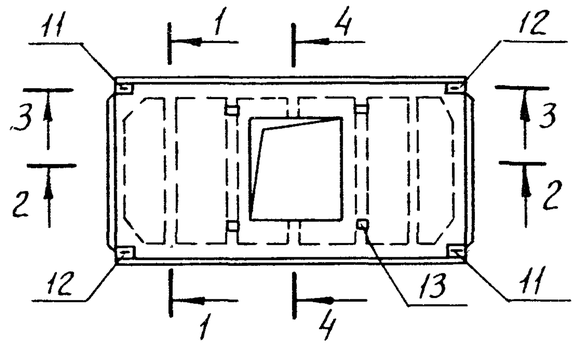

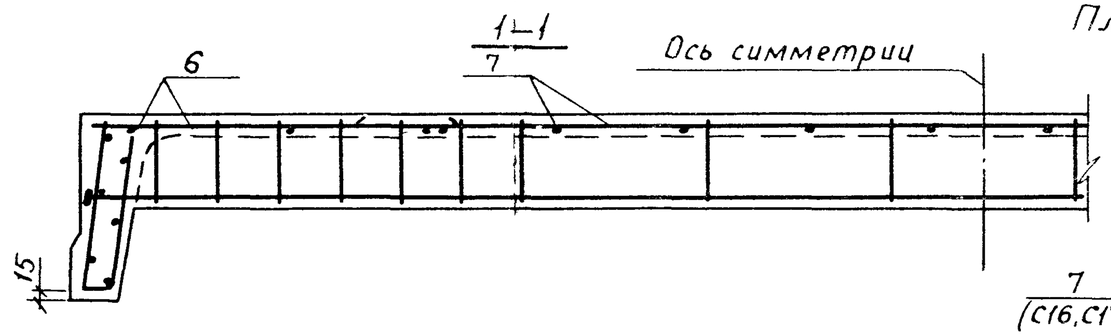

План раскладки сеток полки

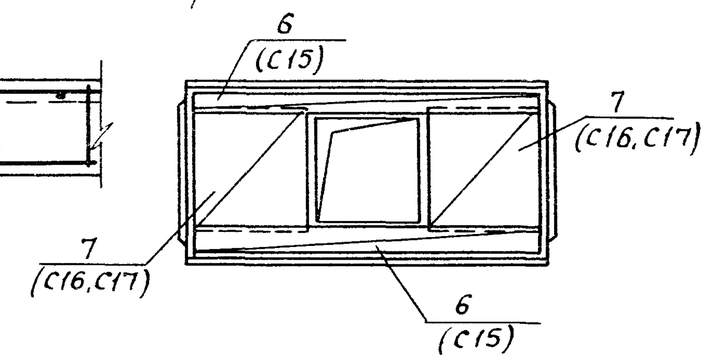

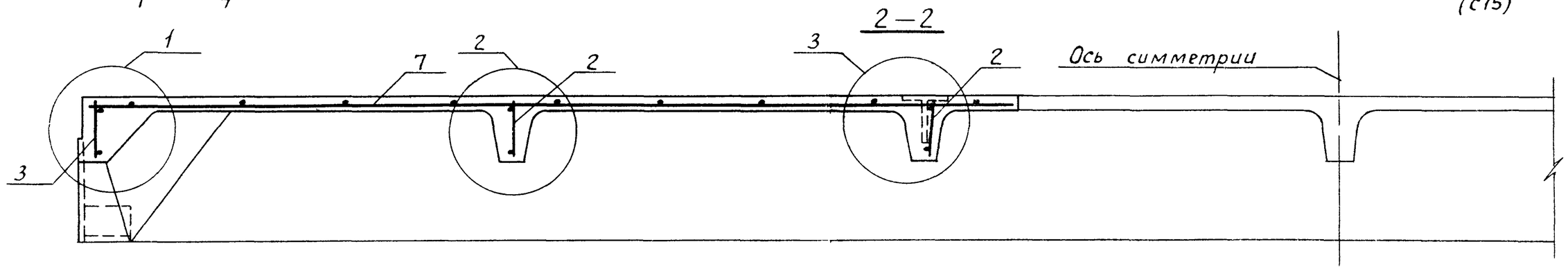

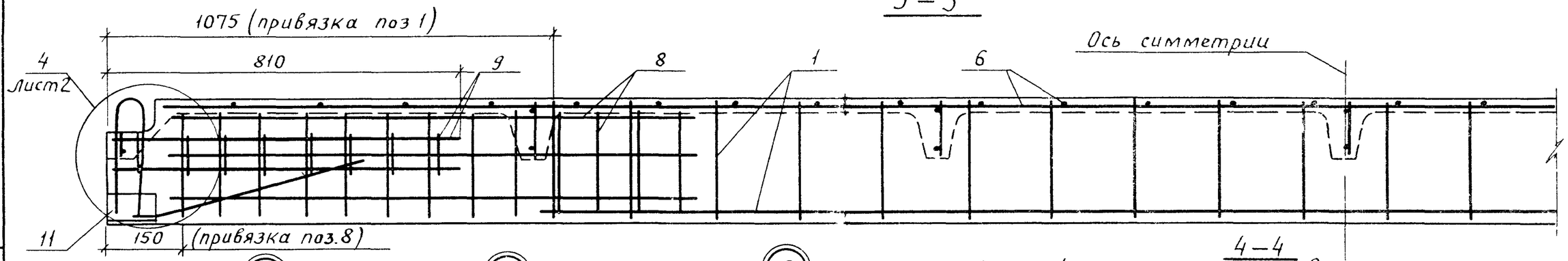

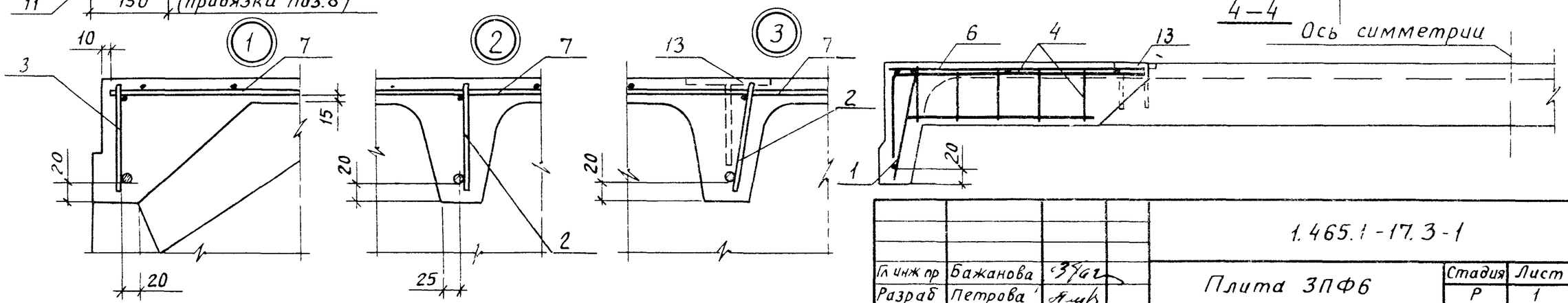

Примечания см. л. 2.

Гл инж пр	Бажанова		
Разраб	Петрова		
Исполн	Николаева		
Провер	Святова		
Н контр	Петрова		

1.465.1-17.3-1

Плита 3ПФ6
с одним проемом в полке
размером 1,5×1,7м

Стадия	Лист	Листов
Р	1	6

ЦНИИПРОМЗДАНИЙ

Инв № подл | Подпись и дата | Взам инв №

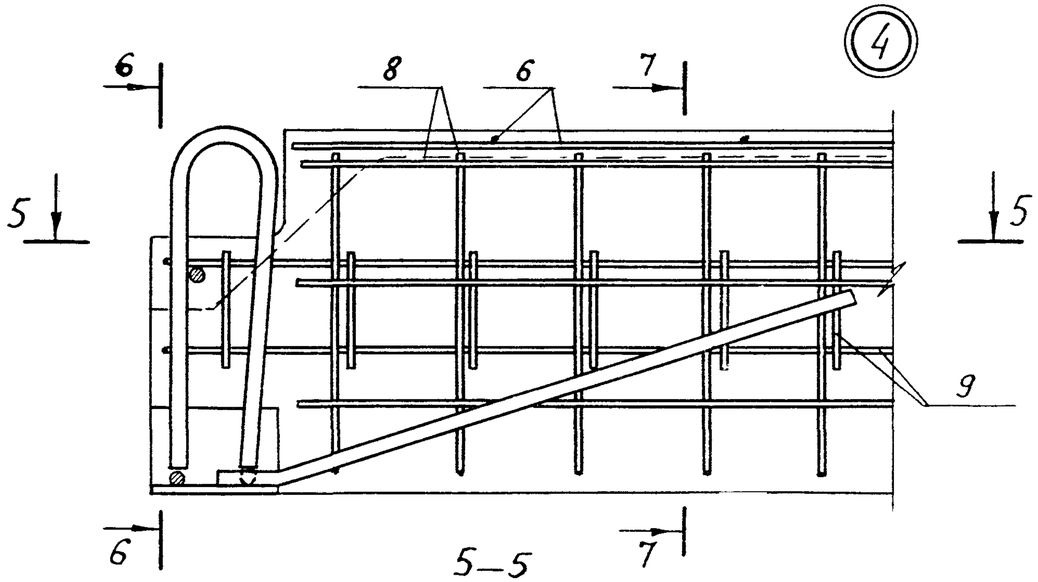

6–6

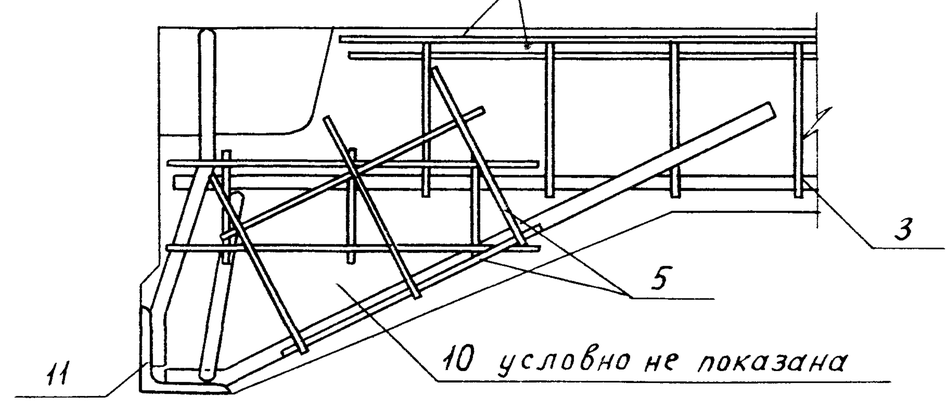

5–5

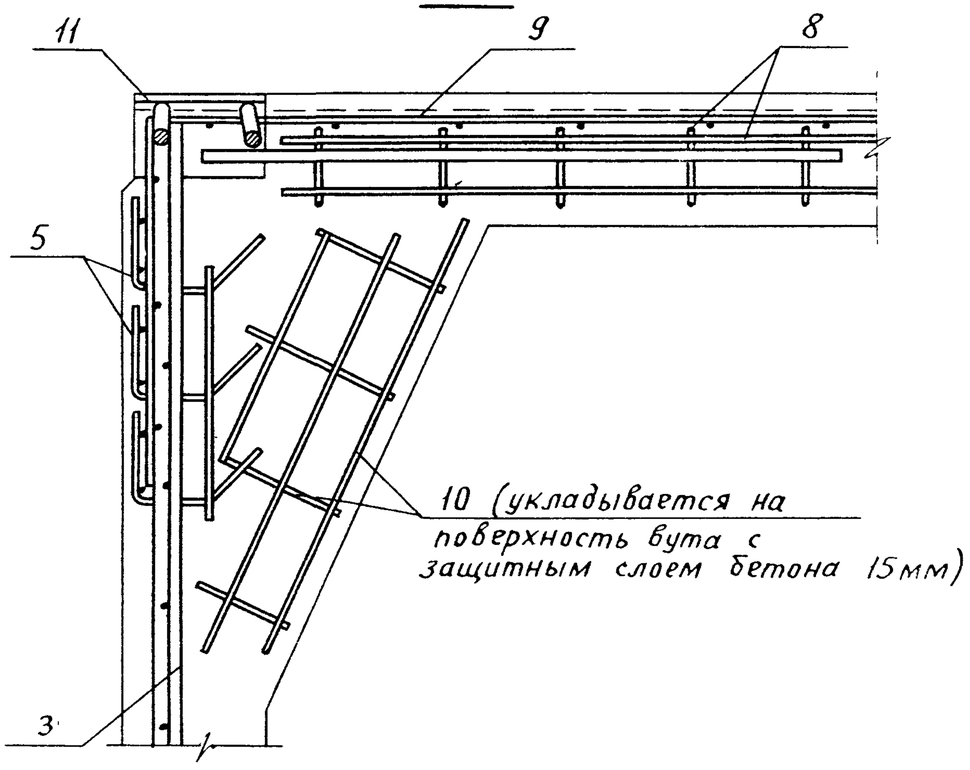

7–7

Схемы размещения напрягаемой арматуры (поз.14) в продольном ребре плиты

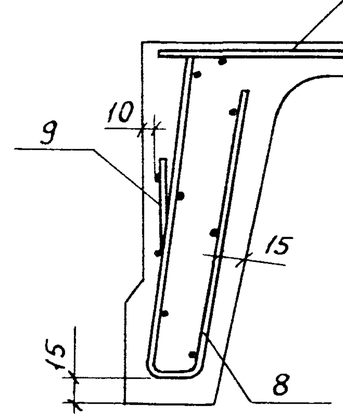

Схема 1

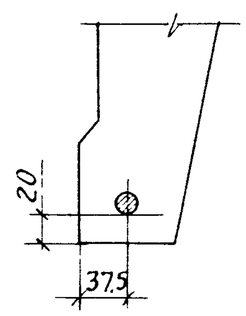

Схема 2

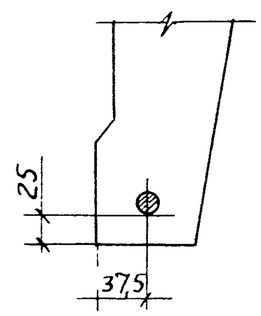

1. Напрягаемая арматура в разрезах 1-1, 3-3 и 4-4, а также в соответствующих им узлах условно не показана

2 Крайний продольный стержень сеток С7 и С8 (поз. 8) разрезать в месте пересечения с каркасом поперечного ребра (поз. 2)

3 Сетки полки плиты (поз. 6 и 7) привязать к каркасам поперечных ребер не менее, чем в четырех точках каждую

Инв. № подл.	Подпись и дата	Взам. инв. №

Марка	Поз.	Наименование	Кол.	Обозначение документа	Масса, т
3ПФ6-1АтVI-1	1	Каркас КР1	2	1.465.1-17.4-1	2,45
	2	КР15	4	-5	
	3	КР27	2	-7	
	4	КР53	2	-17	
	5	КР49	4	-13	
	6	Сетка С15	2	-25	
	7	С16	2	-26	
	8	С7	4	-21	
	9	С11	4	-22	
	10	С12/2	4	-23	
	11	Изделие закладное МН1-1	2	-30	
	12	МН1-2	2	-30	
	13	МН5	4	-33	
	14	Стержень напряг. СТН1	2	Схема 1, л.2	
	15	Бетон класса В25, м³	0,98		
3ПФ6-2АтVI-1		Поз.1,3...6,8...13,15 по 3ПФ6-1АтVI-1			
	2	Каркас КР16	4	1.465.1-17.4-5	
	7	Сетка С17	2	-26	
	14	Стержень напряг. СТН2	2	Схема 1, л.2	
3ПФ6-3АтVI-1		Поз.1,4,5,6,9...13,15 по 3ПФ6-1АтVI-1			
	2	Каркас КР17	4	1.465.1-17.4-5	
	3	КР28	2	-7	
	7	С17	2	-26	
	8	С8	4	-21	
	14	Стержень напряг. СТН3	2	Схема 1, л.2	
3ПФ6-1АтV-1		Поз.1...13 по 3ПФ6-1АтVI-1			
	14	Стержень напряг. СТН6	2	Схема 1, л.2	
	15	Бетон класса В20, м³	0,98		

Марка	Поз.	Наименование	Кол.	Обозначение документа	Масса, т
3ПФ6-2АтV-1		Поз.1,3...13 по 3ПФ6-1АтVI-1			2,45
	2	Каркас КР16	4	1.465.1-17.4-5	
	14	Стержень напряг. СТН7	2	Схема 1, л.2	
	15	Бетон класса В22,5, м³	0,98		
3ПФ6-3АтV-1		Поз.1,3...6,8...13 по 3ПФ6-1АтVI-1			
	2	Каркас Кр16	4	1.465.1-17.4-5	
	7	Сетка С17	2	-26	
	14	Стержень напряг. СТН8	2	Схема 1, л.2	
	15	Бетон класса В22,5, м³	0,98		
3ПФ6-4АтV-1		Поз.1,4,5,6,8...13,15 по 3ПФ6-1АтVI-1			
	2	Каркас Кр17	4	1.465.1-17.4-5	
	3	Кр28	2	-7	
	7	Сетка С17	2	-26	
	8	С8	4	-21	
	14	Стержень напряг. СТН9	2	Схема 1, л.2	
3ПФ6-1АтIVС-1		Поз.1...13 по 3ПФ6-1АтVI-1			
	14	Стержень напряг. СТН16	2	Схема 1, л.2	
	15	Бетон класса В20, м³	0,98		
3ПФ6-2АтIVС-1		Поз.1,3...13 по 3ПФ6-1АтVI-1			
	2	Каркас Кр16	4	1.465.1-17.4-5	
	14	Стержень напряг. СТН17	2	Схема 1, л.2	
	15	Бетон класса В20, м³	0,98		
3ПФ6-3АтIVС-1		Поз.1,3...6,8...13 по 3ПФ6-1АтVI-1			
	2	Каркас КР16	4	1.465.1-17.4-5	
	7	Сетка С17	2	-26	
	14	Стержень напряг СТН18	2	Схема 1, л.2	
	15	Бетон класса В22,5, м³	0,98		

Инв.№ подл. | Подпись и дата | Взам. инв.№

Марка	Поз.	Наименование	Кол.	Обозначение документа	Масса, т
		Поз.1,4,5,6,9...13 по 3ПФ6-1АтVI-1			
	2	Каркас КР 17	4	1.465.1-17.4-5	
3ПФ6-4АтIVС-1	3	КР 28	2	-7	
	7	Сетка С 17	2	-26	
	8	С 8	4	-21	
	14	Стержень напряг. СТН 19	2	Схема 1, л. 2	
	15	Бетон класса В22,5, м³	0,98		
		Поз.1...13 по 3ПФ6-1АтVI-1			
3ПФ6-1АIIIв-1	14	Стержень напряг СТН 25	2	Схема 1, л. 2	
	15	Бетон класса В15, м³	0,98		
		Поз. 1,3...13 по 3ПФ6-1АтVI-1			
	2	Каркас КР 16	4	1.465.1-17.4-5	
3ПФ6-2АIIIв-1	14	Стержень напряг. СТН 26	2	Схема 1, л. 2	
	15	Бетон класса В15, м³	0,98		2,45
		Поз.1,4,5,6,8...13 по 3ПФ6-1АтVI-1			
	2	Каркас Кр 17	4	1.465.1-17.4-5	
3ПФ6-3АIIIв-1	3	Кр 28	2		
	7	Сетка С 17	2	-26	
	14	Стержень напряг. СТН 27	2	Схема 1, л. 2	
	15	Бетон класса В20, м³	0,98		
		Поз.1,4,5,6,9...13 по 3ПФ6-1АтVI-1			
	2	Каркас Кр 17	4	1.465.1-17.4-5	
	3	КР 28	2	-7	
3ПФ6-4АIIIв-1	7	Сетка С 17	2	-26	
	8	С 8	4	-21	
	14	Стержень напряг. СТН28	2	Схема 1, л. 2	
	15	Бетон класса В20, м³	0,98		

Марка	Поз.	Наименование	Кол.	Обозначение документа	Масса, т
		Поз1...13 по 3ПФ6-1АтVI-1			
3ПФ6-1АIV-1Н	14	Стержень напряг. СТН 21	2	Схема 1, л.2	
3ПФ6-1АIV-1П	15	Бетон класса В20, м³	0,98		
		Поз. 1,3...13 по 3ПФ6-1АтVI-1			
	2	Каркас КР16	4	1.465.1-17.4-5	
3ПФ6-2АIV-1Н	14	Стержень напряг. СТН22	2	Схема 1, л.2	
3ПФ6-2АIV-1П	15	Бетон класса В20, м³	0,98		
		Поз.1,3...6,8...13 по 3ПФ6-1АтVI-1			
3ПФ6-3АIV-1Н	2	Каркас КР16	4	1.465.1-17.4-5	
3ПФ6-3АIV-1П	7	Сетка С 17	2	-26	
	14	Стержень напряг СТН23	2	Схема 1, л.2	
	15	Бетон класса В22,5м³	0,98		2,45
		Поз.1,4,5,6,9...13 по 3ПФ6-1АтVI-1			
	2	Каркас Кр 17	4	1.465.1-17.4-5	
3ПФ6-4АIV-1Н	3	КР28	2	-7	
3ПФ6-4АIV-1П	7	Сетка С 17	2	-26	
	8	С 8	4	-21	
	14	Стержень напряг. СТН 24	2	Схема 1, л.2	
	15	Бетон класса В22,5, м³	0,98		
		Поз.1...13 по 3ПФ6-1АтVI-1			
3ПФ6-1АтVСК-1Н	14	Стержень напряг. СТН 11	2	Схема 2, л.2	
	15	Бетон класса В20,м³	0,98		
		Поз. 1,3...13 по 3ПФ6-1АтVI-1			
3ПФ6-2АтVСК-1Н	2	Каркас КР16	4	1.465.1-17.4-5	
	14	Стержень напряг. СТН 12	2	Схема 2, л.2	
	15	Бетон класса В22,5м³	0,98		

Инв. № подл. | Подпись и дата | Взам. инв. №

Марка	Поз.	Наименование	Кол.	Обозначение документа	Масса, т
3ПФ6-3АтVСК-1Н		Поз.1,3...7,8...13 по 3ПФ6-1АтVI-1			2,45
	2	Каркас КР 16	4	1.465.1-17.4-5	
	7	Сетка С 17	2	-26	
	14	Стержень напряг. СТН13	2	Схема 2, л. 2	
	15	Бетон класса В22,5, м³	0,98		
3ПФ6-4АтVСК-1Н		Поз.1,4,5,6,9...13 по 3ПФ6-1АтVI-1			
	2	Каркас КР 17	4	1.465.1-17.4-5	
	3	КР 28	2	-7	
	7	Сетка С 17	2	-26	
	8	С 8	4	-21	
	14	Стержень напряг СТН 14	2	Схема 2, л. 2	
	15	Бетон класса В25, м³	0,98		
3ПФ6-1АIIIв-1Н 3ПФ6-1АIIIв-1П		Поз.1...13 по 3ПФ6-1АтVI-1			
	14	Стержень напряг. СТН25	2	Схема 1, л. 2	
	15	Бетон класса В15, м³	0,98		
3ПФ6-2АIIIв-1Н 3ПФ6-2АIIIв-1П		Поз.1,3...13 по 3ПФ6-1АтVI-1			
	2	Каркас Кр16	4	1.465.1-17.4-5	
	14	Стержень напряг. СТН26	2	Схема 1, л. 2	
	15	Бетон класса В15, м³	0,98		
3ПФ6-3АIIIв-1Н 3ПФ6-3АIIIв-1П		Поз.1,4,5,6,8...13 по 3ПФ6-1АтVI-1			
	2	Каркас КР 17	4	1.465.1-17.4-5	
	3	КР 28	2	-7	
	7	Сетка С 17	2	-26	
	14	Стержень напряг. СТН 27	2	Схема 1, л. 2	
	15	Бетон класса В20, м³	0,98		

Марка	Поз.	Наименование	Кол.	Обозначение документа	Масса, т
3ПФ6-4АIIIв-1Н 3ПФ6-4АIIIв-1П		Поз.1,4,5,6,9...13 по 3ПФ6-1АтVI-1			2,45
	2	Каркас КР 17	4	1.465.1-17.4-5	
	3	КР 28	2	-7	
	7	Сетка С 17	2	-26	
	8	С 8	4	-21	
	14	Стержень напряг. СТН28	2	Схема 1, л. 2	
	15	Бетон класса В20, м³	0,98		
3ПФ6-1АтVIЛ-1		Поз.1...15 по 3ПФ6-1АтVI-1			1,91 / 2,25
3ПФ6-2АтVIЛ-1		Поз.1,3...6,8...13,15 по 3ПФ6-1АтVI-1			
	2	Каркас КР 16	4	1.465.1-17.4-5	
	7	Сетка С 17	2	-26	
	14	Стержень напряг. СТН2	2	Схема 1, л. 2	
3ПФ6-3АтVIЛ-1		Поз.1,4,5,6,9...13,15 по 3ПФ6-1АтVI-1			
	2	Каркас КР 17	4	1.465.1-17.4-5	
	3	КР 28	2	-7	
	7	Сетка С 17	2	-26	
	8	С 8	4	-21	
	14	Стержень напряг. СТН3	2	Схема 1, л 2	
3ПФ6-1АтVЛ-1		Поз.1...13 по 3ПФ6-1АтVI-1			
	14	Стержень напряг. СТН6	2	Схема 1, л 2	
	15	Бетон класса В20, м³	0,98		
3ПФ6-2АтVЛ-1		Поз. 1,3...13 по 3ПФ6-1АтVI-1			
	2	Каркас КР16	4	1.465.1-17.4-5	
	14	Стержень напряг СТН7	2	Схема 1, л. 2	
	15	Бетон класса В22,5, м³	0,98		

Масса плиты из бетона на пористых заполнителях указана дробью, числитель которой соответствует плитам из керамзитобетона, знаменатель – из аглопоритобетона и шлакопемзобетона.

Инв.№ подл | Подпись и дата | Взам.инв.№

Марка	Поз.	Наименование	Кол.	Обозначение документа	Масса, т
3ПФ6-3АтVЛ-1		Поз.1,4,5,6,8...13 по 3ПФ6-1АтVI-1			
	2	Каркас КР17	4	1.465.1-17.4-5	
	3	КР28	2	-7	
	7	Сетка С17	2	-26	
	14	Стержень напряг. СТН 8	2	Схема 1, л.2	
	15	Бетон класса В22,5, м³	0,98		
3ПФ6-4АтVЛ-1		Поз.1,4,5,6,9...13,15 по 3ПФ6-1АтVI-1			
	2	Каркас КР17	4	1.465.1-17.4-5	
	3	КР28	2	-7	
	7	Сетка С17	2	-26	
	8	С8	4	-21	1,91 / 2,25
	14	Стержень напряг. СТН9	2	Схема 1, л.2	
3ПФ6-1АтIVСЛ-1		Поз.1...13 по 3ПФ6-1АтVI-1			
	14	Стержень напряг. СТН 16	2	Схема 1, л. 2	
	15	Бетон класса В20, м³	0,98		
3ПФ6-2АтIVСЛ-1		Поз.1,3...13 по 3ПФ6-1АтVI-1			
	2	Каркас КР16	4	1.465.1-17.4-5	
	14	Стержень напряг. СТН17	2	Схема 1, л. 2	
	15	Бетон класса В20, м³	0,98		
3ПФ6-3АтIVСЛ-1		Поз.1,4,5,6,8...13 по 3ПФ6-1АтVI-1			
	2	Каркас КР17	4	1.465.1-17.4-5	
	3	КР28	2	-7	
	7	Сетка С17	2	-26	
	14	Стержень напряг СТН18	2	Схема 1, л. 2	
	15	Бетон класса В22,5, м³	0,98		

Марка	Поз.	Наименование	Кол.	Обозначение документа	Масса, т
3ПФ6-4АтIVСЛ-1		Поз.1,4,5,6,9...13 по 3ПФ6-1АтVI-1			
	2	Каркас КР17	4	1.465.1-17.4-5	
	3	КР28	2	-7	
	7	Сетка С17	2	-26	
	8	С8	4	-21	
	14	Стержень напряг. СТН19	2	Схема 1, л. 2	
	15	Бетон класса В22,5, м³	0,98		
3ПФ6-1АIIIВЛ-1		Поз.1...13 по 3ПФ6-1АтVI-1			
	14	Стержень напряг СТН 25	2	Схема 1, л. 2	
	15	Бетон класса В 15, м³	0,98		
3ПФ6-2АIIIВЛ-1		Поз.1,3...13 по 3ПФ6-1АтVI-1			1,91 / 2,25
	2	Каркас КР 16		1.465.1-17.4-5	
	14	Стержень напряг. СТН 26	2	Схема 1, л. 2	
	15	Бетон класса В 15, м³	0,98		
3ПФ6-3АIIIВЛ-1		Поз.1,4,5,6,8...13 по 3ПФ6-1АтVI-1			
	2	Каркас КР17	4	1.465.1-17.4-5	
	3	КР28	2	-7	
	7	Сетка С17	2	-26	
	14	Стержень напряг СТН27	2	Схема 1, л. 2	
	15	Бетон класса В20, м³	0,98		
3ПФ6-4АIIIВЛ-1		Поз.1,4,5,6,9...13 по 3ПФ6-1АтVI-1			
	2	Каркас КР17	4	1.465.1-17.4-5	
	3	КР28	2	-7	
	7	Сетка С17	2	-26	
	8	С8	4	-21	
	14	Стержень напряг. СТН28	2	Схема 1, л. 2	
	15	Бетон класса В20, м³	0,98		

Взам. инв. № | Подпись и дата | Инв. № подл.

24381-04-12

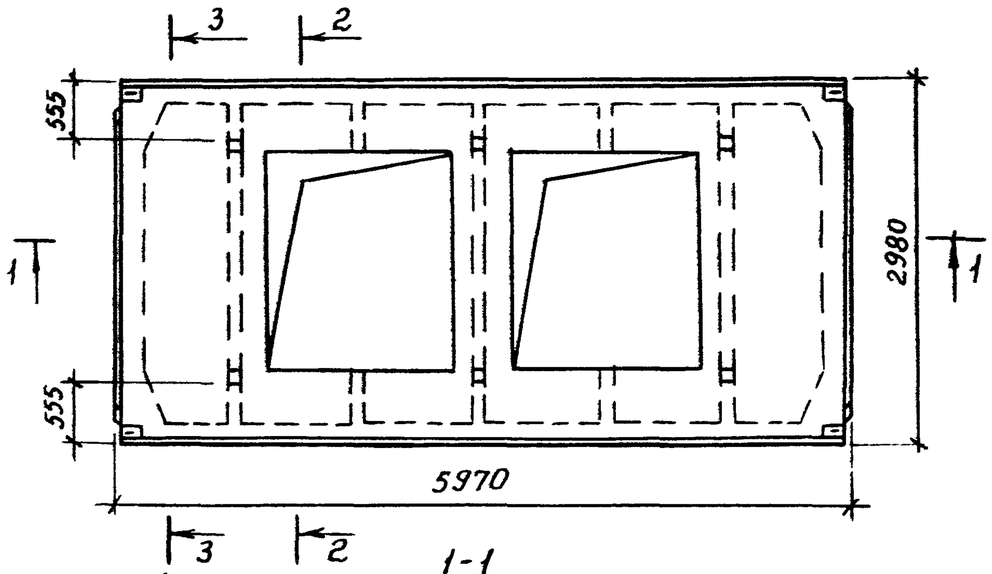

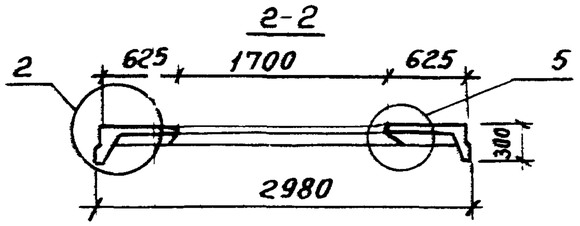

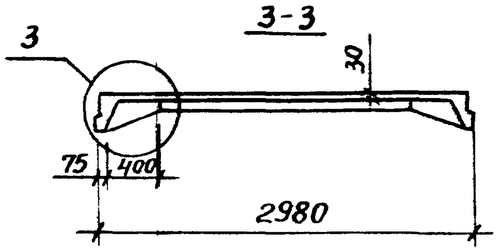

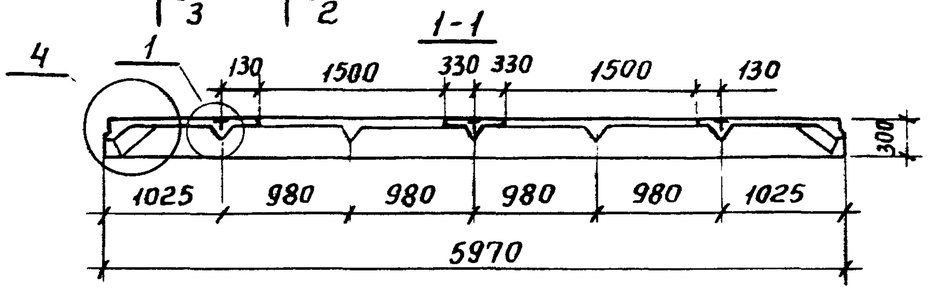

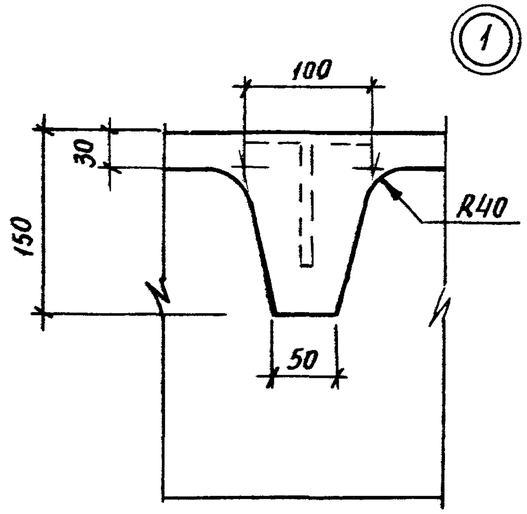

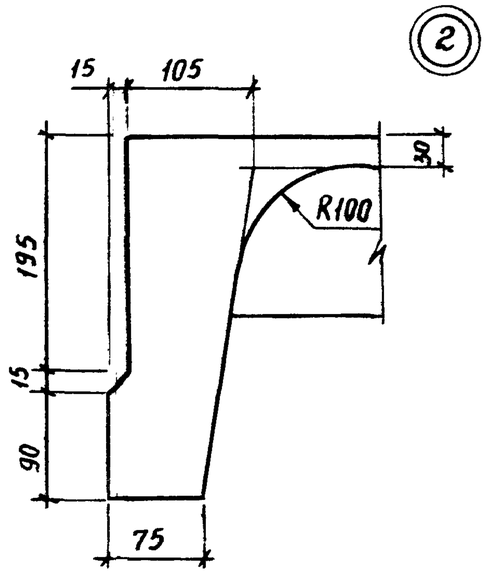

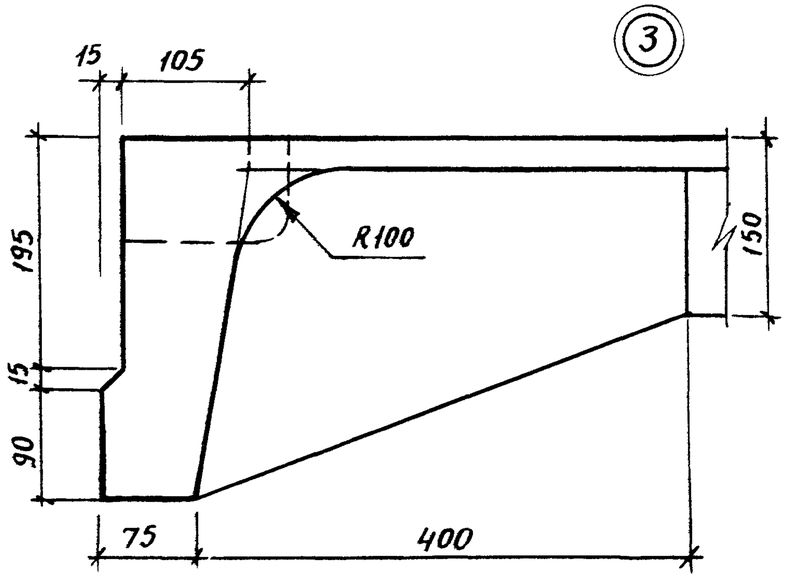

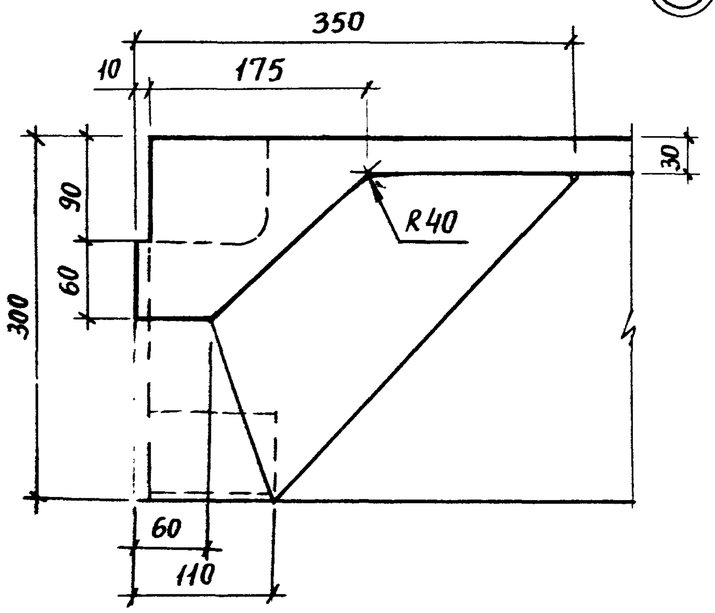

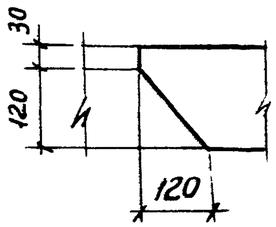

Гл.инж.пр.	Бажанова		1.465.1-17.3-2ФЧ	
Разраб.	Бажанова		Плита 3ПФ6 с двумя проемами в полке размером 1,5×1,7 м. Опалубочный чертеж.	Стадия: Р; Лист: ; Листов: 1
Исполн.	Николаева			ЦНИИПРОМЗДАНИЙ
Провер.	Петрова			
Н.контр.	Святова			

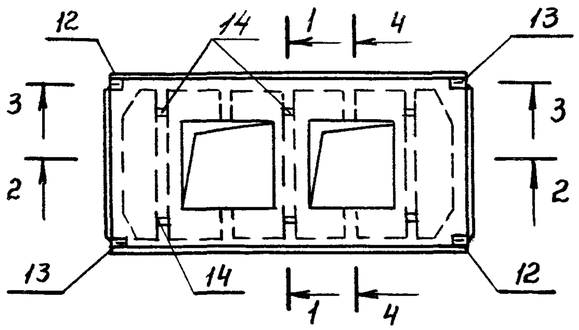

1-1

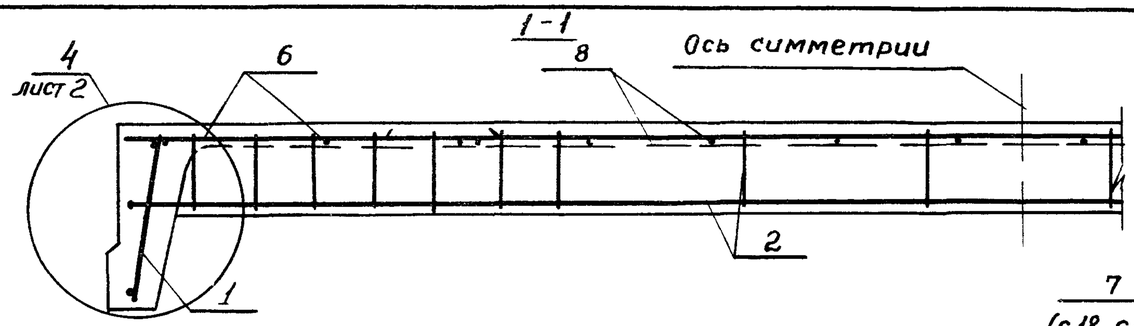

План раскладки сеток полки

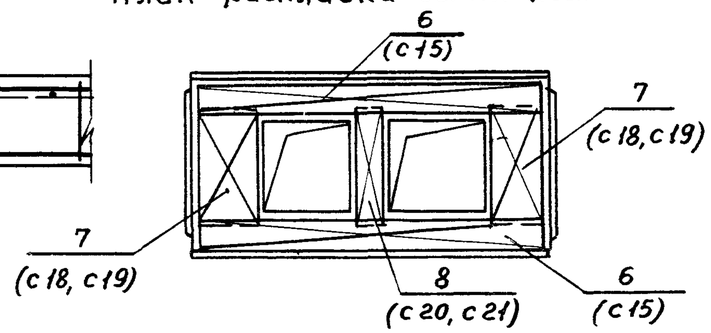

2-2

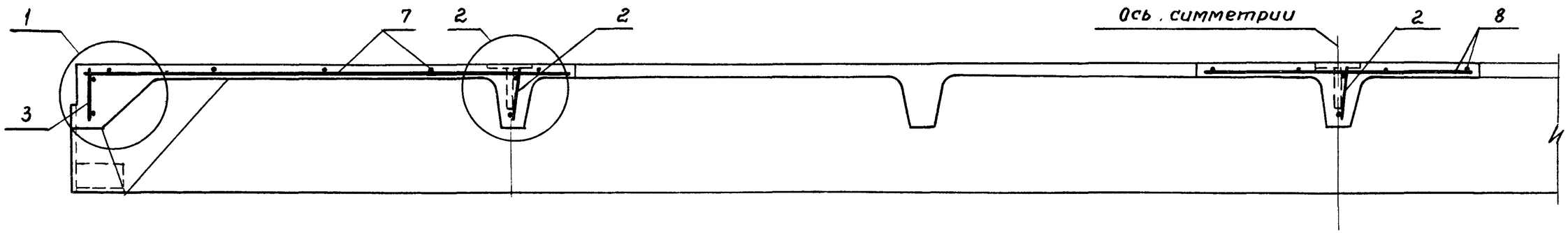

3-3

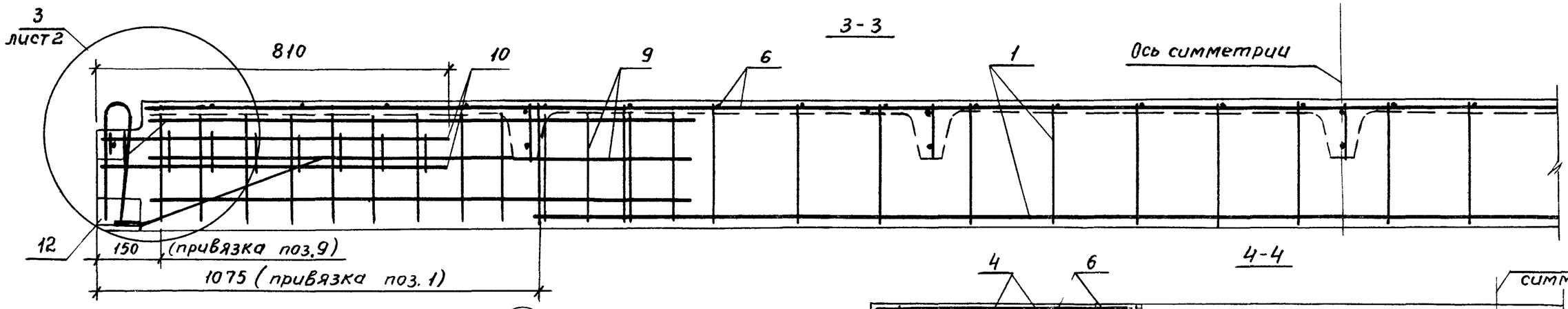

4-4

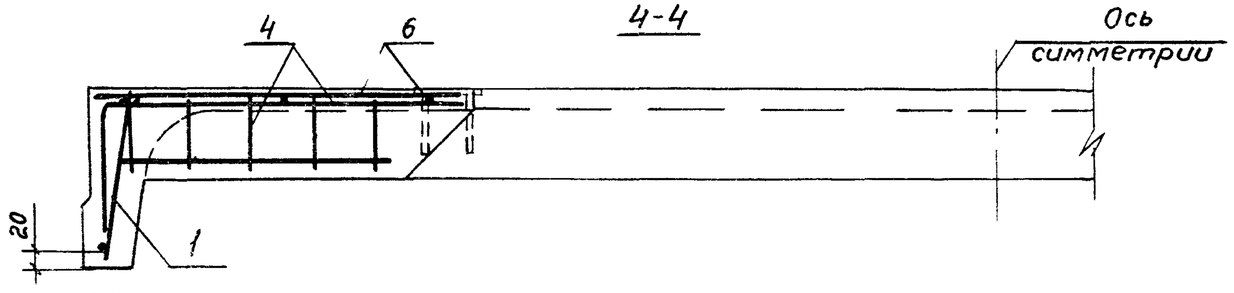

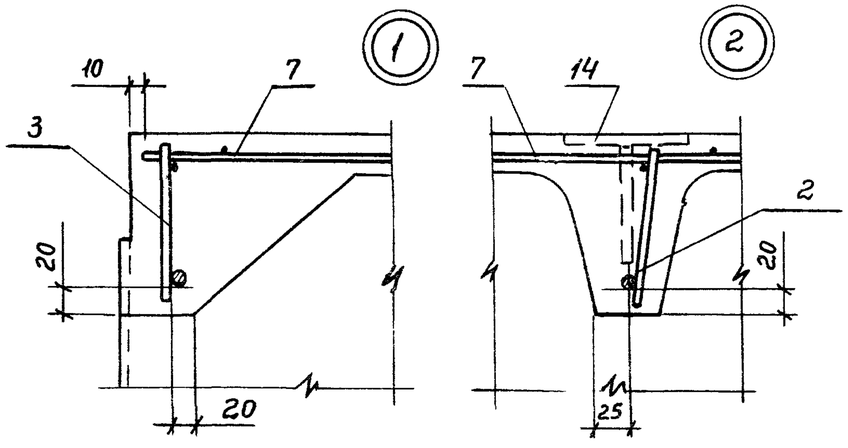

Примечания см л 2

Гл инж пр	Бажанова		1.465.1-17.3-2	
Разраб	Бажанова		Плита ЗПФ6 с двумя проемами в полке размером 1,5×1,7м	Стадия: Р; Лист: 1; Листов: 7
Исполн	Николаева			ЦНИИпромзданий
Провер	Петрова			
Н контр	Святова			

24381-04 ш

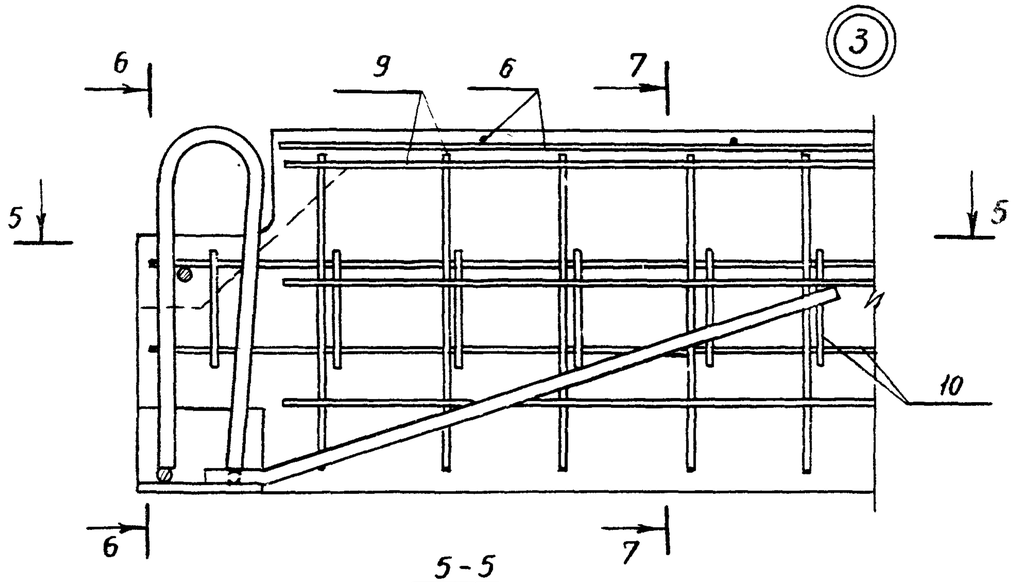

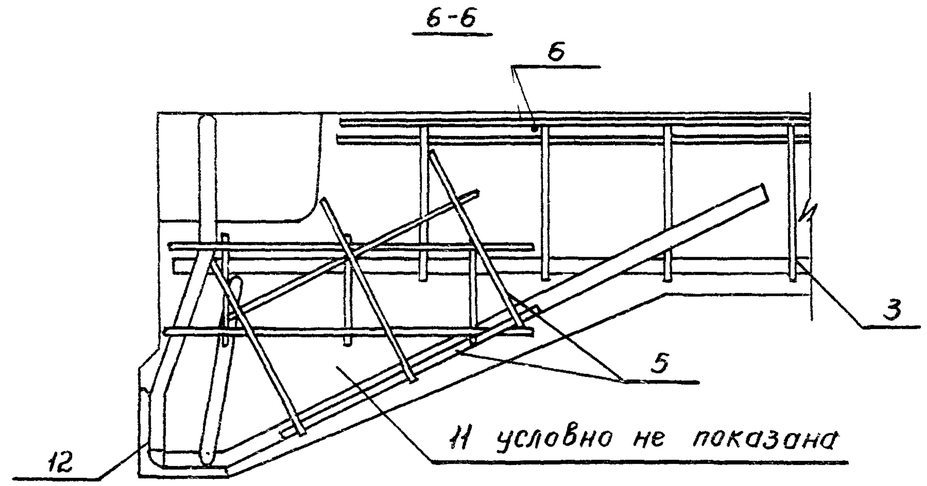

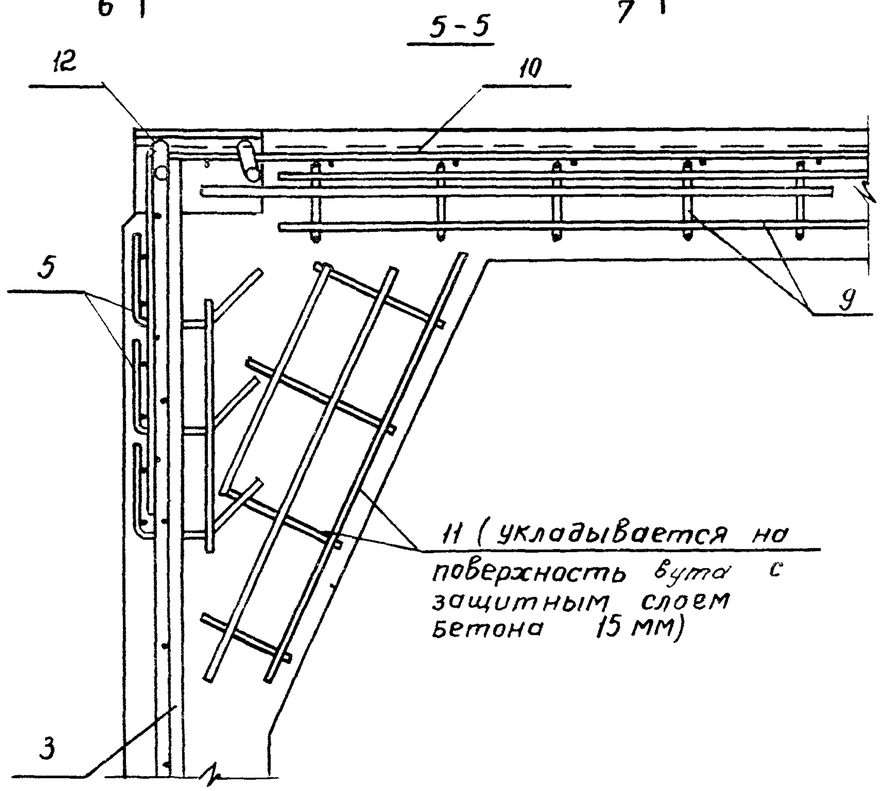

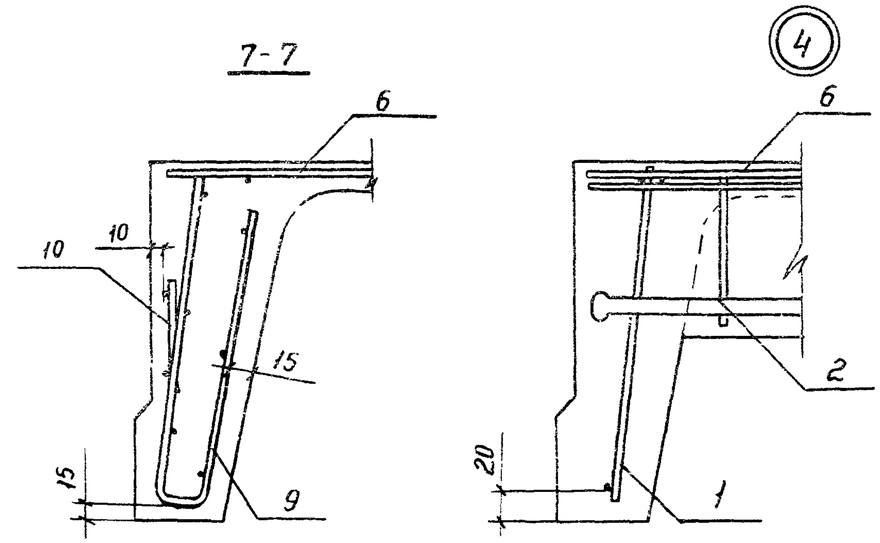

Схемы размещения напрягаемой арматуры (поз. 15) в продольном ребре плиты

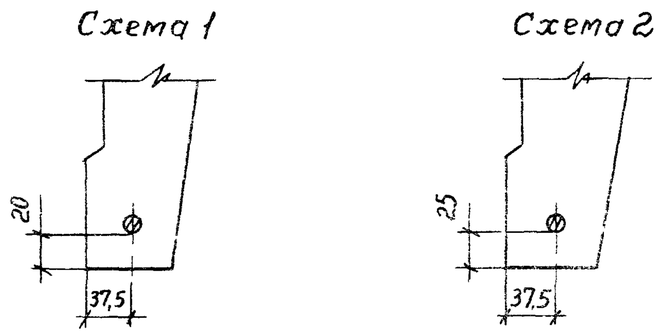

1. Напрягаемая арматура в разрезах 1-1, 3-3 и 4-4, а также в соответствующих им узлах условно не показана.
2. Крайний продольный стержень сеток С7 и С8 (поз. 9) разрезать в месте пересечения с каркасом поперечного ребра (поз. 2)
3. Сетки полки плиты (поз. 6, 7 и 8) привязать к каркасам поперечных ребер не менее, чем в четырех точках каждую.

1.465.1-17.3-2	Лист 2

Марка	Поз.	Наименование	кол.	Обозначение документа	Масса, т
3ПФ6-1АтVI-2	1	Каркас кр1	2	1.465.1-17.4-1	2,23
	2	кр15	3	-5	
	3	кр27	2	-7	
	4	кр53	4	-17	
	5	кр49	4	-13	
	6	Сетка С15	2	-25	
	7	С18	2	-27	
	8	С20	1	-27	
	9	С7	4	-21	
	10	С11	4	-22	
	11	С12/2	4	-23	
	12	Изделие закладное МН1-1	2	-30	
	13	МН1-2	2	-30	
	14	МН5	6	-33	
	15	Стержень напряг. СТН1	2	Схема 1, л. 2	
	16	Бетон класса В25, м³	0,89		
3ПФ6-2АтVI-2		Поз.1,3...6,9.14,16 по 3ПФ6-1АтVI-2			
	2	Каркас кр16	3	1.465.1-17.4-5	
	7	Сетка С19	2	-27	
	8	С21	1	-27	
	15	Стержень напряг. СТН2	2	Схема 1, л. 2	
3ПФ6-3АтVI-2		Поз.1,4,5,6,10..14,16 по 3ПФ6-1АтVI-2			
	2	Каркас кр17	3	1.465.1-17.4-5	
	3	кр28	2	-7	
	7	Сетка С19	2	-27	
	8	С21	1	-27	
	9	С8	4	-21	
	15	Стержень напряг. СТН3	2	Схема 1, л 2	

Марка	Поз.	Наименование	кол.	Обозначение документа	Масса, т
3ПФ6-1АтV-2		Поз.1...14 по 3ПФ6-1АтVI-2			2,23
	15	Стержень напряг. СТН6	2	Схема 1, л. 2	
	16	Бетон класса В20, м³	0,89		
3ПФ6-2АтV-2		Поз.1,3...14 по 3ПФ6-1АтVI-2			
	2	Каркас кр16	3	1.465.1-17.4-5	
	15	Стержень напряг. СТН7	2	Схема 1, л. 2	
	16	Бетон класса В22,5, м³	0,89		
3ПФ6-3АтV-2		Поз.1,4,5,6,9..14 по 3ПФ6-1АтVI-2			
	2	Каркас Кр17	3	1.465.1-17.4-5	
	3	Кр28	2	-7	
	7	Сетка С19	2	-27	
	8	С21	1	-27	
	15	Стержень напряг. СТН8	2	Схема 1, л.2	
	16	Бетон класса В 22,5, м³	0,89		
3ПФ6-4АтV-2		Поз.1,4,5,6,10,14,16 по 3ПФ6-1АтVI-2			
	2	Каркас кр17	3	1.465.1-17.4-5	
	3	кр28	2	-7	
	7	Сетка С19	2	-27	
	8	С21	1	-27	
	9	С8	4	-21	
	15	Стержень напряг. СТН9	2	Схема 1, л.2	
3ПФ6-1АтIVС-2		Поз.1...14 по 3ПФ6-1АтVI-2			
	15	Стержень напряг. СТН 16	2	Схема 1, л.2	
	16	Бетон класса В 20, м³	0,89		

Инв. N подл. | Подпись и дата | Взам. инв. №

Марка	Поз.	Наименование	Кол.	Обозначение документа	Масса, т
		Поз.1,3...14 по 3ПФ6-1АтVI-2			
	2	Каркас кр 16	3	1.465.1-17.4-5	
3ПФ6-2АтIVС-2	15	Стержень напряг. СТН17	2	Схема 1, л. 2	
	16	Бетон класса В20, м³	0,89		
		Поз.1,4,5,6,9...14 по 3ПФ6-1АтVI-2			
	2	Каркас кр 17	3	1.465.1-17.4-5	
	3	кр 28	2	-7	
3ПФ6-3АтIVС-2	7	Сетка с 19	2	-27	
	8	с 21	1	-27	
	15	Стержень напряг. СТН18	2	Схема 1, л. 2	
	16	Бетон класса В22,5, м³	0,89		
					2,23
		Поз.1,4,5,6,10...14 по 3ПФ6-1АтVI-2			
	2	Каркас кр 17	3	1.465.1-17.4-5	
	3	кр 28	2	-7	
3ПФ6-4АтIVС-2	7	Сетка с 19	2	-27	
	8	с 21	1	-27	
	9	с 8	4	-21	
	15	Стержень напряг. СТН19	2	Схема 1, л. 2	
	16	Бетон класса В22,5, м³	0,89		
		Поз. 1...14 по 3ПФ6-1АтVI-2			
3ПФ6-1АIIIв-2	15	Стержень напряг. СТН25	2	Схема 1, л. 2	
	16	Бетон класса В15, м³	0,89		

Марка	Поз.	Наименование	Кол.	Обозначение документа	Масса, т
		Поз.1,3...14 по 3ПФ6-1АтVI-2			
	2	Каркас кр 16	3	1.465.1-17.4-5	
3ПФ6-2АIIIв-2	15	Стержень напряг. СТН26	2	Схема 1, л. 2	
	16	Бетон класса В15, м³	0,89		
		Поз.1,4,5,6,9...14 по 3ПФ6-1АтVI-2			
	2	Каркас кр 17	3	1.465.1-17.4-5	
	3	кр 28	2	-7	
3ПФ6-3АIIIв-2	7	Сетка с 19	2	-27	
	8	с 21	1	-27	
	15	Стержень напряг. СТН27	2	Схема 1, л. 2	
	16	Бетон класса В20, м³	0,89		
		Поз.1,4,5,6,10...14 по 3ПФ6-1АтVI-2			2,23
	2	Каркас кр 17	3	1.465.1-17.4-5	
	3	кр 28	2	-7	
3ПФ6-4АIIIв-2	7	Сетка с 19	2	-27	
	8	с 21	1	-27	
	9	с 8	4	-21	
	15	Стержень напряг. СТН28	2	Схема 1, л. 2	
	16	Бетон класса В20, м³	0,89		
		Поз.1.... 14 по 3ПФ6-1АтVI-2			
3ПФ6-1АIV-2Н	15	Стержень напряг. СТН21	2	Схема 1, л. 2	
3ПФ6-1АIV-2П	16	Бетон класса В20, м³	0,89		

Инв. № подл. | Подпись и дата | Взам. инв. №

Марка	Поз.	Наименование	Кол.	Обозначение документа	Масса, т
3ПФ6-2АIV-2Н 3ПФ6-2АIV-2П		Поз.1,3...14 по 3ПФ6-1АтVI-2			2,23
	2	Каркас кр16	2	1.465.1-17.4-5	
	15	Стержень напряг. СТН22	2	Схема 1, л 2	
	16	Бетон класса В 22,5, м³	0,89		
3ПФ6-3АIV-2Н 3ПФ6-3АIV-2П		Поз.1,4,5,6,9...14 по 3ПФ6-1АтVI-2			
	2	Каркас кр17	3	1.465.1-17.4-5	
	3	кр28	2	-7	
	7	Сетка с19	2	-27	
	8	с21	1	-27	
	15	Стержень напряг. СТН23	2	Схема 1, л. 2	
	16	Бетон класса В 22,5, м³	0,89		
3ПФ6-4АIV-2Н 3ПФ6-4АIV-2П		Поз.1,4,5,6,10...14,16 по 3ПФ6-1АтVI-2			
	2	Каркас кр 17	3	1.465.1-17.4-5	
	3	кр 28	2	-7	
	7	Сетка с19	2	-27	
	8	с21	1	-27	
	9	с8	4	-21	
	15	Стержень напряг. СТН24	2	Схема 1, л. 2	
3ПФ6-1АтVСК-2Н		Поз.1... 14 по 3ПФ6-1АтVI-2			
	15	Стержень напряг. СТН11	2	Схема 2, л. 2	
	16	Бетон класса В 20, м³	0,89		
3ПФ6 2АтVСК-2Н		Поз.1,3...14 по 3ПФ6-1АтVI-2			
	2	Каркас кр 16	3	1465.1-17.4-5	
	15	Стержень напряг. СТН12	2	Схема 2, л 2	
	16	Бетон класса В 20, м3	0,89		

Марка	Поз	Наименование	Кол	Обозначение документа	Масса, т
3ПФ6-3АтVСК-2Н		Поз 1,4.. 6,9 14 по 3ПФ6-1АтVI-2			2,23
	2	Каркас кр 17	3	1.465.1-17.4-5	
	3	кр 28	2	-7	
	7	Сетка с 19	2	-27	
	8	с 21	1	-27	
	15	Стержень напряг. СТН 13	2	Схема 2, л.2	
	16	Бетон класса В 22,5, м3	0,89		
3ПФ6-4АтVСК-2Н		Поз.1,4,5,6,10..14,16 по 3ПФ6-1АтVI-2			
	2	Каркас кр 17	3	1.465.1-17.4-5	
	3	кр 28	2	-7	
	7	Сетка с 19	2	-27	
	8	с 21	1	-27	
	9	с 8	4	-21	
	15	Стержень напряг. СТН 14	2	Схема 2, л.2	
	16	Бетон класса В 22,5, м³	0,89		
3ПФ6-1АIIIВ-2Н 3ПФ6-1АIIIВ-2П		Поз.1... 14 по 3ПФ6-1АтVI-2			
	15	Стержень напряг. СТН25	2	Схема 1, л.2	
	16	Бетон класса В15, м³	0,89		
3ПФ6-2АIIIВ-2Н 3ПФ6-2АIIIВ-2П		Поз.1,3...14 по 3ПФ6-1АтVI-2			
	2	Каркас кр16	3	1.46.5.1-17.4-5	
	15	Стержень напряг. СТН 26	2	Схема 1, л. 2	
	16	Бетон класса В15, м³	0,89		
3ПФ6-3АIIIВ-2Н 3ПФ6-3АIIIВ-2П		Поз.1,4,5,6,9 14 по 3ПФ6-1АтVI-2			
	2	Каркас кр 17	3	1.465.1-17.4-5	
	3	кр 28	2	-7	
	7	Сетка с19	2	-27	
	8	с21	1	-27	
	15	Стержень напряг. СТН 27	2	Схема 1, л. 2	
	16	Бетон класса В20, м3	0,89		

Инв. № подл. | Подпись и дата | Взам. инв. №

Марка	Поз.	Наименование	Кол.	Обозначение документа	Масса, т
3ПФ6-4АIII$_{В}$-2Н 3ПФ6-4АIII$_{В}$-2П		Поз.1,4,5,6,10...14 по 3ПФ6-1АтVI-2			2,23
	2	Каркас кр 17	3	1.465.1-17.4-5	
	3	кр 28	2	-7	
	7	Сетка с 19	2	-27	
	8	с 21	1	-27	
	9	с 8	4	-21	
	15	Стержень напряг. СТН28	2	Схема 1, л. 2	
	16	Бетон класса В20, м³	0,89		
3ПФ6-1АтVIЛ-2		Поз. 1...16 по 3ПФ6-1АтVI-2			
3ПФ6-2АтVIЛ-2		Поз. 1,3...6,9...14,16 по 3ПФ6-1АтVI-2			
	2	Каркас кр 16	3	1.465.1-17.4-5	
	7	Сетка с 19	2	-27	
	8	с 21	1	-27	
	15	Стержень напряг. СТН2	2	Схема 1, л. 2	
3ПФ6-3АтVIЛ-2		Поз. 1,4,5,6,10...14,16 по 3ПФ6-1АтVI-2			1,74 / 2,05
	2	Каркас кр 17	3	1.465.1-17.4-5	
	3	кр 28	2	-7	
	7	Сетка с 19	2	-27	
	8	с 21	1	-27	
	9	с 8	4	-21	
	15	Стержень напряг. СТН3	2	Схема 1, л. 2	
3ПФ6-1АтVIЛ-2		Поз. 1...14 по 3ПФ6-1АтVI-2			
	15	Стержень напряг. СТН6	2	Схема 1, л. 2	
	16	Бетон класса В20, м³	0,89		

Марка	Поз.	Наименование	Кол.	Обозначение документа	Масса, т
3ПФ6-2АтVIЛ-2		Поз.1,3...14 по 3ПФ6-1АтVI-2			
	2	Каркас кр 16	3	1.465.1-17.4-5	
	15	Стержень напряг. СТН7	2	Схема 1, л.2	
	16	Бетон класса В22,5, м³	0,89		
3ПФ6-3АтVIЛ-2		Поз.1,4,5,6,9...14 по 3ПФ6-1АтVI-2			
	2	Каркас кр 17	3	1.465.1-17.4-5	
	3	кр 28	2	-7	
	7	Сетка с 19	2	-27	
	8	с 21	1	-27	
	15	Стержень напряг. СТН8	2	Схема 1, л. 2	
	16	Бетон класса В22,5, м³	0,89		
					1,74 / 2,05
3ПФ6-4АтVIЛ-2		Поз.1,4,5,6,10...14,16 по 3ПФ6-1АтVI-2			
	2	Каркас кр 17	3	1.465.1-17.4-5	
	3	кр 28	2	-7	
	7	Сетка с 19	2	-27	
	8	с 21	1	-27	
	9	с 8	4	-21	
	15	Стержень напряг. СТН9	2	Схема 1, л. 2	
3ПФ6-1АтIVСЛ-2		Поз.1...14 по 3ПФ6-1АтVI-2			
	15	Стержень напряг. СТН16	2	Схема 1, л. 2	
	16	Бетон класса В20, м³	0,89		
3ПФ6-2АтIVСЛ-2		Поз.1,3...14 по 3ПФ6-1АтVI-2			
	2	Каркас кр 16		1.465.1-17.4-5	
	15	Стержень напряг. СТН17	2	Схема 1, л.2	
	16	Бетон класса В 20, м³	0,89		

См. примечание на л. 5 докум. 1

Взам. инв. № | Подпись и дата | Инв. № подл.

Марка	Поз.	Наименование	Кол	Обозначение документа	Масса, т
3ПФ6-3АтIVСл-2		Поз 1,4,5,6,9.. 14 по 3ПФ6-1АтVI-2			1,74 / 2,05
	2	Каркас кр 17	3	1.465.1-17.4-5	
	3	кр 28	2	-7	
	7	Сетка С19	2	-27	
	8	С21	1	-27	
	15	Стержень напряг. СТН 18	2	Схема 1, л. 2	
	16	Бетон класса В22,5, м³	0,89		
3ПФ6-4АтIVСл-2		Поз.1,4,5,6,10... 14 по 3ПФ6-1АтVI-2			
	2	Каркас кр 17	3	1.465.1-17.4-5	
	3	кр28	2	-7	
	7	Сетка с 19	2	-27	
	8	с 21	1	-27	
	9	С8	4	-21	
	15	Стержень напрг. СТН 19	2	Схема 1, л.2	
	16	Бетон класса В22,5, м³	0,89		
3ПФ6-1АIIIвЛ-2		Поз.1...14 по 3ПФ6-1АтVI-2			
	15	Стержень напряг. СТН 25	2	Схема 1, л.2	
	16	Бетон класса В 20, м³	0,89		
3ПФ6-2АIIIвЛ-2		поз. 1,3.. 14 по 3ПФ6-1АтVI-2			
	2	каркас кр16	3	1.465.1-17.4-5	
	15	Стержень напряг. СТН26	2	Схема 1, л.2	
	16	Бетон класса В 20, м³	0,89		

Марка	Поз.	Наименование	Кол.	Обозначение документа	Масса, т
3ПФ6-3АIIIвЛ-2		Поз.1,4,5,6,9.... 14 по 3ПФ6-1АтVI-2			1,74 / 2,05
	2	Каркас кр 17	3	1.465.1-17.4-5	
	3	кр 28	2	-7	
	7	Сетка С19	2	-27	
	8	С21	1	-27	
	15	Стержень напряг. СТН 27	2	Схема 1, л.2	
	16	Бетон класса В22,5, м³	0,89		
3ПФ6-4АIIIвЛ-2		Поз 1,4,5,6,10.. 14 по 3ПФ6-1АтVI-2			
	2	Каркас кр 17	3	1.465.1-17.4-5	
	3	кр 28	2	-7	
	7	Сетка С19	2	-27	
	8	С21	1	-27	
	9	С8	4	-21	
	15	Стержень напряг. СТН28	2	Схема 1; л. 2	
	16	Бетон класса В22,5, м³	0,89		

Инв. № подл. | Подпись и дата | Взам. инв. №

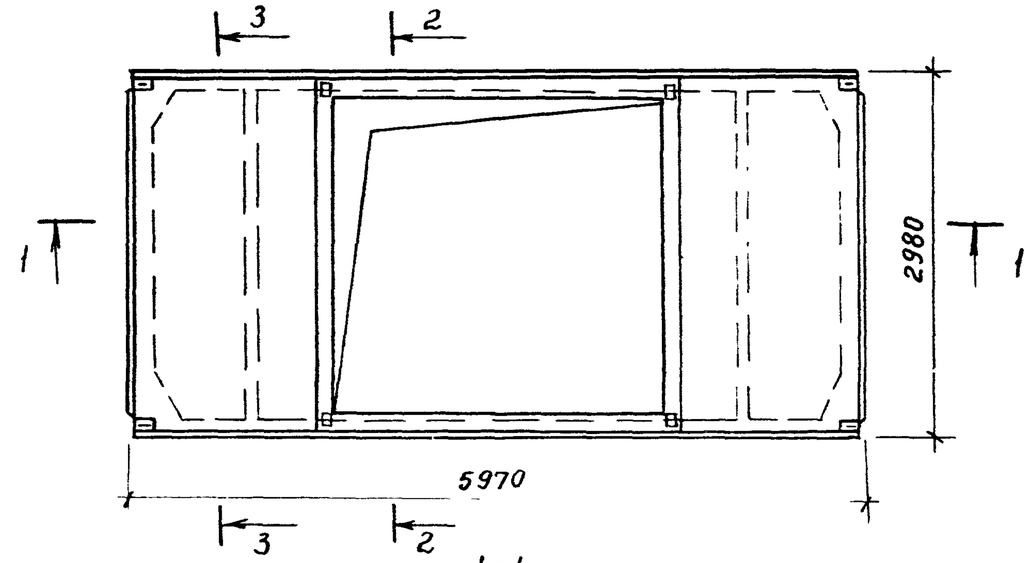

1-1

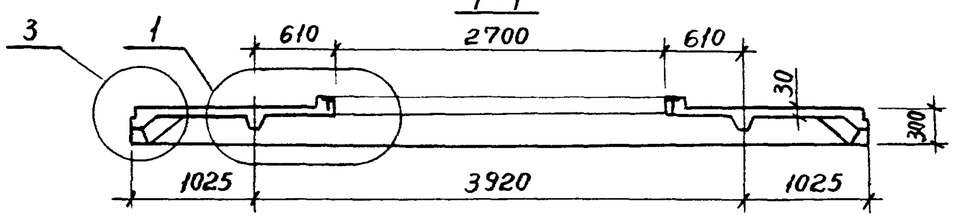

2-2

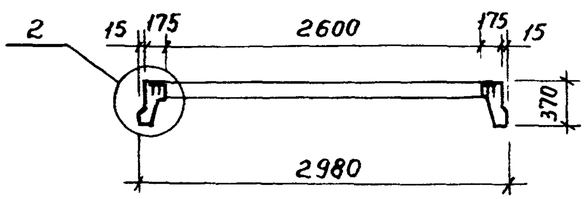

3-3

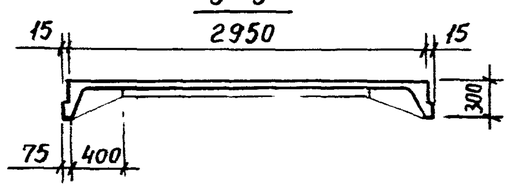

1

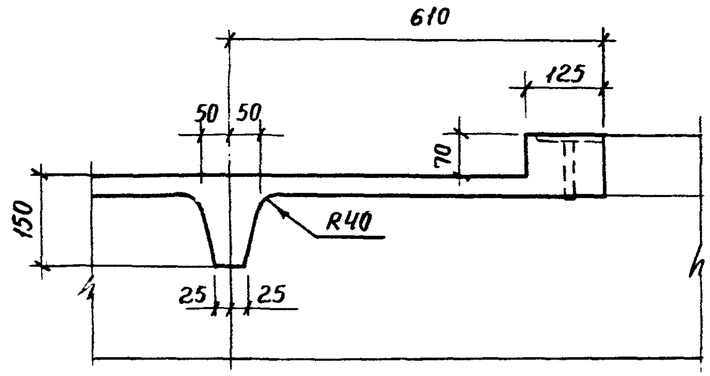

2

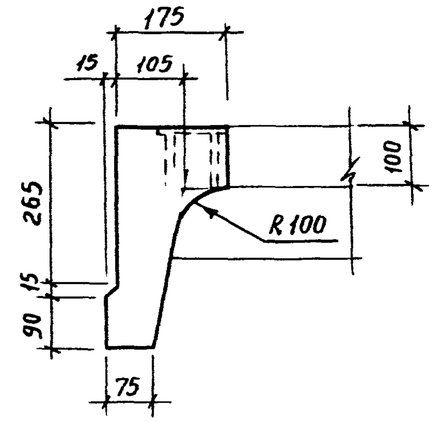

3

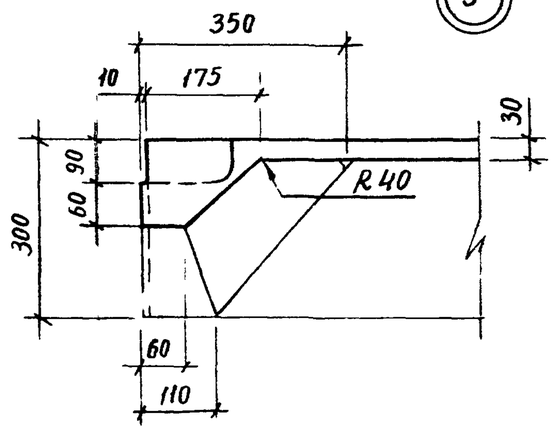

Вид А

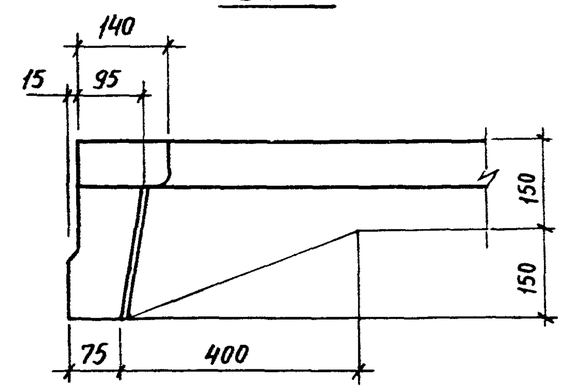

Гл. инж. пр	Бажанова		
Разраб	Бажанова		
Исполн	Николаева		
Провер.	Святова		
Н. контр.	Петрова		

1.465.1-17.3-3 ФЧ

Плита ЗПФ6 с одним проемом в полке размером 2,6×2,7 м. Отпалубочный чертеж

Стадия	Лист	Листов
Р		1

ЦНИИпромзданий

Инв. № подл | Подпись и дата | Взам. инв. №

24381-04 21

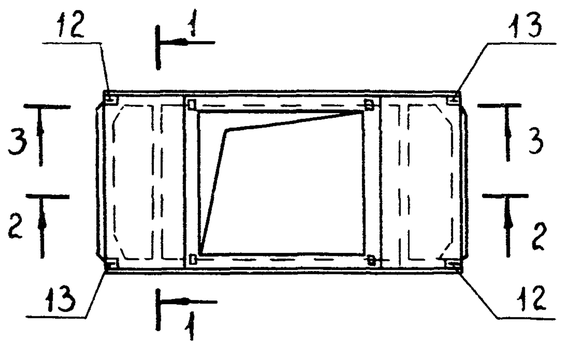

1-1

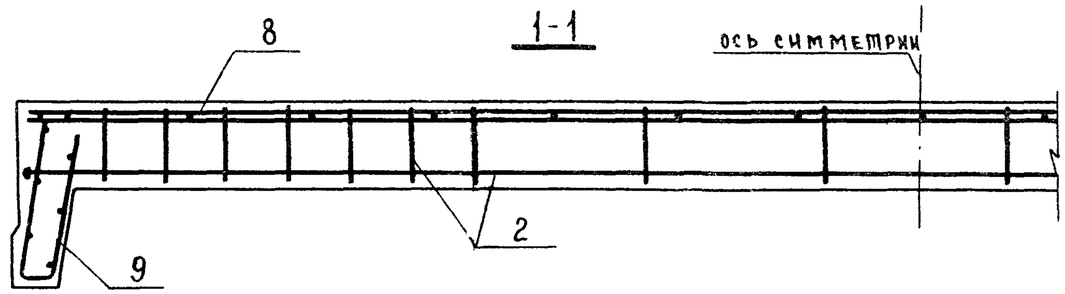

План раскладки сеток полки

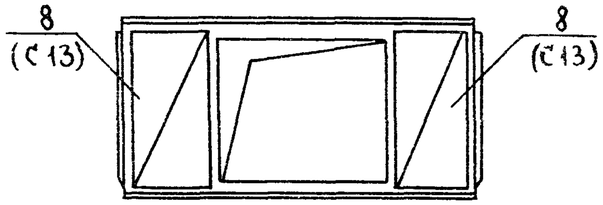

2-2

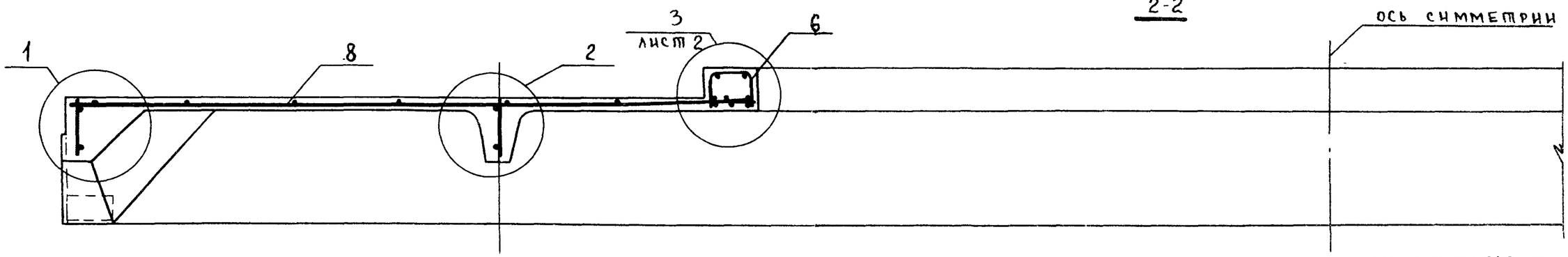

3-3

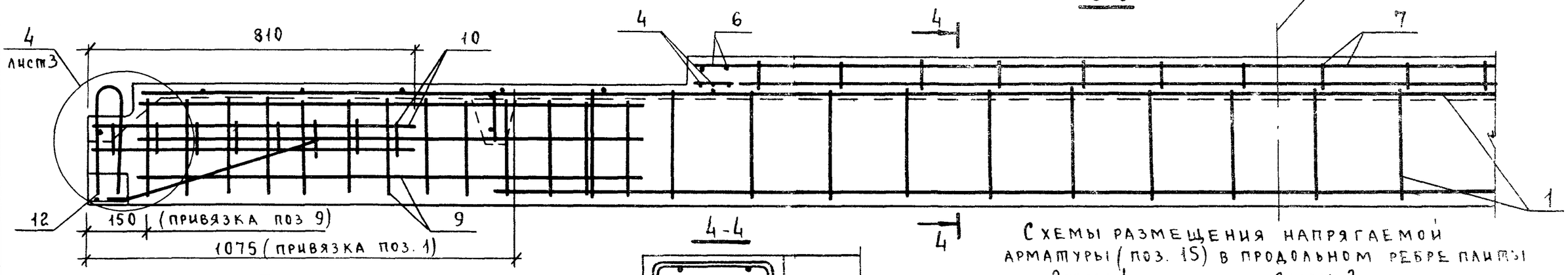

4-4

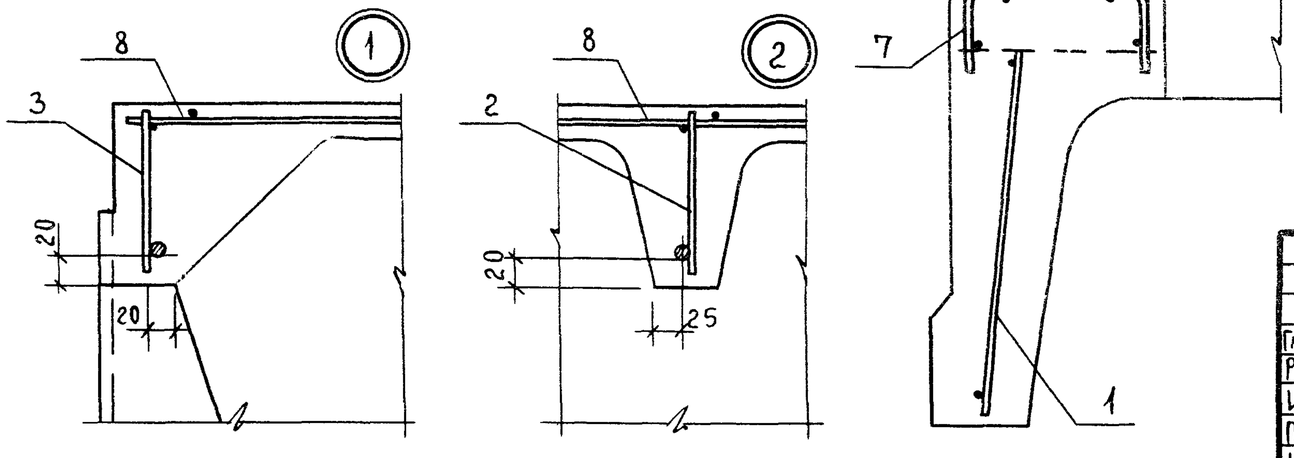

Схемы размещения напрягаемой арматуры (поз. 15) в продольном ребре плиты

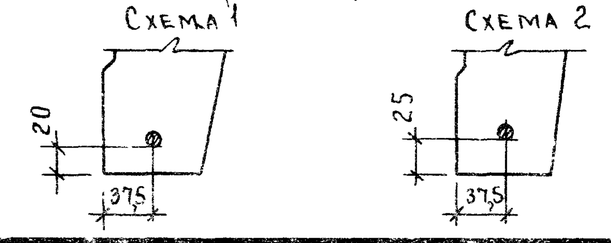

Гл инж пр	Бажанова		1.465.1-17 3-3
Разраб.	Петрова		Плита 3ПФ6 с одним проемом в полке размером 2,6 х 2,7 м.
Исполн.	Николаева		Стадия: Р; Лист: 1; Листов: 8
Провер.	Святова		ЦНИИпромзданий
Н.контр	Петрова		

Инв. № подл. | Подпись и дата | Взам. инв. №

пров. Коп-Хоменко

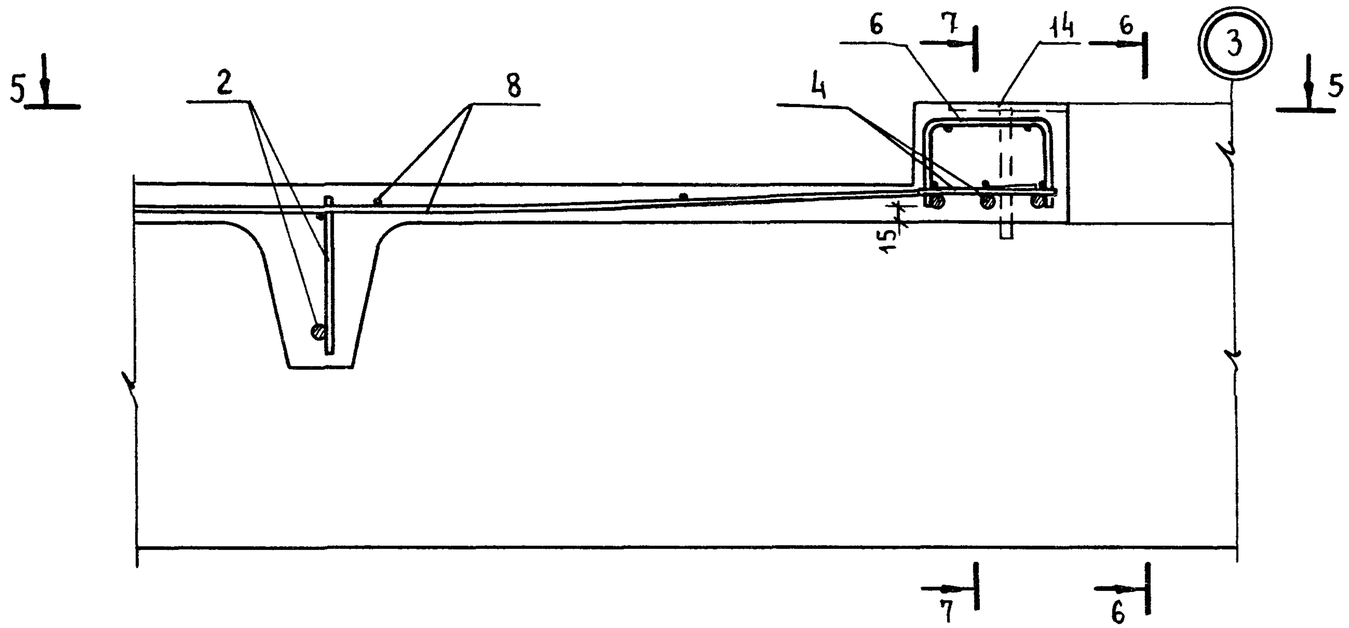

6-6

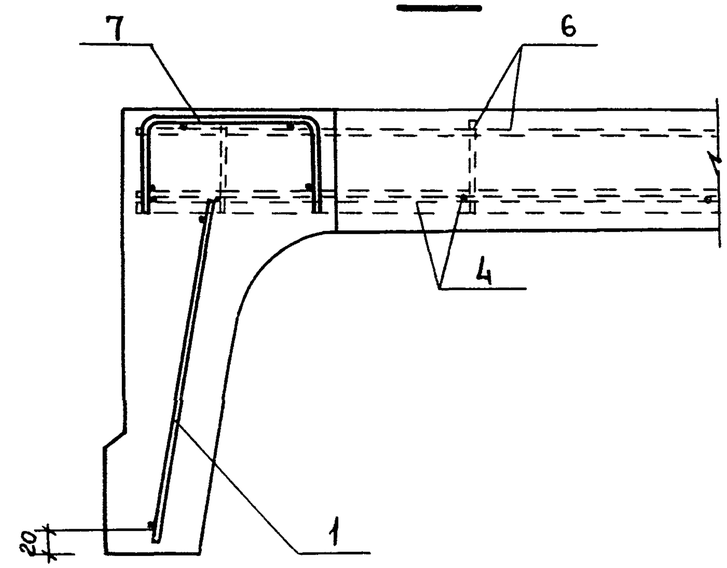

5-5

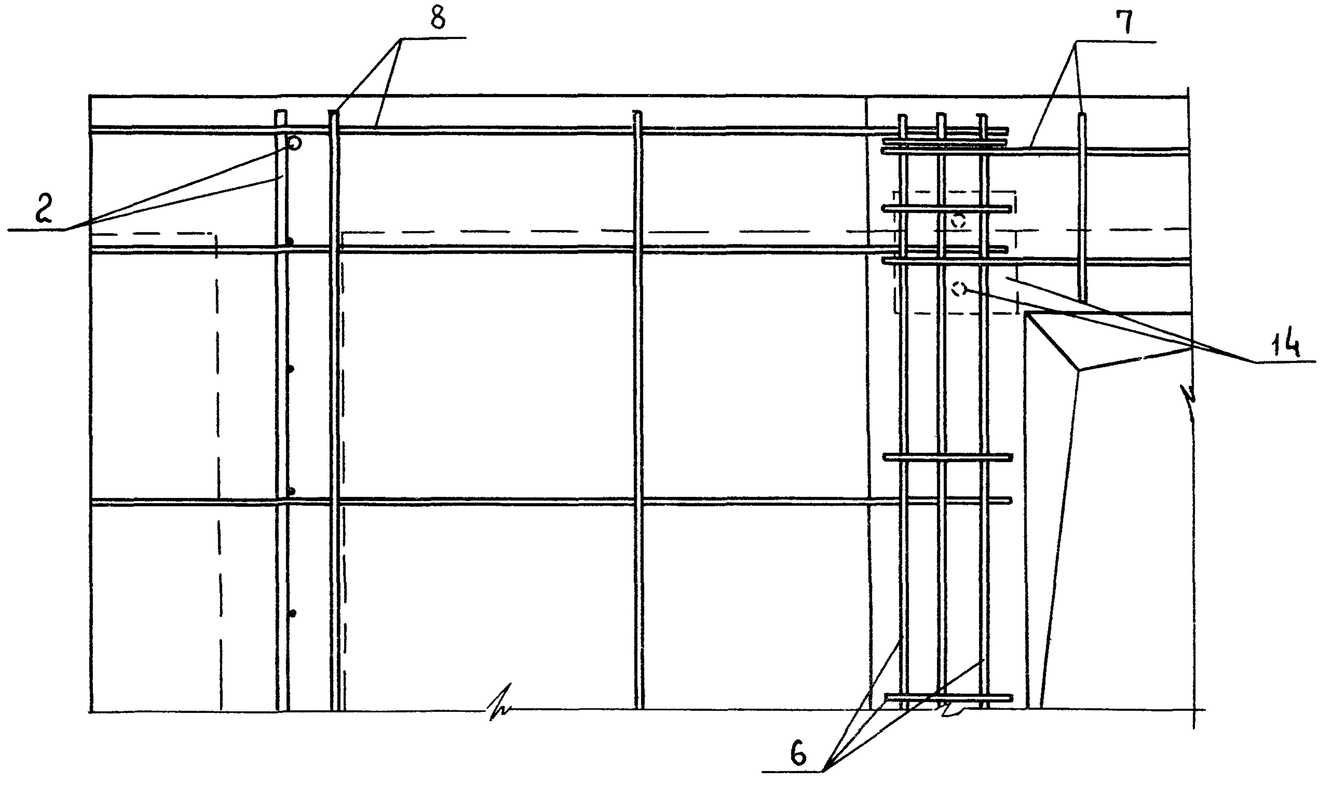

7-7

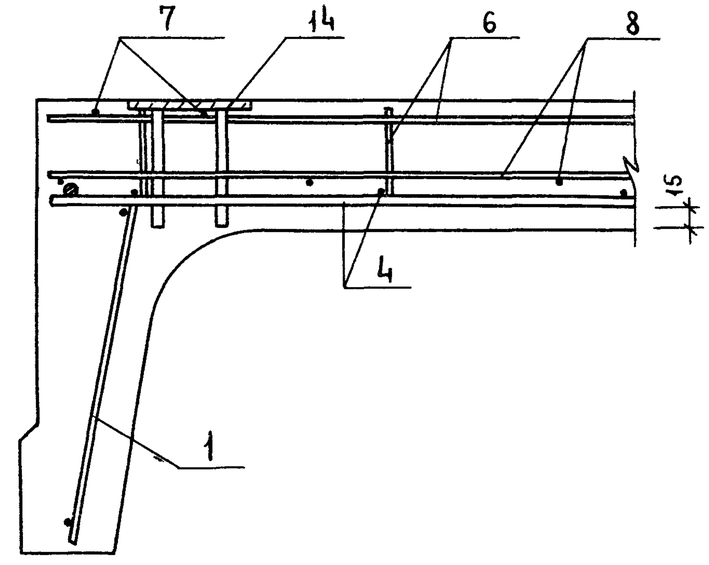

Инв.№ подл.	Подпись и дата	Взам инв №	

1.465.1-17.3-3	Лист	2

пров

кон Хоменко

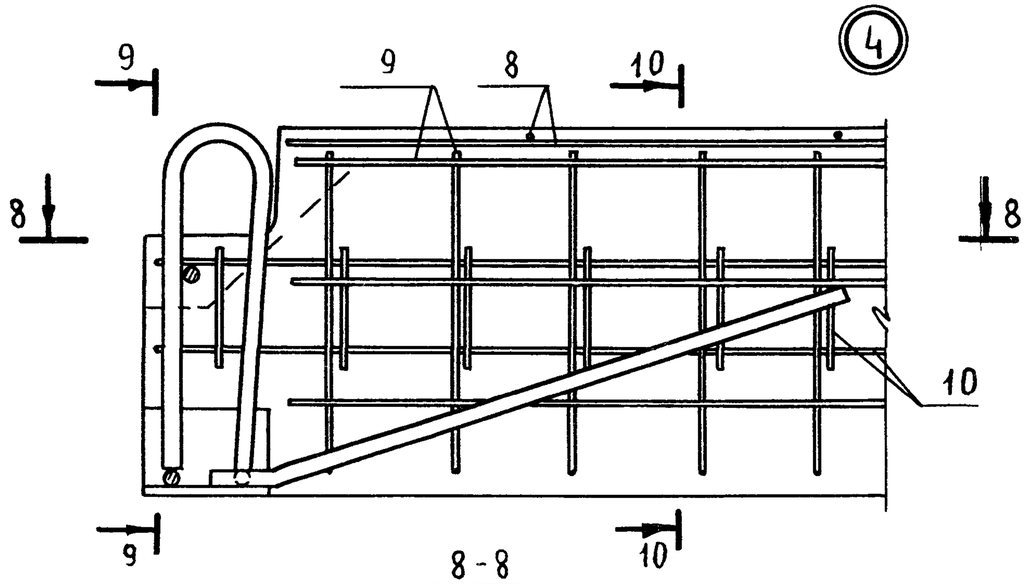

9 - 9

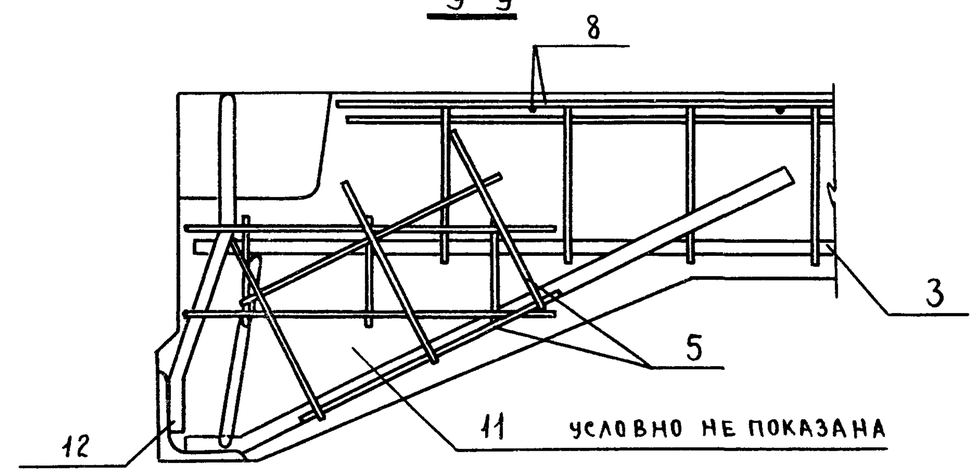

8 - 8

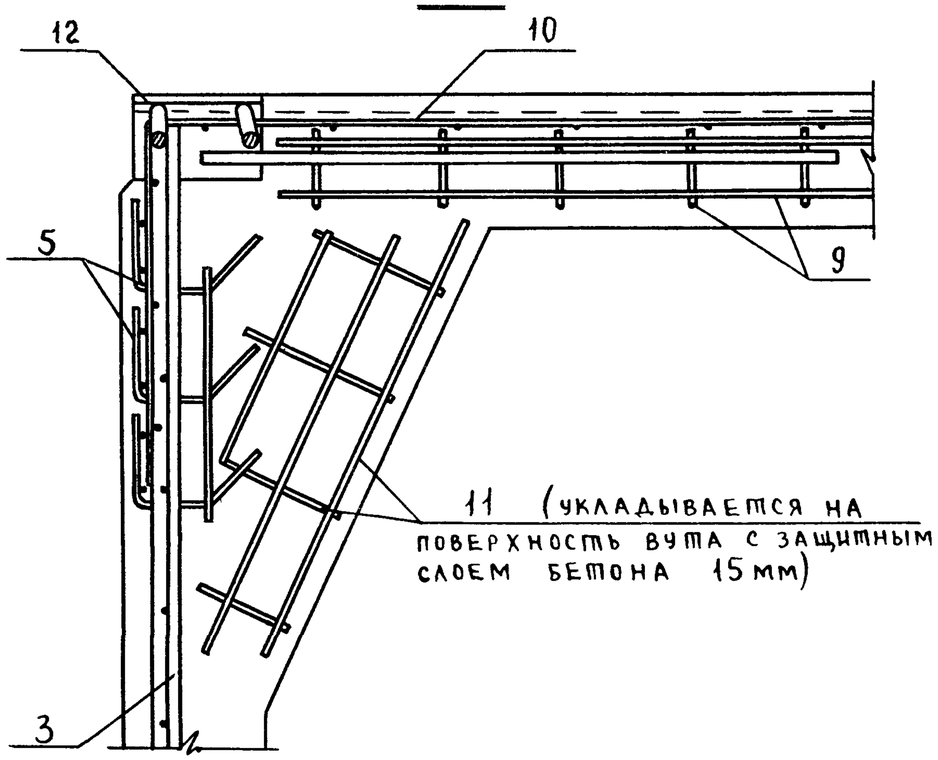

10 - 10

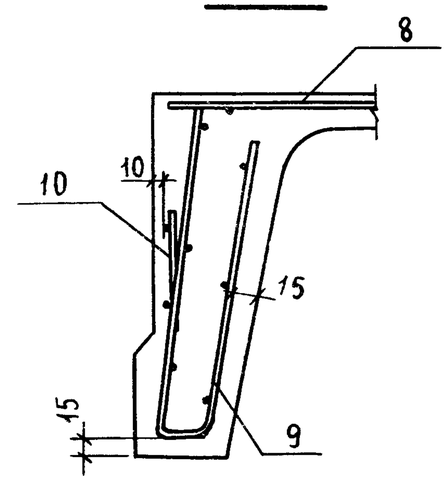

1.465.1-17.3-3	Лист	3

Инв. № подл. | Подпись и дата | Взам. инв. №

пров. коп Хоменко

24381-04 24

Марка	Поз.	Наименование	Кол.	Обозначение документа	Масса, т
3ПФ6-1АтVI-4	1	Каркас КР1	2	1.465.1-17.4 -1	2,28
	2	КР14	2	-5	
	3	КР27	2	-7	
	4	КР 54	2	-17	
	5	КР 49	4	-13	
	6	Сетки С 22	2	-28	
	7	С 23	2	-28	
	8	С 13	2	-24	
	9	С 7	4	-21	
	10	С 11	4	-22	
	11	С 12/2	4	-23	
	12	Изделие закладное МН1-1	2	-30	
	13	МН1-2	2	-30	
	14	МН5	4	-33	
	15	Стержень напряг. СТН1	2	Схема 1, л. 1	
	16	Бетон класса В25, м³	0,91		
3ПФ6-2АтVI-4		Поз.1,3...7,9...14,16 по 3ПФ6-1АтVI-4			
	2	Каркас КР15	2	1.465.1-17.4 -5	
	8	Сетка С 14	2	-24	
	15	Стержень напряг. СТН2	2	Схема 1, л. 1	
3ПФ6-3АтVI-4		Поз.1,3...7,10...14,16 по 3ПФ6-1АтVI-4			
	2	Каркас КР16	2	1.465.1-17.4 -5	
	2	Сетка С 14	2	-24	
	9	С 8	4	-21	
	15	Стержень напряг. СТН 3	2	Схема 1, л. 1	

Марка	Поз.	Наименование	Кол.	Обозначение документа	Масса, т
3ПФ6-1АтV-4		Поз. 1...14 по 3ПФ6-1АтVI-4			2,28
	15	Стержень напряг. СТН6	2	Схема 1, л. 1	
	16	Бетон класса В20, м³	0,91		
3ПФ6-2АтV-4		Поз. 1,3...14 по 3ПФ6-1АтVI-4			
	2	Каркас КР15	2	1.465.1-17.4-5	
	15	Стержень напряг. СТН7	2	Схема 1, л. 1	
	16	Бетон класса В22,5, м³	0,91		
3ПФ6-3АтV-4		Поз.1,3...7,10...14 по 3ПФ6-1АтVI-4			
	2	Каркас КР16	2	1.465.1-17.4-5	
	8	Сетка С 14	2	-24	
	9	С 8	4	-21	
	15	Стержень напряг. СТН8	2	Схема 1, л. 1	
	16	Бетон класса В22,5, м³	0,91		
3ПФ6-4АтV-4		Поз. 1,3...7,10...14,16 по 3ПФ-1АтVI-4			
	2	Каркас КР16	2	1.465.1-17.4-5	
	8	Сетка С 14	2	-24	
	9	С 8	4	-21	
	15	Стержень напряг. СТН9	2	Схема 1, л. 1	
3ПФ6-1АтIVС-4		Поз.1...14 по 3ПФ6-1АтVI-4			
	15	Стержень напряг. СТН16	2	Схема 1, л. 1	
	16	Бетон класса В20, м³	0,91		
3ПФ6-2АтIVС-4		Поз.1,3...14 по 3ПФ6-1АтVI-4			
	2	Каркас КР15	2	1.465.1-17.4-5	
	15	Стержень напряг. СТН17	2	Схема 1, л. 1	
	16	Бетон класса В20, м³	0,91		

Марка	Поз	Наименование	Кол.	Обозначение документа	Масса, т
		Поз.1,3...7,10...14 по 3ПФ6-1АтVI-4			
	2	Каркас КР16	2	1.465.1-17.4-5	
	8	Сетка С14	2	-24	
3ПФ6-3АтIVС-4	9	С8	4	-21	
	15	Стержень напряг. СТН18	2	Схема 1, л. 1	
	16	Бетон класса В22,5, м³	0,91		
		Поз.1,3..7,10..14 по 3ПФ6-1АтVI-4			
	2	Каркас КР16	2	1.465.1-17.4-5	
	8	Сетка С14	2	-24	
3ПФ6-4АтIVС-4	9	С8	4	-21	
	15	Стержень напряг СТН19	2	Схема 1, л. 1	2,28
	16	Бетон класса В22,5, м³	0,91		
		Поз 1..14 по 3ПФ6-1АтVI-4			
3ПФ6-1АIIIв-4	15	Стержень напряг СТН25	2	Схема 1, л. 1	
	16	Бетон класса В15, м³	0,91		
		Поз 1,3...14 по 3ПФ6 1АтVI-4			
3ПФ6-2АIIIв-4	2	Каркас КР15	2	1.465.1-17.4-5	
	15	Стержень напряг. СТН26	2	Схема 1, л.1	
	16	Бетон класса В20, м³	0,91		
		Поз.1,3..7,10...14 по 3ПФ6-1АтVI-4			
	2	Каркас КР16	2	1.465.1-17.4-5	
3ПФ6-3АIIIв-4	8	Сетка С14	2	-24	
	9	С8	4	-21	
	15	Стержень напряг СТН27	2	Схема 1, л. 1	
	16	Бетон класса В20, м³	0,91		

Марка	Поз.	Наименование	Кол	Обозначение документа	Масса, т
		Поз 1,3...7,10..14 по 3ПФ6-1АтVI-4			
	2	Каркас КР16	2	1.465.1-17.4-5	
3ПФ6-4АIIIв-4	8	Сетка С14	2	-24	
	9	С8	4	-21	
	15	Стержень напряг. СТН28	2	Схема 1, л. 1	
	16	Бетон класса В22,5, м³	0,91		
		Поз.1 14 по 3ПФ6-1АтVI-4			
3ПФ6-1АIV-4Н	15	Стержень напряг. СТН21	2	Схема 1, л.1	
3ПФ6-1АIV-4П	16	Бетон класса В20, м³	0,91		
		Поз 1,3..14 по 3ПФ6-1АтVI-4			2,28
3ПФ6-2АIV-4Н	2	Каркас КР15	2	1.465.1-17.4-5	
3ПФ6-2АIV-4П	15	Стержень напряг СТН22	2	Схема 1, л.1	
	16	Бетон класса В20, м³	0,91		
		Поз 1,3. 7,10..14 по 3ПФ6 1АтVI-4			
3ПФ6-3АIV-4Н	2	Каркас КР16	2	1.465.1-17.4-5	
3ПФ6-3АIV-4П	8	Сетка С14	2	-24	
	15	Стержень напряг СТН23	2	Схема 1, л.1	
	16	Бетон класса В22,5, м³	0,91		
		Поз 1,3 7,10..14 по 3ПФ6 1АтVI-4			
3ПФ6-4АIV-4Н	2	Каркас КР16	2	1.465.1-17.4-5	
3ПФ6-4АIV-4П	8	Сетка С14	2	-24	
	9	С8	4	-21	
	15	Стержень напряг СТН24	2	Схема 1, л. 1	
	16	Бетон класса В22,5, м³	0,91		

Инв № подл | Подпись и дата | Взам инв №

1.465.1-17.3-3

Лист 5

пров

коп Хоменко

Марка	Поз.	Наименование	Кол.	Обозначение документа	Масса, т
		Поз. 1...14 по 3ПФ6-1АтVI-4			
3ПФ6-1АтVСК-4Н	15	Стержень напряг. СТН 11	2	Схема 2, л. 1	
	16	Бетон класса В20, м³	0,91		
		Поз. 1,3...14 по 3ПФ6-1АтVI-4			
	2	Каркас КР 15	2	1.465.1-17.4-5	
3ПФ6-2АтVСК-4Н	15	Стержень напряг. СТН 12	2	Схема 2, л. 1	
	16	Бетон класса В22,5 м³	0,91		
		Поз. 1,3...7,10...14 по 3ПФ6-1АтVI-4			
	2	Каркас КР 16	2	1.465.1-17.4-5	
3ПФ6-3АтVСК-4Н	8	Сетка С 14	2	-24	2,28
	15	Стержень напряг. СТН 13	2	Схема 2, л. 1	
	16	Бетон класса В22,5 м³	0,91		
		Поз. 1,3...7,10...14,16 по 3ПФ6-1АтVI-4			
	2	Каркас КР 16	2	1.465.1-17.4-5	
3ПФ6-4АтVСК-4Н	8	Сетка С 14	2	-24	
	9	С 8	4	-21	
	15	Стержень напряг. СТН 14	2	Схема 2, л. 1	
		Поз. 1,3...14 по 3ПФ6-1АтVI-4			
3ПФ6-1АIIIв-4Н	2	Каркас КР 15	2	1.465.1-17.4-5	
3ПФ6-1АIIIв-4П	15	Стержень напряг. СТН 25	2	Схема 1, л. 1	
	16	Бетон класса В 15, м³	0,91		

Марка	Поз.	Наименование	Кол.	Обозначение документа	Масса, т
		Поз. 1,3...14 по 3ПФ6-1АтVI-4			
3ПФ6-2АIIIв-4Н	2	Каркас КР 16	2	1.465.1-17.4-5	
3ПФ6-2АIIIв-4П	15	Стержень напряг. СТН 26	2	Схема 1, л. 1	
	16	Бетон класса В20, м³	0,91		
		Поз. 1,3...7,9...14 по 3ПФ6-1АтVI-4			
3ПФ6-3АIIIв-4Н	2	Каркас КР 16	2	1.465.1-17.4-5	2,28
3ПФ6-3АIIIв-4П	8	Сетка С 14	2	-24	
	15	Стержень напряг. СТН 27	2	Схема 1, л. 1	
	16	Бетон класса В20, м³	0,91		
		Поз. 1,3...7,10...14 по 3ПФ6-1АтVI-4			
	2	Каркас КР 16	2	1.465.1-17.4-5	
3ПФ6-4АIIIв-4Н	8	Сетка С 14	2	-24	
3ПФ6-4АIIIв-4П	9	С 8	4	-21	
	15	Стержень напряг. СТН 28	2	Схема 1, л. 1	
	16	Бетон класса В22,5 м³	0,91		
		Поз. 1,3...16 по 3ПФ6-1АтVI-4			
3ПФ6-1АтVIЛ-4	2	Каркас КР 15	2	1.465.1-17.4-5	
		Поз. 1,3...7,9...14,16 по 3ПФ6-1АтVI-4			
3ПФ6-2АтVIЛ-4	2	Каркас КР 16	2	1.465.1-17.4-5	1.77
	8	Сетка С 14	2	-24	2.09
	15	Стержень напряг. СТН 2	2	Схема 1, л. 1	

См. примечание на л. 5 докум 1.

Взам. инв №
Подпись и дата
Инв. № подл

Марка	Поз.	Наименование	Кол.	Обозначение документа	Масса, т
3ПФ6-3АтVIЛ-4		Поз.1,3...7,10...14,16 по 3ПФ6-1АтVI-4			
	2	Каркас КР16	2	1.465.1-17.4-5	
	8	Сетка С14	2	-24	
	9	С8	4	-21	
	15	Стержень напряг. СТН3	2	Схема 1, л.1	
3ПФ6-1АтVЛ-4		Поз. 1...14 по 3ПФ6-1АтVI-4			
	15	Стержень напряг. СТН6	2	Схема 1, л. 1	
	16	Бетон класса В20, $м^3$	0,91		
3ПФ6-2АтVЛ-4		Поз.1,3...14 по 3ПФ6-1АтVI-4			
	2	Каркас КР15	2	1.465.1-17.4-5	
	15	Стержень напряг. СТН7	2	Схема 1, л.1	1,77 / 2,09
	16	Бетон класса В22,5, $м^3$	0,91		
3ПФ6-3АтVЛ-4		Поз 1,3...7,10...14 по 3ПФ6-1АтVI-4			
	2	Каркас КР16	2	1.465.1-17.4-5	
	8	Сетка С14	2	-24	
	9	С8	4	-21	
	15	Стержень напряг. СТН8	2	Схема 1, л. 1	
	16	Бетон класса В22,5, $м^3$	0,91		
3ПФ6-4АтVЛ-4		Поз.1,4...7,10...14,16 по 3ПФ6-1АтVI-4			
	2	Каркас КР17	2	1.465.1-17.4-5	
	3	КР28	2	-7	
	8	Сетка С14	2	-24	
	9	С8	4	-21	
	15	Стержень напряг СТН9	2	Схема 1, л. 1	

Марка	Поз.	Наименование	Кол.	Обозначение документа	Масса, т
3ПФ6-1АтIVСА-4		Поз.1...14 по 3ПФ6-1АтVI-4			
	15	Стержень напряг. СТН16	2	Схема 1, л.1	
	16	Бетон класса В20, $м^3$	0,91		
3ПФ6-2АтIVСА-4		Поз. 1,3...14 по 3ПФ6-1АтVI-4			
	2	Каркас КР15	2	1.465.1-17.4-5	
	15	Стержень напряг СТН17	2	Схема 1, л.1	
	16	Бетон класса В20, $м^3$	0,91		
3ПФ6-3АтIVСА-4		Поз.1,3...7,10...14 по 3ПФ6-1АтVI-4			
	2	Каркас КР16	2	1.465.1-17.4-5	
	8	Сетка С14	2	-24	
	9	С8	4	-21	1,77 / 2,09
	15	Стержень напряг. СТН18	2	Схема 1, л. 1	
	16	Бетон класса В22,5 $м^3$	0,91		
3ПФ6-4АтIVСА-4		Поз.1,3...7,10...14 по 3ПФ6-1АтVI-4			
	2	Каркас КР16	2	1.465.1-17.4-5	
	8	Сетка С14	2	-24	
	9	С8	4	-21	
	15	Стержень напряг. СТН19	2	Схема 1, л. 1	
	16	Бетон класса В22,5 $м^3$	0,91		
3ПФ6-1АIIIв/1-4		Поз. 1,3...14 по 3ПФ6-1АтVI-4			
	2	Каркас КР15	2	1.465.1-17.4-5	
	15	Стержень напряг. СТН25	2	Схема 1, л. 1	
	16	Бетон класса В15, $м^3$	0,91		

Инв.№ подл. | Подпись и дата | Взам. инв.№

Марка	Поз.	Наименование	Кол	Обозначение документа	Масса, т
3ПФ6-2АIIIвА-4		Поз. 1,3...14 по 3ПФ6-1АтVI-4			
	2	Каркас КР 15	2	1.465.1-17.4-5	
	15	Стержень напряг. СТН26	2	Схема 1, л. 1	
	16	Бетон класса В 20, м³	0,91		
3ПФ6-3АIIIвА-4		Поз. 1,3...7,10...14 по 3ПФ6-1АтVI-4			
	2	Каркас КР16	2	1.465.1-17.4-5	
	8	Сетка С14	2	-24	
	9	С8	4	-21	
	15	Стержень напряг. СТН27	2	Схема 1, л. 1	1,77 / 2,09
	16	Бетон класса В20, м³	0,91		
3ПФ6-4АIIIвА-4		Поз. 1,4...7,10.14 по 3ПФ6-1АтVI 4			
	2	Каркас КР17	2	1.465.1-17.4-5	
	3	КР28	2	-7	
	8	Сетка С 14	4	-24	
	9	С8	2	-21	
	15	Стержень напряг СТН28	2	Схема 1, л. 1	
	16	Бетон класса В22,5 м³	0,91		

Марка плиты	Напрягаемая арматура класса										Всего	Изделия арматурные											Всего
												Арматура класса											
	Ат-VI				Ат-V							А-III							Вр-I				
	ГОСТ 10884-81											ГОСТ 5781-82							ГОСТ 6727-80				
	ф 12	ф 14	ф 16	Итого	ф 12	ф 14	ф 16	ф 18		Итого		ф 6	ф 8	ф 10	ф 12	ф 14	ф 16	Итого	ф 3	ф 4	ф 5	Итого	
3ПФ6-1Ат VI-1	10,6			10,6							10,6	2,0	2,0	4,6	10,8			19,4	2,0	22,0	4,0	28,0	47,4
3ПФ6-2Ат VI-1		14,8		14,8							14,8	2,0	2,0	4,6		14,4		23,0	2,0	16,0	13,6	31,6	54,6
3ПФ6-3Ат VI-1			19,2	19,2							19,2	2,0		4,2	5,2		18,8	30,2	2,0	10,4	22,0	34,4	64,6
3ПФ6-1Ат V-1					10,6					10,6	10,6	2,0	2,0	4,6	10,8			19,4	2,0	22,0	4,0	28,0	47,4
3ПФ6-2Ат V-1						14,8				14,8	14,8	2,0	2,0	4,6		14,4		23,0	2,0	20,0	7,2	29,2	52,2
3ПФ6-3Ат V-1							19,2			19,2	19,2	2,0	2,0	4,6		14,4		23,0	2,0	16,0	13,6	31,6	54,6
3ПФ6-4Ат V-1								24,3		24,3	24,3	2,0		4,2	5,2		18,8	30,2	2,0	10,4	22,0	34,4	64,6

Продолжение ведомости

Изделия закладные												Всего	Общий расход
Арматура класса						Прокат марки							
А-III				А-I		ВСт3кп2-1							
ГОСТ 5781-82						ГОСТ 103-76			ГОСТ 8509-86				
ф10	ф12	ф14	Итого	ф12	Итого	-6х10		Итого	∠75х6		Итого		
1,6	2,0	0,2	3,8	2,4	2,4	2,0		2,0	2,8		2,8	11,0	69,0
													80,4
													94,8
													69,0
													78,0
													84,8
													99,9

Сталь ВСт3кп2-1 по ТУ 14-1-3023-80.

Гл.инж.пр.	БАЖАНОВА		
Разраб.	Петрова		
Исполн.	Николаева		
Провер.	Святова		
Н.контр.	Петрова		

1.465.1-17.3-РС1

Ведомость расхода стали на плиту с одним проемом размером 1,5х1,7м, кг

Стадия	Лист	Листов
Р	1	5

ЦНИИПРОМЗДАНИЙ

Инв.№подл | Подпись и дата | Взам.инв.№

Марка плиты	Напрягаемая арматура класса										Всего	Изделия арматурные											Всего
												Арматура класса											
	A_T-IV C					A-III в						A-III							Вр-I				
	ГОСТ 10884-81											ГОСТ 5781-82							ГОСТ 6727-80				
	Ф14	Ф16	Ф18	Ф20	Итого	Ф16	Ф18	Ф20	Ф22	Итого		Ф6	Ф8	Ф10	Ф12	Ф14	Ф16	Итого	Ф3	Ф4	Ф5	Итого	
3ПФ6-1A_T IV C-1	14,6				14,6						14,6	2,0	2,0	4,6	10,8			19,4	2,0	22,0	4,0	28,0	47,4
3ПФ6-2A_T IV C-1		19,2			19,2						19,2	2,0	2,0	4,6		14,4		23,0	2,0	20,0	7,2	29,2	52,2
3ПФ6-3A_T IV C-1			24,3		24,3						24,3	2,0	2,0	4,6		14,4		23,0	2,0	16,0	13,6	31,6	54,6
3ПФ6-4A_T IV C-1				30,0	30,0						30,0	2,0		4,2	5,2		18,8	30,2	2,0	10,4	22,0	34,4	64,6
3ПФ6-1A III в-1						19,0				19,0	19,0	2,0	2,0	4,6	10,8			19,4	2,0	22,0	4,0	28,0	47,4
3ПФ6-2A III в-1							24,3			24,3	24,3	2,0	2,0	4,6		14,4		23,0	2,0	20,0	7,2	29,2	52,2
3ПФ6-3A III в-1								30,0		30,0	30,0	2,0		4,2	5,2		18,8	30,2	2,0	16,0	13,6	31,6	61,8
3ПФ6-4A III в-1									36,4	36,4	36,4	2,0		4,2	5,2		18,8	30,2	2,0	10,4	22,0	34,4	64,6

Продолжение ведомости

Изделия закладные													Общий расход
Арматура класса						Прокат марки						Всего	
A-III				A-I		ВСт3кп2-1							
ГОСТ 5781-82						ГОСТ 103-76			ГОСТ 8509-86				
Ф10	Ф12	Ф14	Итого	Ф12	Итого	-6×10		Итого	∠75×6		Итого		
1,6	2,0	0,2	3,8	2,4	2,4	2,0		2,0	2,8		2,8	11,0	73,0
													82,4
													89,9
													105,6
													77,4
													87,5
													102,8
													112,0

Инв. N подл. | Подпись и дата | Взам. инв. N

Марка плиты	Напрягаемая арматура класса										Всего	Изделия арматурные												Всего
												Арматура класса												
	А-IV					Ат-V СК						А-III							Вр-I					
	ГОСТ 5781-82					ГОСТ 10884-81						ГОСТ 5781-82							ГОСТ 6727-80					
	Ф14	Ф16	Ф18	Ф20	Итого	Ф12	Ф14	Ф16	Ф18	Итого		Ф6	Ф8	Ф10	Ф12	Ф14	Ф16	Итого	Ф3	Ф4	Ф5		Итого	
3ПФ6-1АIV-1Н(П)	14,6				14,6						14,6	2,0	2,0	4,6	10,8			19,4	2,0	22,0	4,0		28,0	47,4
3ПФ6-2АIV-1Н(П)		19,2			19,2						19,2	2,0	2,0	4,6		14,4		23,0	2,0	20,0	7,2		29,2	52,2
3ПФ6-3АIV-1Н(П)			24,3		24,3						24,3	2,0	2,0	4,6		14,4		23,0	2,0	16,0	13,6		31,6	54,6
3ПФ6-4АIV-1Н(П)				30,0	30,0						30,0	2,0		4,2	5,2		18,8	30,2	2,0	10,4	22,0		34,4	64,6
3ПФ6-1АтV СК-1Н						10,6				10,6	10,6	2,0	2,0	4,6	10,8			19,4	2,0	22,0	4,0		28,0	47,4
3ПФ6-2АтV СК-1Н							14,8			14,8	14,8	2,0	2,0	4,6		14,4		23,0	2,0	20,0	7,2		29,2	52,2
3ПФ6-3АтV СК-1Н								19,2		19,2	19,2	2,0	2,0	4,6		14,4		23,0	2,0	16,0	13,6		31,6	54,6
3ПФ6-4АтV СК-1Н									24,3	24,3	24,3	2,0		4,2	5,2		18,8	30,2	2,0	10,4	22,0		34,4	64,6

Продолжение ведомости

Изделия закладные												Общий расход
Арматура класса							Прокат марки				Всего	
А-III				А-I			ВСТ3 кп 2-1					
ГОСТ 5781-82							ГОСТ 103-76		ГОСТ 8509-86			
Ф10	Ф12	Ф14	Итого	Ф12		Итого	-6×10	Итого	L75×6	Итого		
1,6	2,0	0,2	3,8	2,4		2,4	2,0	2,0	2,8	2,8	11,0	73,0
												82,4
												89,9
												105,6
												69,0
												78,0
												84,8
												99,9

Инв. N подл. | Подпись и дата | Взам. инв. N

Марка плиты	Напрягаемая арматура класса											Изделия арматурные												
												Арматура класса												Всего
	А-III в					Ат-VI					Всего	А-III								Вр-I				
						ГОСТ 10884-81						ГОСТ 5781-82								ГОСТ 6727-80				
	Ф16	Ф18	Ф20	Ф22	Итого	Ф12	Ф14	Ф16		Итого		Ф6	Ф8	Ф10	Ф12	Ф14	Ф16	Ф18	Итого	Ф3	Ф4	Ф5	Итого	
3ПФ6-1А$\underline{III}_{в}$-1 Н(П)	19,0				19,0						19,0	2,0	2,0	4,6	10,8				19,4	2,0	22,0	4,0	28,0	47,4
3ПФ6-2А$\underline{III}_{в}$-1Н(П)		24,3			24,3						24,3	2,0	2,0	4,6		14,4			23,0	2,0	20,0	7,2	29,2	52,2
3ПФ6-3А$\underline{III}_{в}$-1Н(П)			30,0		30,0						30,0	2,0		4,2	5,2		18,8		30,2	2,0	16,0	13,6	31,6	61,8
3ПФ6-4А-$\underline{III}_{в}$-1Н(П)				36,4	36,4						36,4	2,0		4,2	5,2		18,8		30,2	2,0	10,4	22,0	34,4	64,6
3ПФ6-1А$_{т}$$\underline{VI}$ Л-1						10,6				10,6	10,6	2,0	2,0	4,6	10,8				19,4	2,0	22,0	4,0	28,0	47,4
3ПФ6-2А$_{т}$ $\underline{VI}$ Л-1							14,8			14,8	14,8	2,0	2,0	4,6		14,4			23,0	2,0	16,0	13,6	31,6	54,6
3ПФ6-3А$_{т}$ $\underline{VI}$ Л-1								19,2		19,2	19,2	2,0		4,2	5,2		18,8		30,2	2,0	10,4	22,0	34,4	64,6

Продолжение ведомости

Изделия закладные														Общий расход
Арматура класса							Прокат марки						Всего	
А-III				А-I			Вст 3 кп 2-1							
ГОСТ 5781-82							ГОСТ 103-76			ГОСТ 8509-86				
Ф10	Ф12	Ф14	Итого	Ф12		Итого	-6х10		Итого	L75х6		Итого		
1,6	2,0	0,2	3,8	2,4		2,4	2,0		2,0	2,8		2,8	11,0	77,4
														87,5
														102,8
														112,0
														69,0
														80,4
														94,8

Инв. N подл. | Подпись и дата | Взам. инв. N

Марка плиты	Напрягаемая арматура класса															Всего	Изделия арматурные											Всего
																	Арматура класса											
	A_T-V					A_T-IVC					A-IIIB						A-III							Вр-I				
	ГОСТ 10884-81																ГОСТ 5781-82							ГОСТ 6727-80				
	ф12	ф14	ф16	ф18	Итого	ф14	ф16	ф18	ф20	Итого	ф16	ф18	ф20	ф22	Итого		ф6	ф8	ф10	ф12	ф14	ф16	Итого	ф3	ф4	ф5	Итого	
3ПФ6-1A_TV Л-1	10,6				10,6											10,6	2,0	2,0	4,6	10,8			19,4	2,0	22,0	4,0	28,0	47,4
3ПФ6-2A_TV Л-1		14,8			14,8											14,8	2,0	2,0	4,6		14,4		23,0	2,0	20,0	7,2	29,2	52,2
3ПФ6-3A_TV Л-1			19,2		19,2											19,2	2,0		4,2	5,2		18,8	30,2	2,0	16,0	13,6	31,6	61,8
3ПФ6-4A_TV Л-1				24,3	24,3											24,3	2,0		4,2	5,2		18,8	30,2	2,0	10,4	22,0	34,4	64,6
3ПФ6-1A_TIVC Л-1						14,6				14,6						14,6	2,0	2,0	4,6	10,8			19,4	2,0	22,0	4,0	28,0	47,4
3ПФ6-2A_TIVC Л-1							19,2			19,2						19,2	2,0	2,0	4,6		14,4		23,0	2,0	20,0	7,2	29,2	52,2
3ПФ6-3A_TIVC Л-1								24,3		24,3						24,3	2,0		4,2	5,2		18,8	30,2	2,0	16,0	13,6	31,6	61,8
3ПФ6-4A_TIVC Л-1									30,0	30,0						30,0	2,0		4,2	5,2		18,8	30,2	2,0	10,4	22,0	34,4	64,6
3ПФ6-1A_TIIIB Л-1											19,0				19,0	19,0	2,0	2,0	4,6	10,8			19,4	2,0	22,0	4,0	28,0	47,4
3ПФ6-2A_TIIIB Л-1												24,3			24,3	24,3	2,0	2,0	4,6		14,4		23,0	2,0	20,0	7,2	29,2	52,2
3ПФ6-3A_TIIIB Л-1													30,0		30,0	30,0	2,0		4,2	5,2		18,8	30,2	2,0	16,0	13,6	31,6	61,8
3ПФ6-4A_TIIIB Л-1														5,4	36,4	36,4	2,0		4,2	5,2		18,8	30,2	2,0	10,4	22,0	34,4	64,6

Продолжение ведомости

Изделия закладные												Общий расход
Арматура класса							Прокат марки				Всего	
A-III				A-I			ВСт3кп2-1					
ГОСТ 5781-82							ГОСТ 103-76		ГОСТ 8509-86			
ф10	ф12	ф14	Итого	ф12		Итого	-6х10	Итого	L75х6	Итого		
1,6	2,0	0,2	3,8	2,4		2,4	2,0	2,0	2,8	2,8	11,0	69,0
												78,0
												92,0
												99,9
												73,0
												82,4
												97,1
												105,6
												77,4
												87,5
												102,8
												112,0

Инв. № подл. | Подпись и дата | Взам. инв. №

Марка плиты	Напрягаемая арматура класса											Изделия арматурные													
												Арматура класса													Всего
	Ат-VI					Ат-V					Всего	А-III									Вр-I				
	ГОСТ 10884-81											ГОСТ 5781-82									ГОСТ 6727-80				
	ф12	ф14	ф16	ф18	Итого	ф12	ф14	ф16	ф18	Итого		ф6	ф8	ф10	ф12	ф14	ф16	ф18		Итого	ф3	ф4	ф5	Итого	
3ПФ6-1АтVI-2	10,6				10,6						10,6	2,0	2,0	5,6	8,1					17,7	1,6	20,1	4,0	25,7	43,4
3ПФ6-2АтVI-2		14,8			14,8						14,8	2,0	2,0	5,6		10,8				20,4	1,6	16,2	10,5	28,3	48,7
3ПФ6-3АтVI-2			19,2		19,2						19,2	2,0		5,2	5,2		14,1			26,5	1,6	10,6	18,9	31,1	57,6
3ПФ6-1АтV-2						10,6				10,6	10,6	2,0	2,0	5,6	8,1					17,7	1,6	20,1	4,0	25,7	43,4
3ПФ6-2АтV-2							14,8			14,8	14,8	2,0	2,0	5,6		10,8				20,4	1,6	18,6	6,4	26,6	47,0
3ПФ6-3АтV-2								19,2		19,2	19,2	2,0		5,2	5,2		14,1			26,5	1,6	16,2	10,5	28,3	54,8
3ПФ6-4АтV-2									24,3	24,3	24,3	2,0		5,2	5,2		14,1			26,5	1,6	10,6	18,9	31,1	57,6

Продолжение ведомости

Изделия закладные														Общий расход
Арматура класса							Прокат марки						Всего	
А-III				А-I			ВСт3 кп2-1							
ГОСТ 5781-82							ГОСТ 103-76			ГОСТ 8509-86				
ф10	ф12	ф14	Итого	ф12		Итого	-6х10		Итого	∠75х6		Итого		
1,6	2,0	0,2	3,8	2,4		2,4	2,0		2,0	2,8		2,8	11,0	65,0
														74,5
														87,8
														65,0
														72,8
														85,0
														92,9

Сталь Вст3 кп2-1 по ТУ 14-1-3023-80

Гл инж пр	Бажанова		1.465.1-17.3-РС2
Разраб	Петрова		Ведомость расхода стали на плиту с двумя проемами размером 1,5×1,7 м, кг.
Исполн	Николаева		Стадия Р · Лист 1 · Листов 4
Провер	Святова		ЦНИИпромзданий
Н.контр	Петрова		

Инв № подл. | Подпись и дата | Взам. инв №

Марка плиты	Напрягаемая арматура класса															Всего	Изделия арматурные											Всего
																	Арматура класса											
	Ат-IV с					А-IIIв					А-IV						А-III							Вр-I				
	ГОСТ 10884-81										ГОСТ 5781-82						ГОСТ 5781-82							ГОСТ 6727-80				
	Ф14	Ф16	Ф18	Ф20	Итого	Ф16	Ф18	Ф20	Ф22	Итого	Ф14	Ф16	Ф18	Ф20	Итого		Ф6	Ф8	Ф10	Ф12	Ф14	Ф16	Итого	Ф3	Ф4	Ф5	Итого	
3ПФ6-1АтIVС-2	14,6				14,6											14,6	2,0	2,0	5,6	8,1			17,7	1,6	20,1	4,0	25,7	43,4
3ПФ6-2АтIVС-2		19,2			19,2											19,2	2,0	2,0	5,6		10,8		20,4	1,6	18,6	6,4	26,6	47,0
3ПФ6-3АтIVС-2			24,3		24,3											24,3	2,0		5,2	5,2		14,1	26,5	1,6	16,2	10,5	28,3	54,8
3ПФ6-4АтIVС-2				30,0	30,0											30,0	2,0		5,2	5,2		14,1	26,5	1,6	10,6	18,9	31,1	57,6
3ПФ6-1АIIIв-2						19,0				19,0						19,0	2,0	2,0	5,6	8,1			17,7	1,6	20,1	4,0	25,7	43,4
3ПФ6-2АIIIв-2							24,3			24,3						24,3	2,0	2,0	5,6		10,8		20,4	1,6	18,6	6,4	26,6	47,0
3ПФ6-3АIIIв-2								30,0		30,0						30,0	2,0		5,2	5,2		14,1	26,5	1,6	16,2	10,5	28,3	54,8
3ПФ6-4АIIIв-2									36,4	36,4						36,4	2,0		5,2	5,2		14,1	26,5	1,6	10,6	18,9	31,1	57,6
3ПФ6-1АIV-2Н(П)											14,6				14,6	14,6	2,0	2,0	5,6	8,1			17,7	1,6	20,1	4,0	25,7	43,4
3ПФ6-2АIV-2Н(П)												19,2			19,2	19,2	2,0	2,0	5,6		10,8		20,4	1,6	18,6	6,4	26,6	47,0
3ПФ6-3АIV-2Н(П)													24,3		24,3	24,3	2,0		5,2	5,2		14,1	26,5	1,6	16,2	10,5	28,3	54,8
3ПФ6-4АIV-2Н(П)														30,0	30,0	30,0	2,0		5,2	5,2		14,1	26,5	1,6	10,6	18,9	31,1	57,6

Продолжение ведомости

	Изделия закладные													Общий расход
	Арматура класса						Прокат марки						Всего	
	А-III				А-I		ВСт3кп2-1							
	ГОСТ 5781-82						ГОСТ 103-76			ГОСТ 8509-86				
	Ф10	Ф12	Ф14	Итого	Ф12	Итого	-6х10		Итого	L75х6		Итого		
2	1,6	2,0	0,2	3,8	2,4	2,4	2,0		2,0	2,8		2,8	11,0	69,0
														77,2
														90,1
														98,6
														73,4
														82,3
														95,8
														105,0
														69,0
														77,2
														90,1
														98,6

Взам. инв. N | Подпись и дата | Инв. N подл.

Марка плиты	Напрягаемая арматура класса														Изделия арматурные											Всего
															Арматура класса											
	Ат-V СК					А-III в					Ат-VI				А-III							Вр-I				
	ГОСТ 10884-81										ГОСТ 10884-81				ГОСТ 5781-82							ГОСТ 6727-80				
	ф12	ф14	ф16	ф18	Итого	ф16	ф18	ф20	ф22	Итого	ф12	ф14	ф16	Итого	ф6	ф8	ф10	ф12	ф14	ф16	Итого	ф3	ф4	ф5	Итого	
3ПФ6-1АтVСК-2Н	10,6				10,6										10,6	2,0	2,0	5,6	8,1			17,7	1,6	20,1	4,0	25,7	43,4
3ПФ6-2АтVСК-2Н		14,8			14,8										14,8	2,0	2,0	5,6		10,8		20,4	1,6	18,6	6,4	26,6	47,0
3ПФ6-3АтVСК-2Н			19,2		19,2										19,2	2,0		5,2	5,2		14,1	26,5	1,6	16,2	10,5	28,3	54,8
3ПФ6-4АтVСК-2Н				24,3	24,3										24,3	2,0		5,2	5,2		14,1	26,5	1,6	10,6	18,9	31,1	57,6
3ПФ6-1АIIIв-2Н(П)						19,0				19,0					19,0	2,0	2,0	5,6	8,1			17,7	1,6	20,1	4,0	25,7	43,4
3ПФ6-2АIIIв-2Н(П)							24,3			24,3					24,3	2,0	2,0	5,6		10,8		20,4	1,6	18,6	6,4	26,6	47,0
3ПФ6-3АIIIв-2Н(П)								30,0		30,0					30,0	2,0		5,2	5,2		14,1	26,5	1,6	16,2	10,5	28,3	54,8
3ПФ6-4АIIIв-2Н(П)									36,4	36,4					36,4	2,0		5,2	5,2		14,1	26,5	1,6	10,6	18,9	31,1	57,6
3ПФ6-1АтVI Л-2											10,6			10,6	10,6	2,0	2,0	5,6	8,1			17,7	1,6	20,1	4,0	25,7	43,4
3ПФ6-2АтVI Л 2												14,8		14,8	14,8	2,0	2,0	5,6		10,8		20,4	1,6	16,2	10,5	28,3	48,7
3ПФ6-3АтVI Л-2													19,2	19,2	19,2	2,0		5,2	5,2		14,1	26,5	1,6	10,6	18,9	31,1	57,6

Продолжение ведомости

Изделия закладные														Общий расход
Арматура класса							Прокат марки						Всего	
А-III				А-I			ВСт3кп2-1							
ГОСТ 5781-82							ГОСТ 103-76			ГОСТ 8509-86				
ф10	ф12	ф14	Итого	ф12		Итого	-6×10		Итого	L75×6		Итого		
1,6	2,0	0,2	3,8	2,4		2,4	2,0		2,0	2,3		2,8	11[illegible]	65,0
														72,8
														85,0
														92,9
														73,4
														82,3
														95,8
														105,0
														65,0
														74,5
														87,8

Инв № подл. | Подпись и дата | Взам. инв №

Пров

Кон Коменко

Марка плиты	Напрягаемая арматура класса															Всего	Изделия арматурные											Всего
																	Арматура класса											
	Ат-V					Ат-IVС					А-IIIв						А-III							Вр-I				
	ГОСТ 10884-81																ГОСТ 5781-82							ГОСТ 6727-80				
	ф12	ф14	ф16	ф18	Итого	ф14	ф16	ф18	ф20	Итого	ф16	ф18	ф20	ф22	Итого		ф6	ф8	ф10	ф12	ф14	ф16	Итого	ф3	ф4	ф5	Итого	
3ПФ6-1АтVА-2	10,6				10,6											10,6	2,0	2,0	5,6	8,1			17,7	1,6	20,1	4,0	25,7	43,4
3ПФ6-2АтVА-2		14,8			14,8											14,8	2,0	2,0	5,6		10,8		20,4	1,6	18,6	6,4	26,6	47,0
3ПФ6-3АтVА-2			19,2		19,2											19,2	2,0		5,2	5,2		14,1	26,5	1,6	16,2	10,5	28,3	54,8
3ПФ6-4АтVА-2				24,3	24,3											24,3	2,0		5,2	5,2		14,1	26,5	1,6	10,6	18,9	31,1	57,6
3ПФ6-1АтIVСА-2						14,6				14,6						14,6	2,0	2,0	5,6	8,1			17,7	1,6	20,1	4,0	25,7	43,4
3ПФ6-2АтIVСА-2							19,2			19,2						19,2	2,0	2,0	5,6		10,8		20,4	1,6	18,6	6,4	26,6	47,0
3ПФ6-3АтIVСА-2								24,3		24,3						24,3	2,0		5,2	5,2		14,1	26,5	1,6	16,2	10,5	28,3	54,8
3ПФ6-4АтIVСА-2									30,0	30,0						30,0	2,0		5,2	5,2		14,1	26,5	1,6	10,6	18,9	31,1	57,6
3ПФ6-1АIIIвА-2											19,0				19,0	19,0	2,0	2,0	5,6	8,1			17,7	1,6	20,1	4,0	25,7	43,4
3ПФ6-2АIIIвА-2												24,3			24,3	24,3	2,0	2,0	5,6		10,8		20,4	1,6	18,6	6,4	26,6	47,0
3ПФ6-3АIIIвА-2													30,0		30,0	30,0	2,0		5,2	5,2		14,1	26,5	1,6	16,2	10,5	28,3	54,8
3ПФ6-4АIIIвА-2														36,4	36,4	36,4	2,0		5,2	5,2		14,1	26,5	1,6	10,6	18,9	31,1	57,6

Продолжение ведомости

Изделия закладные													Всего	Общий расход
Арматура класса							Прокат марки							
А-III				А-I			ВСт 3кп 2-1							
ГОСТ 5781-82							ГОСТ 103-76			ГОСТ 8509-86				
ф10	ф12	ф14	Итого	ф12		Итого	-6х10		Итого	∠75х6		Итого		
1,6	2,0	0,2	3,8	2,4		2,4	2,0		2,0	2,8		2,8	11,0	65,0
														72,8
														85,0
														92,9
														69,0
														77,2
														90,1
														98,6
														73,4
														82,3
														95,8
														105,0

Взам. инв. №

Подпись и дата

Инв. № подл.

1.465.1-17.3-РС2

Лист 4

прав

кол. Хроменко

Марка плиты	Напрягаемая арматура класса									Всего	Изделия арматурные													Всего
											Арматура класса													
	Ат-VI				Ат-V						А-III								Вр-I					
	ГОСТ 10884-81										ГОСТ 5781-82								ГОСТ 6727-80					
	ф12	ф14	ф16	Итого	ф12	ф14	ф16	ф18	Итого		ф6	ф8	ф10	ф12	ф14	ф16		Итого	ф3	ф4	ф5		Итого	
3ПФ6-1АтVI-4	10,6			10,6						10,6	2,0	2,0	18,0					22,0	2,2	20,4	4,0		26,6	48,6
3ПФ6-2АтVI-4		14,8		14,8						14,8	2,0	2,0	14,4	5,4				23,8	2,2	15,8	11,0		29,0	52,8
3ПФ6-3АтVI-4			19,2	19,2						19,2	2,0	2,0	14,4		7,2			25,6	2,2	9,2	21,0		32,4	58,0
3ПФ6-1АтV-4					10,6				10,6	10,6	2,0	2,0	18,0					22,0	2,2	20,4	4,0		26,6	48,6
3ПФ6-2АтV-4						14,8			14,8	14,8	2,0	2,0	14,4	5,4				23,8	2,2	20,4	4,0		26,6	50,4
3ПФ6-3АтV-4							19,2		19,2	19,2	2,0	2,0	14,4		7,2			25,6	2,2	9,2	21,0		32,4	58,0
3ПФ6-4АтV-4								24,3	24,3	24,3	2,0	2,0	14,4		7 2			25,6	2,2	9,2	21,0		32,4	58,0

Продолжение ведомости

Изделия закладные															Общий расход
Арматура класса								Прокат марки						Всего	
А-III					А-I			ВСт3 кп 2-1							
ГОСТ 5781-82								ГОСТ 103-76			ГОСТ 8509-86				
ф10	ф12	ф14		Итого	ф12		Итого	-6×10		Итого	∠75×6		Итого		
1,6	2,0	0,2		3,8	2,4		2,4	2,0		2,0	2,8		2,8	11,0	70,2
															78,6
															88,2
															70,2
															76,2
															88,2
															93,3

Сталь ВСт3кп2-1 по ТУ14-1-3023-80

Гл инж пр	Башанова		
Разраб	Петрова		
Исполн	Николаева		
Провер	Святова		
Н контр	Петрова		

1.465.1-17.3-РС3

Ведомость расхода стали на плиту с одним проемом размером 2,6×2,7 м, кг

Стадия	Лист	Листов
Р	1	4

ЦНИИПРОМЗДАНИЙ

Инв. № подл | Подпись и дата | Взам. инв. №

Марка плиты	Напрягаемая арматура класса															Всего	Изделия арматурные										Всего
																	Арматура класса										
	Ат-IVС					А-IIIв					А-IV						А-III						Вр-I				
	ГОСТ 10884-81										ГОСТ 5781-82						ГОСТ 5781-82						ГОСТ 6727-80				
	ф14	ф16	ф18	ф20	Итого	ф16	ф18	ф20	ф22	Итого	ф14	ф16	ф18	ф20	Итого		ф6	ф8	ф10	ф12	ф14	Итого	ф3	ф4	ф5	Итого	
3ПФ6-1АтIVС-4	14,6				14,6											14,6	2,0	2,0	18,0			22,0	2,2	20,4	4,0	26,6	48,6
3ПФ6-2АтIVС-4		19,2			19,2											19,2	2,0	2,0	14,4	5,4		23,8	2,2	20,4	4,0	26,6	50,4
3ПФ6-3АтIVС-4			24,3		24,3											24,3	2,0	2,0	14,4		7,2	25,6	2,2	9,2	21,0	32,4	58,0
3ПФ6-4АтIVС-4				30,0	30,0											30,0	2,0	2,0	14,4		7,2	25,6	2,2	9,2	21,0	32,4	58,0
3ПФ6-1АIIIв-4						19,0				19,0						19,0	2,0	2,0	18,0			22,0	2,2	20,4	4,0	26,6	48,6
3ПФ6-2АIIIв-4							24,3			24,3						24,3	2,0	2,0	14,4	5,4		23,8	2,2	20,4	4,0	26,6	50,4
3ПФ6-3АIIIв-4								30,0		30,0						30,0	2,0	2,0	14,4		7,2	25,6	2,2	9,2	21,0	32,4	58,0
3ПФ6-4АIIIв-4									36,4	36,4						36,4	2,0	2,0	14,4		7,2	25,6	2,2	9,2	21,0	32,4	58,0
3ПФ6-1АIV-4н(п)											14,6				14,6	14,6	2,0	2,0	18,0			22,0	2,2	20,4	4,0	26,6	48,6
3ПФ6-2АIV-4н(п)												19,2			19,2	19,2	2,0	2,0	14,4	5,4		23,8	2,2	20,4	4,0	26,6	50,4
3ПФ6-3АIV-4н(п)													24,3		24,3	24,3	2,0	2,0	14,4		7,2	25,6	2,2	14,8	12,6	29,6	55,2
3ПФ6-4АIV-4н(п)														30,0	30,0	30,0	2,0	2,0	14,4		7,2	25,6	2,2	9,2	21,0	32,4	58,0

Продолжение ведомости

Изделия закладные														Общий расход
Арматура класса							Прокат марки						Итого	
А-III					А-I		ВСт3кп2-1							
ГОСТ 5781-82							ГОСТ 103-76			ГОСТ 8509-86				
ф10	ф12	ф14		Итого	ф12	Итого	-6×10		Итого	L75×6		Итого		
1,6	2,0	0,2		3,8	2,4	2,4	2,0		2,0	2,8		2,8	11,0	74,2
														80,6
														93,3
														99,0
														78,6
														85,7
														99,0
														105,4
														74,2
														80,6
														90,5
														99,0

Инв. № подл. | Подпись и дата | Взам. инв. №

Марка плиты	Напрягаемая арматура класса														Всего	Изделия арматурные											Всего
																Арматура класса											
	Ат-V ск					А-III в					Ат-VI					А-III							Вр-I				
	ГОСТ 10884-81										ГОСТ 10884-81					ГОСТ 5781-82							ГОСТ 6727-80				
	ф12	ф14	ф16	ф18	Итого	ф16	ф18	ф20	ф22	Итого	ф12	ф14	ф16	Итого		ф6	ф8	ф10	ф12	ф14	ф16	Итого	ф3	ф4	ф5	Итого	
3ПФ6-1АтVск-4н	10,6				10,6										10,6	2,0	2,0	18,0				22,0	2,2	20,4	4,0	26,6	48,6
3ПФ6-2АтVск-4н		14,8			14,8										14,8	2,0	2,0	14,4	5,4			23,8	2,2	20,4	4,0	26,6	50,4
3ПФ6-3АтVск-4н			19,2		19,2										19,2	2,0	2,0	14,4		7,2		25,6	2,2	14,8	12,6	29,6	55,2
3ПФ6-4АтVск-4н				24,3	24,3										24,3	2,0	2,0	14,4		7,2		25,6	2,2	9,2	21,0	32,4	58,0
3ПФ6-1АIIIв-4н(п)						19,0				19,0					19,0	2,0	2,0	14,4	5,4			23,8	2,2	20,4	4,0	26,6	50,4
3ПФ6-2АIIIв-4н(п)							24,3			24,3					24,3	2,0	2,0	14,4		7,2		25,6	2,2	19,4	5,6	27,2	52,8
3ПФ6-3АIIIв-4н(п)								30,0		30,0					30,0	2,0	2,0	14,4		7,2		25,6	2,2	14,8	12,6	29,6	55,2
3ПФ6-4АIIIв-4н(п)									36,4	36,4					36,4	2,0	2,0	14,4		7,2		25,6	2,2	9,2	21,0	32,4	58,0
3ПФ6-1АтVIл-4											10,6			10,6	10,6	2,0	2,0	14,4	5,4			23,8	2,2	20,4	4,0	26,6	50,4
3ПФ6-2АтVIл-4												14,8		14,8	14,8	2,0	2,0	14,4		7,2		25,6	2,2	14,8	12,6	29,6	55,2
3ПФ6-3АтVIл-4													19,2	19,2	19,2	2,0	2,0	14,4		7,2		25,6	2,2	9,2	21,0	32,4	58,0

Продолжение ведомости

	Изделия закладные													Общий расход
	Арматура класса							Прокат марки					Всего	
	А-III				А-I			ВСт 3 кп 2-1						
	ГОСТ 5781-82							ГОСТ 103-76			ГОСТ 8509-86			
	ф10	ф12	ф14	Итого	ф12		Итого	-6×10		Итого	L75×6		Итого	
7	1,6	2,0	0,2	3,8	2,4		2,4	2,0		2,0	2,8		2,8	11,0	70,2
														76,2
														85,4
														93,3
														80,4
														88,1
														96,2
														105,4
														72,0
														81,0
														88,2

Марка плиты	Напрягаемая арматура класса															Всего	Изделия арматурные											Всего
																	Арматура класса											
	Ат-V					Ат-IVС					А-IIIв						А-III							Вр-I				
	ГОСТ 10884-81																ГОСТ 5781-82							ГОСТ 6727-80				
	Ф12	Ф14	Ф16	Ф18	Итого	Ф14	Ф16	Ф18	Ф20	Итого	Ф16	Ф18	Ф20	Ф22	Итого		Ф6	Ф8	Ф10	Ф12	Ф14	Ф16	Итого	Ф3	Ф4	Ф5	Итого	
3ПФ6-1АтVЛ-4	10,6				10,6											10,6	2,0	2,0	18,0				22,0	2,2	20,4	4,0	26,6	48,6
3ПФ6-2АтVЛ-4		14,8			14,8											14,8	2,0	2,0	14,4	5,4			23,8	2,2	20,4	4,0	26,6	50,4
3ПФ6-3АтVЛ-4			19,2		19,2											19,2	2,0	2,0	14,4		7,2		25,6	2,2	9,2	21,0	32,4	58,0
3ПФ6-4АтVЛ-4				24,3	24,3											24,3	2,0	—	14,0	5,2		9,4	30,6	2,2	9,2	21,0	32,4	63,0
3ПФ6-1АтIVСЛ-4						14,6				14,6						14,6	2,0	2,0	18,0				22,0	2,2	20,4	4,0	26,6	48,6
3ПФ6-2АтIVСЛ-4							19,2			19,2						19,2	2,0	2,0	14,4	5,4			23,8	2,2	20,4	4,0	26,6	50,4
3ПФ6-3АтIVСЛ-4								24,3		24,3						24,3	2,0	2,0	14,4		7,2		25,6	2,2	9,2	21,0	32,4	58,0
3ПФ6-4АтIVСЛ-4									30,0	30,0						30,0	2,0	2,0	14,4		7,2		25,6	2,2	9,2	21,0	32,4	58,0
3ПФ6-1АIIIвЛ-4											19,0				19,0	19,0	2,0	2,0	14,4	5,4			23,8	2,2	20,4	4,0	26,6	50,4
3ПФ6-2АIIIвЛ-4												24,3			24,3	24,3	2,0	2,0	14,4	5,4			23,8	2,2	20,4	4,0	26,6	50,4
3ПФ6-3АIIIвЛ-4													30,0		30,0	30,0	2,0	2,0	14,4		7,2		25,6	2,2	9,2	21,0	32,4	58,0
3ПФ6-4АIIIвЛ-4														36,4	36,4	36,4	2,0	—	14,0	5,2		9,4	30,6	2,2	9,2	21,0	32,4	63,0

Продолжение ведомости

Изделия закладные														Общий расход
Арматура класса							Прокат марки						Всего	
А-III				А-I			ВСт3кп2-1							
ГОСТ 5781-82							ГОСТ 103-76			ГОСТ 8509-86				
Ф10	Ф12	Ф14	Итого	Ф12		Итого	-6×10		Итого	L75×6		Итого		
1,6	2,0	0,2	3,8	2,4		2,4	2,0		2,0	2,8		2,8	11,0	70,2
														76,2
														88,2
														98,3
														74,2
														80,6
														93,3
														99,0
														80,4
														85,7
														99,0
														110,4