ТИПОВЫЕ КОНСТРУКЦИИ, ИЗДЕЛИЯ И УЗЛЫ ЗДАНИЙ И СООРУЖЕНИЙ

# СЕРИЯ 3.503.1-75

# МОСТЫ АВТОДОРОЖНЫЕ СБОРНЫЕ ЖЕЛЕЗОБЕТОННЫЕ ПРОЛЕТАМИ 6 и 9 м НА СВАЙНЫХ ОПОРАХ

## ВЫПУСК 4

## ЖЕЛЕЗОБЕТОННЫЕ ИЗДЕЛИЯ ОПОР

## РАБОЧИЕ ЧЕРТЕЖИ

2425-05
1-68

ТИПОВЫЕ КОНСТРУКЦИИ, ИЗДЕЛИЯ И УЗЛЫ ЗДАНИЙ И СООРУЖЕНИЙ

# СЕРИЯ 3.503.1-75

# МОСТЫ АВТОДОРОЖНЫЕ СБОРНЫЕ ЖЕЛЕЗОБЕТОННЫЕ ПРОЛЕТАМИ 6 и 9 м НА СВАЙНЫХ ОПОРАХ

## ВЫПУСК 4

## ЖЕЛЕЗОБЕТОННЫЕ ИЗДЕЛИЯ ОПОР

## РАБОЧИЕ ЧЕРТЕЖИ

РАЗРАБОТАНЫ ПРОЕКТНЫМ ИНСТИТУТОМ БЕЛГИПРОДОР

ГЛАВНЫЙ ИНЖЕНЕР ИНСТИТУТА Н.В. МАТЛАКОВ
ГЛАВНЫЙ ИНЖЕНЕР ПРОЕКТА В.Х. ШКЛЯР

© МФ ЦИТП Госстроя СССР, 1988 г

УТВЕРЖДЕНЫ И ВВЕДЕНЫ В ДЕЙСТВИЕ МИНДОРСТРОЕМ БССР
ПРОТОКОЛ N 6 ОТ 10 12 87 г.

1987

2425-05

| Обозначение | Наименование | Стр. |
|---|---|---|
| 3.503.1 — 75.4 0000 | Содержание | 2 |
| 3.503.1 — 75.4 0000 ТО | Техническое описание | 3 |
| 3.503.1 — 75.4 1000 | Блок насадки РН1... РН6. Спецификация | 4 |
| 3.503.1 — 75.4 1000 СБ | Блок насадки РН1.. РН6. Сборочный чертеж | 5 |
| 3.503.1 — 75.4 2000 | Плита заборной стенки ПС1, ПС2, ПС3 | 6 |
| 3.503.1 — 75.4 3000 | Плита заборной стенки ПС4 | 7 |
| 3.503.1 — 75.4 4000 | Блок бордюра ББ1 | 8 |
| 3.503.1 — 75.4 5000 | Блок бордюра ББ2 | 9 |
| 3.503.1 — 75.4 1100 | Каркас пространственный КП1.. КП6 | |
| | Спецификация | 10 |
| 3.503.1 — 75.4 1100 СБ | Каркас пространственный КП1... КП6 | 11 |
| 3.503.1 — 75.4 4100 | Каркас пространственный КП7 | 12 |
| 3.503.1 — 75.4 2100 | Сетка арматурная С1, С2, С3 | 13 |
| 3.503.1 — 75.4 3100 | Сетка арматурная С4 | 14 |
| 3.503.1 — 75.4 4110 | Сетка арматурная С5 | 15 |
| 3.503.1 — 75.4 4120 | Сетка арматурная С6 | 15 |
| 3.503.1 — 75.4 4130 | Сетка арматурная С7 | 16 |
| 3.503.1 — 75.4 5100 | Сетка арматурная С8, С9 | 16 |
| 3.503.1 — 75.4 1103 | Стержень арматурный | 17 |
| 3.503.1 — 75.4 1104 | Стержень арматурный | 17 |
| 3.503.1 — 75.4 1200 | Петля строповочная П1, П2 | 18 |
| 3.503.1 — 75.4 1300 | Петля строповочная П3 | 18 |
| 3.503.1 — 75.4 2200 | Петля строповочная П4, П5, П6 | 19 |
| 3.503.1 — 75.4 4121 | Стержень арматурный | 20 |
| 3.503.1 — 75.4 4131 | Стержень арматурный | 20 |


| | | | |
|---|---|---|---|
| Нач. отд. | Федоров | | 4.08.87 |
| Гл. констр. | Лаптев | | 4.08.87 |
| ГИП | Шкляр | | 4.08.87 |
| Вед. инж. | Хреновская | | 4.08.87 |
| Н. контр. | Ткаченко | | 4.08.87 |

3.503.1 - 75.4 0000

Содержание

| Стадия | Лист | Листов |
|---|---|---|
| Р | | 1 |

Белгипродор

Копировал Формат А4

Инв. № подл. | Подпись и дата | Взам. инв. №

1. Выпуск 4 содержит рабочие чертежи железобетонных изделий насадок опор, плит заборных стен и блоков бордюров согласно табл. 1 для применения при строительстве мостов по этой серии.
2. Изготовление блоков насадок выполнять в соответствии с техническими условиями ТУ 21В БССР 19-80* „Элементы сборных опор."
3. Изготовление плит заборных стен и блоков бордюра выполнять в соответствии с техническими условиями ТУ 21В БССР 28-79* „Плиты заборных стенок, плиты переходные и лежни".
4. Марки стали для армирования железобетонных изделий должны соответствовать табл. 2.
5. Для монтажных петель применять сталь класса А I марки ВСт3Сп2 или класса Ас-II марки 10ГТ.

Таблица 2

| Арматурная сталь | Документ, регламентирующий качество стали | Марка стали | Диаметр, мм |
|---|---|---|---|
| Стержневая горячекатанная гладкая класса А-I | ГОСТ 5781-82* | ВСт3сп2 | 6-40 |
| | | ВСт3пс2 | 6-40 |
| | ГОСТ 380-71* | ВСт3Гпс2 | 6-18 |
| | | Ст3сп3 | 6-10 |
| | | Ст3кп3 | 6-10 |
| | | ВСт3кп2 | 6-10 |
| Стержневая горячекатанная периодического профиля класса А-II | ГОСТ 5781-82* | 25Г2С | 6-40 |
| | | 35ГС | 6-40 |

Таблица 1

Номенклатура железобетонных изделий

| Эскиз | Марка | l, мм | Расход материалов: бетон, м³ — класс | бетон, м³ — объем | сталь, кг — А-I | сталь, кг — А-III | Масса, кг |
|---|---|---|---|---|---|---|---|
| Блок насадки 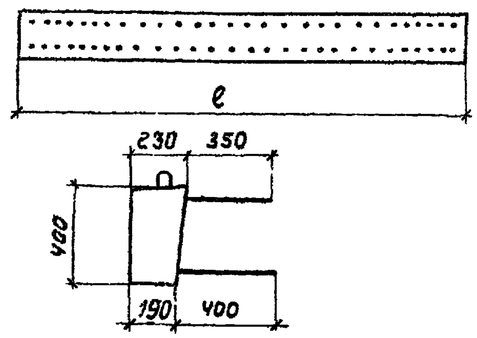  | РН1 | 5470 | В25 | 0,46 | 11,0 | 68,4 | 1150 |
| | РН2 | 5970 | | 0,50 | 11,6 | 74,0 | 1250 |
| | РН3 | 6620 | | 0,56 | 12,5 | 82,3 | 1400 |
| | РН4 | 7120 | | 0,60 | 13,7 | 87,9 | 1500 |
| | РН5 | 7370 | | 0,62 | 14,1 | 91,0 | 1550 |
| | РН6 | 7870 | | 0,66 | 14,6 | 96,7 | 1650 |
| Плита заборной стенки 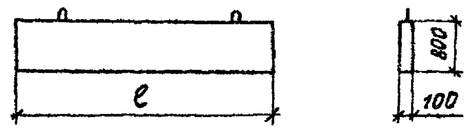  | ПС1 | 1180 | В25 | 0,10 | 1,7 | 4,1 | 250 |
| | ПС2 | 1680 | | 0,13 | 2,3 | 6,9 | 325 |
| | ПС3 | 2180 | | 0,17 | 2,7 | 13,3 | 425 |
| Плита заборной стенки 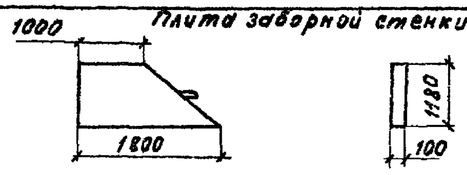  | ПСУ | — | | 0,17 | 5,3 | 10,0 | 425 |
| Блок бордюра 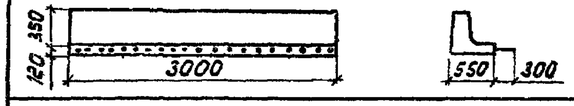  | ББ1 | — | В30 | 0,40 | 15,9 | 28,6 | 1000 |
| Блок бордюра 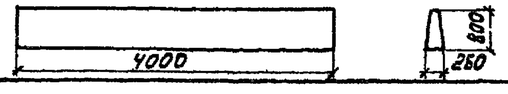  | ББ2 | — | В30 | 0,70 | 15,9 | 19,5 | 1750 |

| | | | |
|---|---|---|---|
| Нач.отд. | Федоров | | 4.08.87 |
| Гл.констр. | Лаптев | | 4.08.87 |
| ГИП | Шкляр | | 4.08.87 |
| Вед.инж. | Хреновская | | 4.08.87 |
| Н.контр. | Ткаченко | | 4.08.87 |

3.503.1-75.4 000ТО

Техническое описание

| Стадия | Лист | Листов |
|---|---|---|
| Р | | 1 |

Белгипродор

Инв.№ подл. | Подпись и дата | Взам.инв.№

Копировала — Формат А3

| Формат | Зона | Поз. | Обозначение | Наименование | Кол. на исполн. 01 | 02 | 03 | 04 | 05 | 06 | Примечание |
|---|---|---|---|---|---|---|---|---|---|---|---|
| | | | | Документация | | | | | | | |
| А3 | | | 3.503.1-75.4 0000 ТО | Техническое описание | | | | | | | |
| А3 | | | 3.503.1-75.4 1000 СБ | Сборочный чертеж | | | | | | | |
| А3 | | | 3.503.1-75.4 1000 СБ | Ведомость расхода стали | | | | | | | |
| | | | | | | | | | | | |
| | | | | Сборочные единицы | | | | | | | |
| | | | | Каркасы пространственные | | | | | | | |
| А3 | | 1 | 3.503.1-75.4 1100-01 | КП1 | 1 | | | | | | 76,2 кг |
| | | | -02 | КП2 | | 1 | | | | | 82,4 кг |
| | | | -03 | КП3 | | | 1 | | | | 91,6 кг |
| | | | -04 | КП4 | | | | 1 | | | 97,3 кг |
| | | | -05 | КП5 | | | | | 1 | | 101,3 кг |
| | | | -06 | КП6 | | | | | | 1 | 107,5 кг |
| | | | | | | | | | | | |
| | | | | Детали | | | | | | | |
| | | | | Петли строповочные | | | | | | | |
| А4 | | 2 | 3.503.1-75.4 1200 | П1 | 2 | 2 | 2 | | | | 0,53 кг |
| | | | -01 | П2 | | | | 2 | 2 | 2 | 0,86 кг |
| А4 | | 3 | 3.503.1-75.4 1300 | П3 | 4 | 4 | 4 | 4 | 4 | 4 | 0,53 кг |
| | | | | | | | | | | | |
| | | | | Материалы | | | | | | | |
| | | | ГОСТ 26633-85 | Бетон тяжелый В25, | | | | | | | |
| | | | | F 200, W 4 | 0,46 | 0,50 | 0,56 | 0,60 | 0,62 | 0,66 | м³ |

Инв.№ подл. | Подпись и дата | Взам. инв.№

| | | | |
|---|---|---|---|
| Нач.отд. | Федоров | | 16.08.87 |
| Гл.констр. | Лаптев | | 06.08.87 |
| ГИП | Щкляр | | 06.08.87 |
| Вед.инж. | Хренабекая | | 06.08.87 |
| Ст.инж. | Цыганкова | | 04.06.87 |
| Инж. | Григорян | | 06.08.87 |
| Н.контр. | Тиаченко | | 06.08.87 |

3.503.1-75.4 1000

Блок насадки РН1...РН6

Спецификация

| Стадия | Лист | Листов |
|---|---|---|
| Р | | 1 |

Белгипродор

Копировал Нахимович

Формат А3

1-1

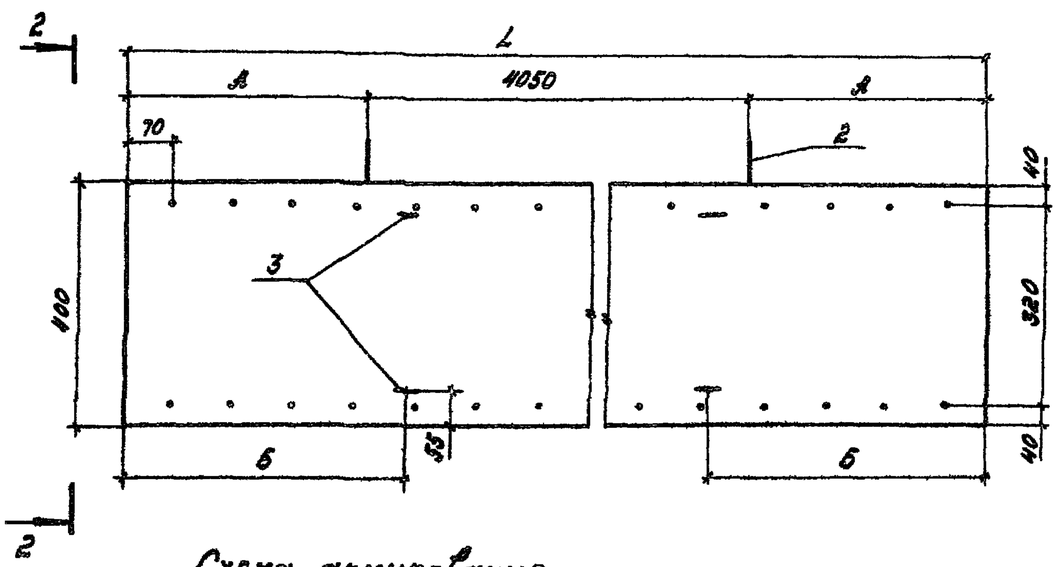


2-2

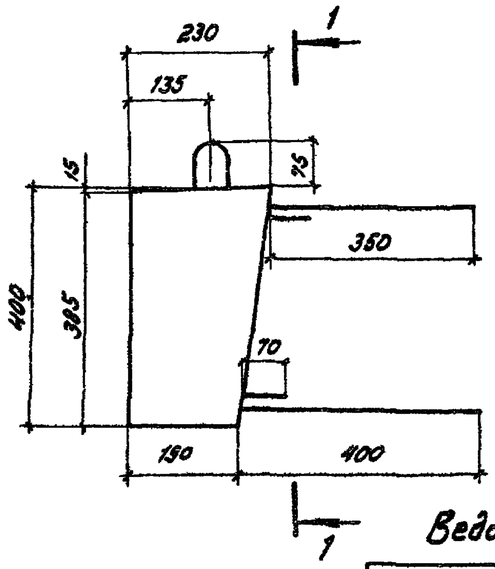


| Обозначение | Марка | Размеры, мм | | | Масса, кг |
|---|---|---|---|---|---|
| | | А | Б | L | |
| 3.503.1-75.4 1000 - 01 | РН1 | 710 | 1100 | 5470 | 1150 |
| - 02 | РН2 | 960 | 1200 | 5970 | 1250 |
| - 03 | РН3 | 1285 | 1300 | 6620 | 1400 |
| - 04 | РН4 | 1535 | 1400 | 7120 | 1500 |
| - 05 | РН5 | 1660 | 1500 | 7370 | 1550 |
| - 06 | РН6 | 1910 | 1600 | 7870 | 1650 |

Схема армирования

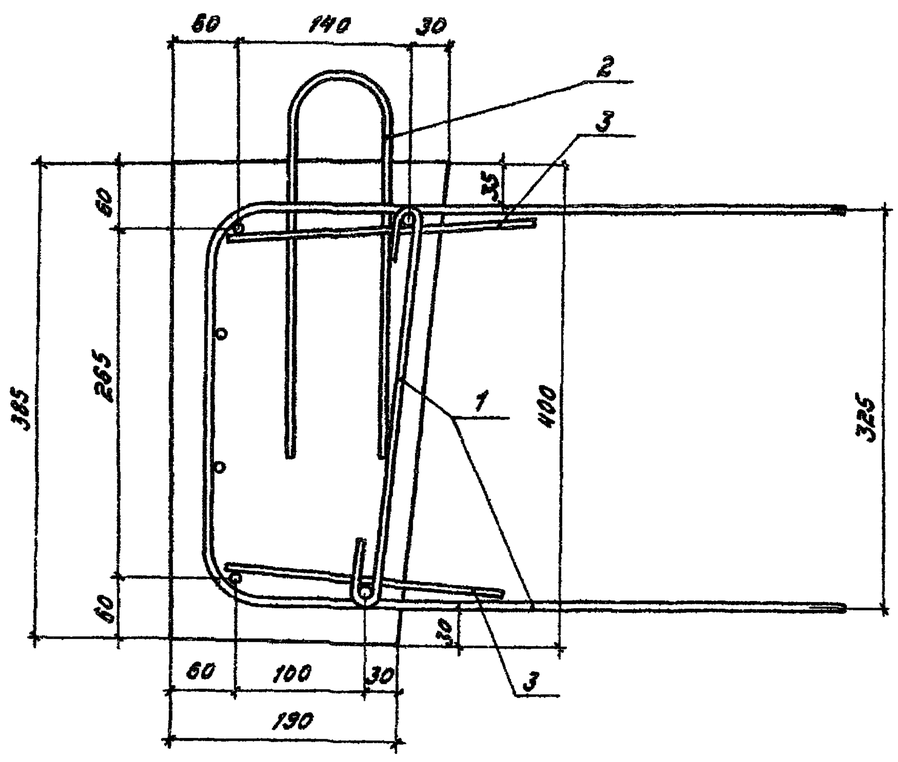


Ведомость расхода стали на элемент, кг

| Марка элемента | Изделия арматурные | | | | | | | Общий расход |
|---|---|---|---|---|---|---|---|---|
| | Арматура класса | | | | | | | |
| | А-I | | | | А-III | | | |
| | ГОСТ 5781-82* | | | | | | | |
| | ⌀8 | ⌀10 | ⌀12 | Итого | ⌀10 | ⌀14 | Итого | |
| РН1 | 7,8 | 3,2 | – | 11,0 | 42,0 | 26,4 | 68,4 | 79,4 |
| РН2 | 8,4 | 3,2 | – | 11,6 | 45,2 | 28,8 | 74,0 | 85,6 |
| РН3 | 9,3 | 3,2 | – | 12,5 | 50,3 | 32,0 | 82,3 | 94,8 |
| РН4 | 9,9 | 2,1 | 1,7 | 13,7 | 53,5 | 34,4 | 87,9 | 101,6 |
| РН5 | 10,3 | 2,1 | 1,7 | 14,1 | 55,4 | 35,6 | 91,0 | 105,1 |
| РН6 | 10,8 | 2,1 | 1,7 | 14,6 | 58,7 | 38,0 | 96,7 | 111,3 |

| | | | |
|---|---|---|---|
| Нач отд | Федоров | | 06.08.87 |
| Гл.констр. | Лаптев | | 06.08.87 |
| ГИП | Шкляр | | 06.08.87 |
| Вед инж | Хреновская | | 06.08.87 |
| Ст. инж. | Цыганкова | | 06.08.87 |
| Инж. | Григорян | | 06.08.87 |
| Н.контр. | Ткаченко | | 06.08.87 |

3.503.1 - 75.4 1000 СБ

Блок насадки РН1...РН6
Сборочный чертеж

| Стадия | Масса | Масштаб |
|---|---|---|
| Р | см. табл. | — |
| Лист | Листов 1 | |

Белгипродор

Копировал

Формат А3

Инв.№ подл. | Подпись и дата | Взам. инв.№

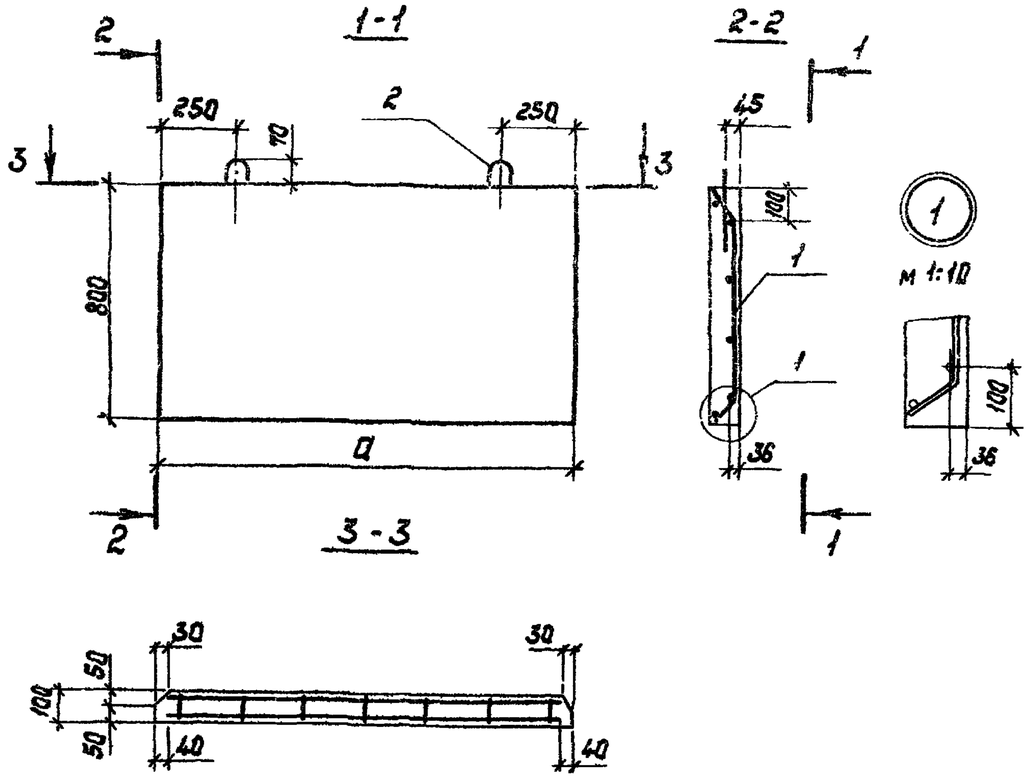


| Обозначение | Марка | a мм | Масса, кг |
|---|---|---|---|
| 3.503.1-75.4-2000 -01 | ПС1 | 1180 | 250 |
| -02 | ПС2 | 1680 | 325 |
| -03 | ПС3 | 2180 | 425 |

Ведомость расхода стали на элемент, кг

| Марка элемента | Изделия арматурные | | | | | | Общий расход |
|---|---|---|---|---|---|---|---|
| | Арматура класса | | | | | | |
| | А-I | | | А-III | | | |
| | ГОСТ 5781-82* | | | | | | |
| | Ø6 | Ø8 | Итого | Ø10 | Ø12 | Итого | |
| ПС1 | 1,1 | 0,6 | 1,7 | 4,1 | — | 4,1 | 5,8 |
| ПС2 | 1,7 | 0,6 | 2,3 | 6,9 | — | 6,9 | 9,2 |
| ПС3 | 2,1 | 0,6 | 2,7 | — | 13,3 | 13,3 | 16,0 |

| Формат | Зона | Поз. | Обозначение | Наименование | Кол. на испол. 01 | 02 | 03 | Примечание |
|---|---|---|---|---|---|---|---|---|
| | | | | Документация | | | | |
| А3 | | | 3.503.1-75.4 0000 ТО | Техническое описание | | | | |
| А3 | | | 3.503.1-75.4 2000 | Сборочный чертеж | | | | |
| А3 | | | 3.503.1-75.4 2000 | Ведомость расхода стали | | | | |
| | | | | Сборочные единицы | | | | |
| А3 | | 1 | 3.503.1-75.4 2100 | Сетка арматурная С1 | 1 | | | 5,2 кг |
| | | | -01 | Сетка арматурная С2 | | 1 | | 8,8 кг |
| | | | -02 | Сетка арматурная С3 | | | 1 | 15,4 кг |
| | | | | Детали | | | | |
| А4 | | 2 | 3.503.1-75.4 2200 | Петля строповочная П4 | 2 | 2 | 2 | 0,30 кг |
| | | | | Материалы | | | | |
| | | | ГОСТ 26633-85 | Бетон тяжелый В25 | | | | |
| | | | | F200, W6 | 0,10 | 0,13 | 0,17 | м³ |
| | | | | Марка | ПС1 | ПС2 | ПС3 | |

| | | | |
|---|---|---|---|
| Нач.отд. | Федоров | | 06.08.87 |
| Гл.констр. | Лаптев | | 06.08.87 |
| ГИП | Шкляр | | 06.08.87 |
| Вед.инж. | Хреновская | | 06.08.87 |
| Ст.инж. | Цыганкова | | 06.08.87 |
| Инж. | Григорян | | 06.08.87 |
| Н.контр. | Ткаченко | | 06.08.87 |

3.503.1-75.4 2000

Плита заборной стенки ПС1, ПС2, ПС3

| Стадия | Масса | Масштаб |
|---|---|---|
| Р | см. табл. | 1:20 |
| Лист | Листов 1 | |

Белгипродор

Копировал Нахимович

Формат А3

Инв. № подл. | Подпись и дата | Взам. инв. №

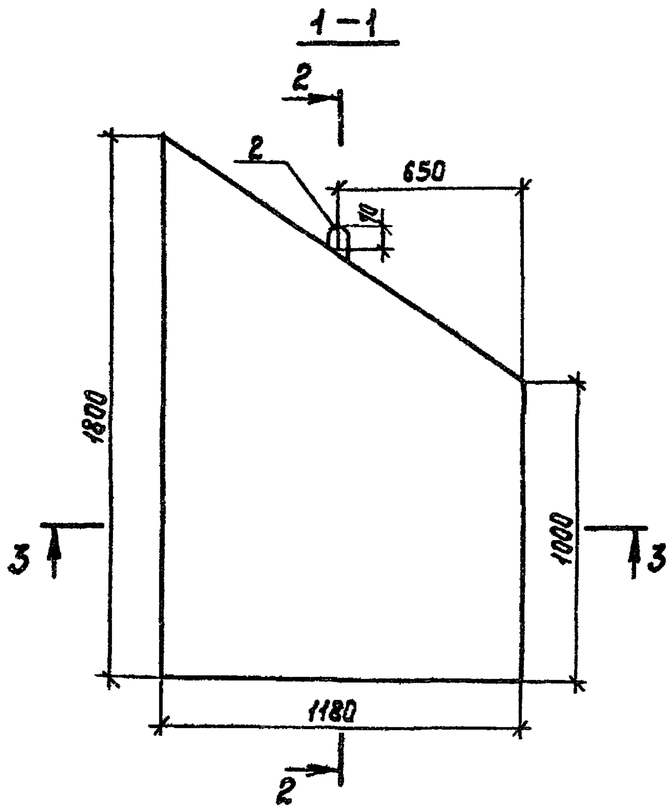


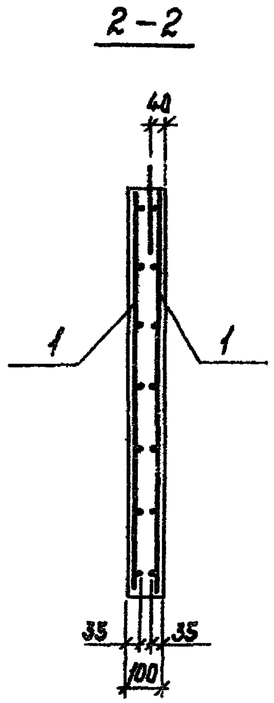


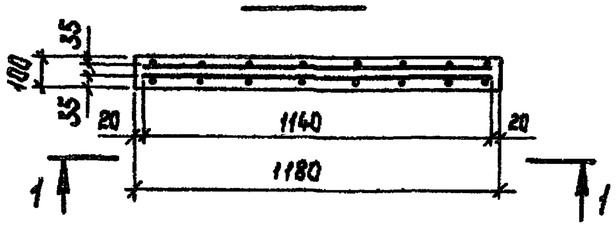


| Формат | Зона | Поз. | Обозначение | Наименование | Кол. | Примечание |
|---|---|---|---|---|---|---|
| | | | | Документация | | |
| А3 | | | 3.503.1 – 75.4 0000 ТО | Техническое описание | | |
| А3 | | | 3.503.1 – 75.4 3000 | Сборочный чертеж | | |
| А3 | | | 3.503.1 – 75.4 3000 | Ведомость расхода стали | | |
| | | | | | | |
| | | | | Сборочные единицы | | |
| А3 | | 1 | 3.503.1 – 75.4 3100 | Сетка арматурная С4 | 2 | 1,4 кг |
| | | | | | | |
| | | | | Детали | | |
| А4 | | 2 | 3.503.1 – 75.4 2200-01 | Петля строповочная П5 | 1 | 0,53 кг |
| | | | | | | |
| | | | | Материалы | | |
| | | | ГОСТ 26633-85 | Бетон тяжелый В25, | | |
| | | | | F200, W6 | 0,19 | м³ |

Ведомость расхода стали на элемент, кг

| Марка элемента | Изделия арматурные | | | | | Общий расход |
|---|---|---|---|---|---|---|
| | Арматура класса | | | | | |
| | А-I | | | А-III | | |
| | ГОСТ 5781-82* | | | | | |
| | Ø6 | Ø10 | Итого | Ø10 | Итого | |
| ПС4 | 4,8 | 0,53 | 5,3 | 10,0 | 10,0 | 15,3 |

| | | | |
|---|---|---|---|
| Нач.отд. | Федоров | | 06.08.87 |
| Гл.констр. | Лаптев | | 06.08.87 |
| ГИП | Шкляр | | 06.08.87 |
| Вед.инж. | Хреновская | | 06.08.87 |
| Ст.инж. | Цыганкова | | 04.08.87 |
| Инж. | Григорян | | 06.08.87 |
| Н.контр. | Ткаченко | | 06.08.87 |

3.503.1 - 75.4 3000

Плита заборной стенки ПС4

| Стадия | Масса | Масштаб |
|---|---|---|
| Р | 425 | 1:20 |
| Лист | Листов 1 | |

Белгипродор

Инв.№ подл. | Подпись и дата | Взам.инв.№

Копировал Нахимович

Формат А3

## 1-1

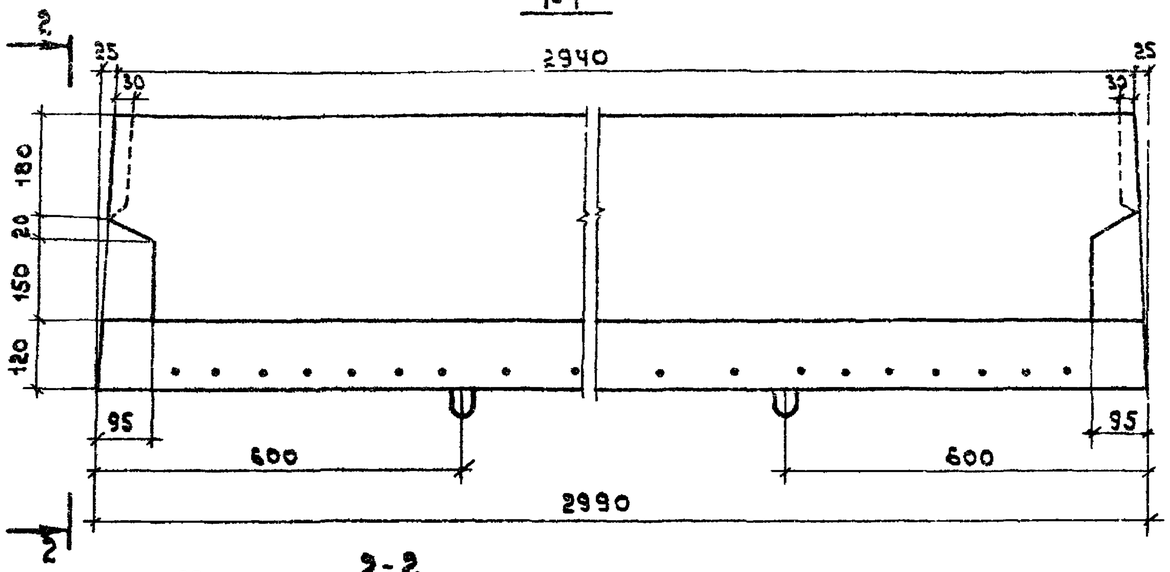


## 2-2

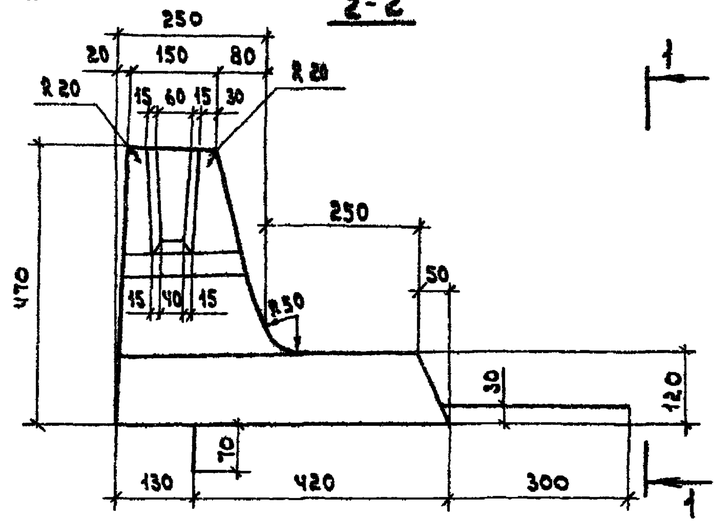


## Схема армирования

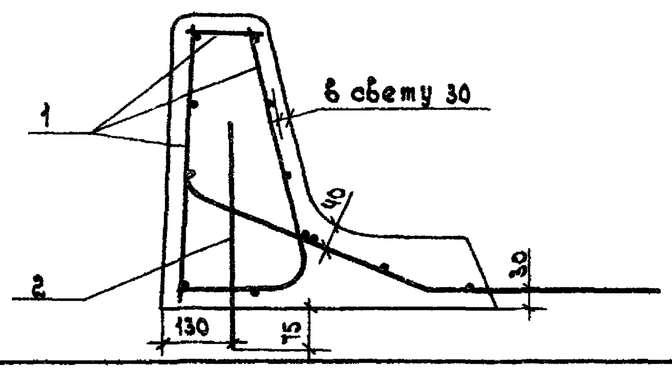


| Формат | Зона | Поз. | Обозначение | Наименование | Кол. | Примечание |
|---|---|---|---|---|---|---|
| | | | | **Документация** | | |
| А3 | | | 3.503.1-75 .4 0000 ТО | Техническое описание | × | |
| А3 | | | 3.503.1-75 .4 4000 | Сборочный чертеж | × | |
| А3 | | | 3.503.1-75 .4 4000 | Ведомость расхода стали | × | |
| | | | | | | |
| | | | | **Сборочные единицы** | | |
| А3 | | 1 | 3.503.1-75 .4 4100 | Каркас пространственный КП7 | 1 | 43,4 кг |
| | | | | | | |
| | | | | **Детали** | | |
| А4 | | 2 | 3.503.1-75 .4 2200-01 | Петля строповочная П5 | 2 | 0.53 кг |
| | | | | | | |
| | | | | **Материалы** | | |
| | | | ГОСТ 26633-85 | Бетон тяжелый В30, F200 | | |
| | | | | W6 | 0,4 | $м^3$ |

### Ведомость расхода стали на элемент, кг

| Марка элемента | Арматурные изделия | | | | | | Общий расход |
|---|---|---|---|---|---|---|---|
| | Арматура класса | | | | | | |
| | А-I | | | А-III | | | |
| | ГОСТ 5781-82* | | | | | | |
| | ⌀8 | ⌀10 | Итого | ⌀10 | — | Итого | |
| Б 61 | 14,8 | 1,1 | 15,9 | 28,6 | — | 28,6 | 44,5 |

| | | | |
|---|---|---|---|
| Нач.отд. | Федоров | | 06.08.87 |
| Гл.конст. | Лаптев | | 06.08.87 |
| ГИП | Шкляр | | 06.08.87 |
| Вед.инж. | Хреновская | | 06.08.87 |
| Ст.инж. | Цыганкова | | 06.08.87 |
| Инж. | Кенько | | 07.08.87 |
| Н.контр. | Ткаченко | | 06.08.87 |

3.503.1-75.4 4000

Блок бордюра Б61

| Стадия | Масса | Масштаб |
|---|---|---|
| Р | 1000 | 1:10 |
| Лист | Листов 1 | |

Белгипродор

Инв. № подл. | Подпись и дата | Взам. инв. №

копировал

формат А3

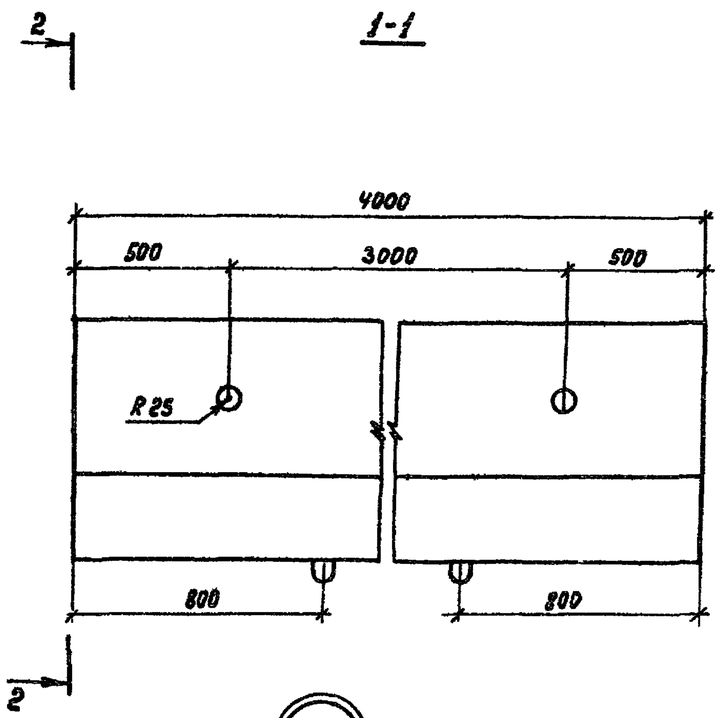


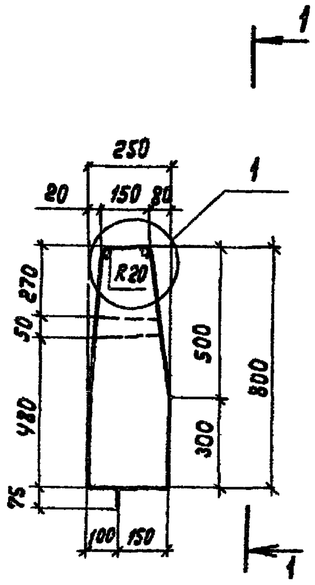


Схема армирования

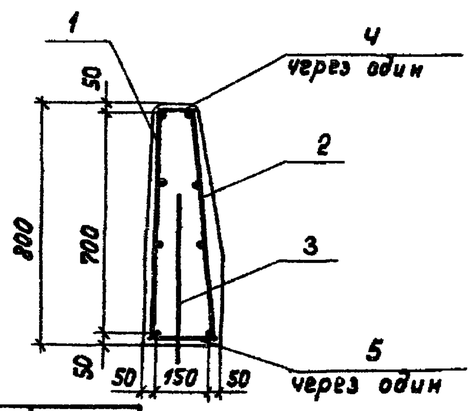


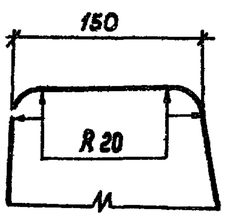


| Формат | Зона | Поз. | Обозначение | Наименование | Кол. | Примечание |
|---|---|---|---|---|---|---|
| | | | | Документация | | |
| А3 | | | 3.503.1-75.4 0000 ТО | Техническое описание | | |
| А3 | | | 3.503.1-75.4 5000 | Сборочный чертеж | | |
| А3 | | | 3.503.1-75.4 5000 | Ведомость расхода стали | | |
| | | | | | | |
| | | | | Сборочные единицы | | |
| А4 | | 1 | 3.503.1-75.4 5100 | Сетка арматурная С8 | 1 | 12,7 кг |
| А4 | | 2 | -01 | Сетка арматурная С9 | 1 | 19,5 кг |
| | | | | | | |
| | | | | Детали | | |
| А4 | | 3 | 3.503.1-75.4 2200 -02 | Петля строповочная П6 | 2 | 0,86 кг |
| Б4 | | 4 | 3.503.1-75.4 5001 | Ø8А-I ГОСТ 5781-82* ℓ=150 | 11 | 0,06 кг |
| Б4 | | 5 | 3.503.1-75.4 5002 | Ø8А-I ГОСТ 5781-82* ℓ=210 | 11 | 0,08 кг |
| | | | | | | |
| | | | | Материалы | | |
| | | | ГОСТ 26633-85 | Бетон тяжелый В30, | | |
| | | | | F 200, W 6 | 0,7 | м³ |

Ведомость расхода стали на элемент, кг

| Марка элемента | Арматурные изделия | | | | | | | Общий расход |
|---|---|---|---|---|---|---|---|---|
| | Арматура класса | | | | | | | |
| | А-I | | | | А-III | | | |
| | ГОСТ 5781-82* | | | | | | | |
| | Ø8 | - | Ø12 | Итого | Ø10 | - | Итого | |
| ББ2 | 14,2 | | 1,7 | 15,9 | 19,5 | | 19,5 | 35,4 |

| | | | |
|---|---|---|---|
| Нач.отд. | Федоров | | 05.08.87 |
| Гл.констр. | Лаптев | | 05.08.87 |
| ГИП | Шкляр | | 05.08.87 |
| Вед.инж. | Хреновская | | 05.08.87 |
| Ст.инж. | Цыганкова | | 07.06.87 |
| Инж. | Григорян | | 05.08.87 |
| Н.контр. | Ткаченко | | 05.08.87 |

3.503.1-75.4 5000

Блок бордюра ББ2

| Стадия | Масса | Масштаб |
|---|---|---|
| Р | 1750 | 1:20 |
| Лист | Листов 1 | |

Белгипродор

Копировала

Формат А3

Инв.№ подл. | Подпись и дата | Взам. инв.№

| Формат | Зона | Поз. | Обозначение | Наименование | Кол. на испол. 3.503.1-75.4 1100 | | | | | | Примечание |
|---|---|---|---|---|---|---|---|---|---|---|---|
| | | | | | 01 | 02 | 03 | 04 | 05 | 06 | |
| | | | | Документация | | | | | | | |
| А3 | | | 3.503.1 - 75.4 0000 ТО | Техническое описание | | | | | | | |
| А3 | | | 3.503.1 - 75.4 1100 СБ | Сборочный чертеж | | | | | | | |
| | | | | | | | | | | | |
| | | | | Детали | | | | | | | |
| | | | | Стержень арматурный | | | | | | | |
| | | | | ГОСТ 5781 - 82 * | | | | | | | |
| Б4 | | 1 | 3.503.1 - 75.4 1101 | ⌀ 14 А-III ℓ = 5430 | 4 | | | | | | 6,6 кг |
| | | | — 01 | ⌀ 14 А-III ℓ = 5930 | | 4 | | | | | 7,2 кг |
| | | | — 02 | ⌀ 14 А-III ℓ = 6580 | | | 4 | | | | 8,0 кг |
| | | | — 03 | ⌀ 14 А-III ℓ = 7080 | | | | 4 | | | 8,6 кг |
| | | | — 04 | ⌀ 14 А-III ℓ = 7330 | | | | | 4 | | 8,9 кг |
| | | | — 05 | ⌀ 14 А-III ℓ = 7830 | | | | | | 4 | 9,5 кг |
| Б4 | | 2 | 3.503.1 - 75.4 1102 | ⌀ 10 А-III ℓ = 5430 | 2 | | | | | | 3,4 кг |
| | | | — 01 | ⌀ 10 А-III ℓ = 5930 | | 2 | | | | | 3,7 кг |
| | | | — 02 | ⌀ 10 А-III ℓ = 6580 | | | 2 | | | | 4,1 кг |
| | | | — 03 | ⌀ 10 А-III ℓ = 7080 | | | | 2 | | | 4,4 кг |
| | | | — 04 | ⌀ 10 А-III ℓ = 7330 | | | | | 2 | | 4,5 кг |
| | | | — 05 | ⌀ 10 А-III ℓ = 7830 | | | | | | 2 | 4,8 кг |
| А4 | | 3 | 3.503.1 - 75.4 1103 | ⌀ 10 А-III ℓ = 1390 | 41 | 44 | 49 | 52 | 54 | 57 | 0,86 кг |
| А4 | | 4 | 3.503.1 - 75.4 1104 | ⌀ 8 А-I ℓ = 470 | 41 | 44 | 49 | 52 | 54 | 57 | 0,19 кг |

| | | | |
|---|---|---|---|
| Нач. отд. | Федоров | | 06.08.87 |
| Гл. констр. | Лаптев | | 06.08.87 |
| ГИП | Шкляр | | 06.08.87 |
| Вед. инж. | Хреновская | | 06.08.87 |
| Ст. инж. | Цыганкова | | 07.08.87 |
| Инж. | Григорян | | 06.08.87 |
| Н. контр. | Ткаченко | | 06.08.87 |

3.503.1 - 75.4 1100

Каркас пространственный КП1... КП6

Спецификация

| Стадия | Лист | Листов |
|---|---|---|
| Р | | 1 |

Белгипродор

Копировал

Формат А3

Инв. № подл. | Подпись и дата | Взам. инв. №

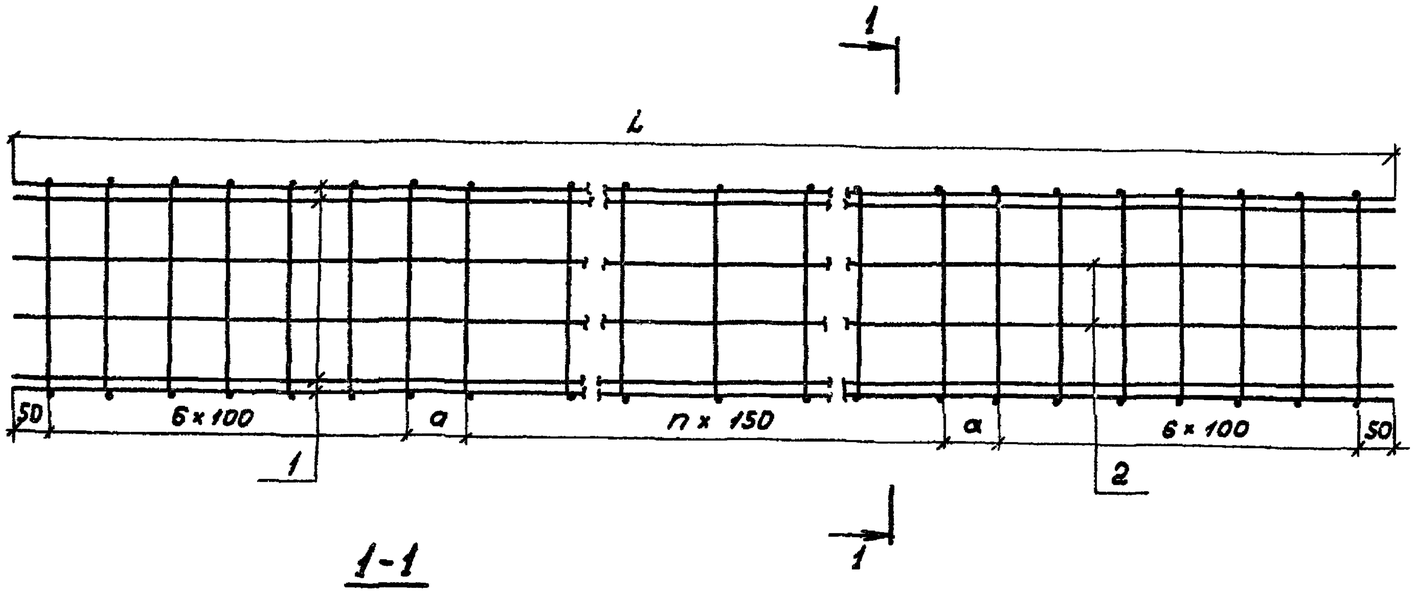


| Обозначение | Марка | n | Размеры, мм | | Масса, кг |
|---|---|---|---|---|---|
| | | | a | L | |
| 3.503.1-75.4 1100-01 | КП1 | 26 | 115 | 5430 | 76,2 |
| -02 | КП2 | 29 | 140 | 5930 | 82,4 |
| -03 | КП3 | 34 | 90 | 6580 | 91,6 |
| -04 | КП4 | 37 | 115 | 7080 | 97,8 |
| -05 | КП5 | 39 | 90 | 7330 | 101,3 |
| -06 | КП6 | 42 | 115 | 7830 | 107,5 |

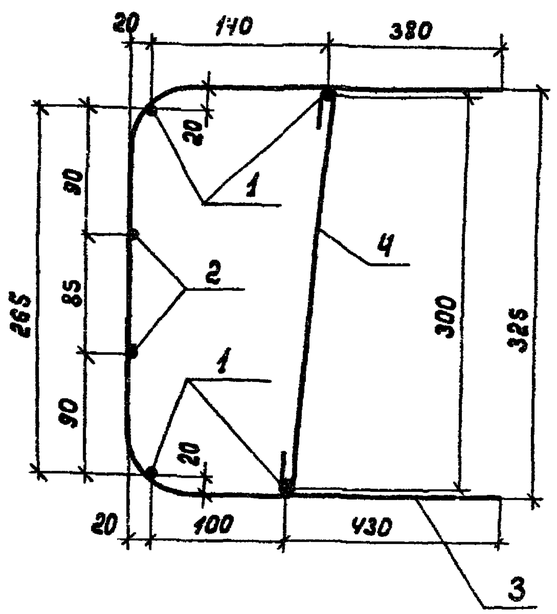


Стержни в местах пересечения объединить вязкой или контактной точечной сваркой.

| | | | |
|---|---|---|---|
| Нач. отд. | Федоров | | 06.08.87 |
| Гл. констр. | Лаптев | | 06.08.87 |
| ГИП | Шкляр | | 06.08.87 |
| Вед. инж. | Хреновская | | 06.08.87 |
| Ст. инж. | Цыганкова | | 04.08.87 |
| Инж. | Григорян | | 06.08.87 |
| Н. контр. | Ткаченко | | 06.08.87 |

3.503.1- 75.4 1100 СБ

Каркас пространственный КП1... КП6

| Стадия | Масса | Масштаб |
|---|---|---|
| Р | см. табл. | — |
| Лист | Листов 1 | |

Белгипродор

Копировал: Ф.

Формат А3

Инв. № подл. | Подпись и дата | Взам. инв. №

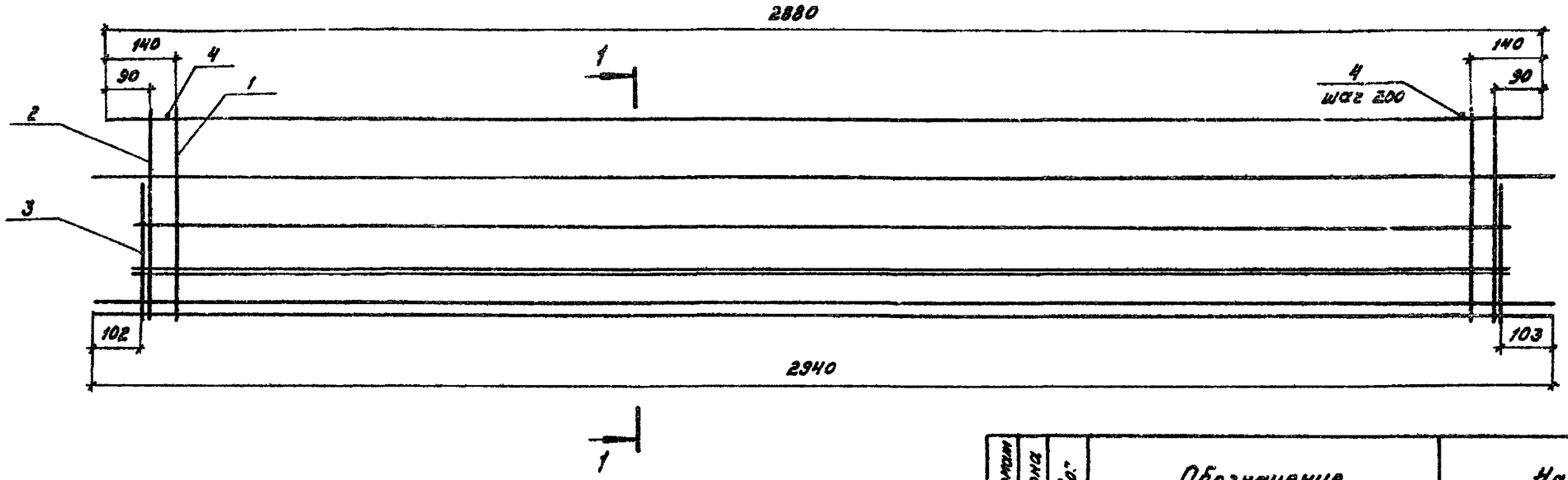


1 – 1

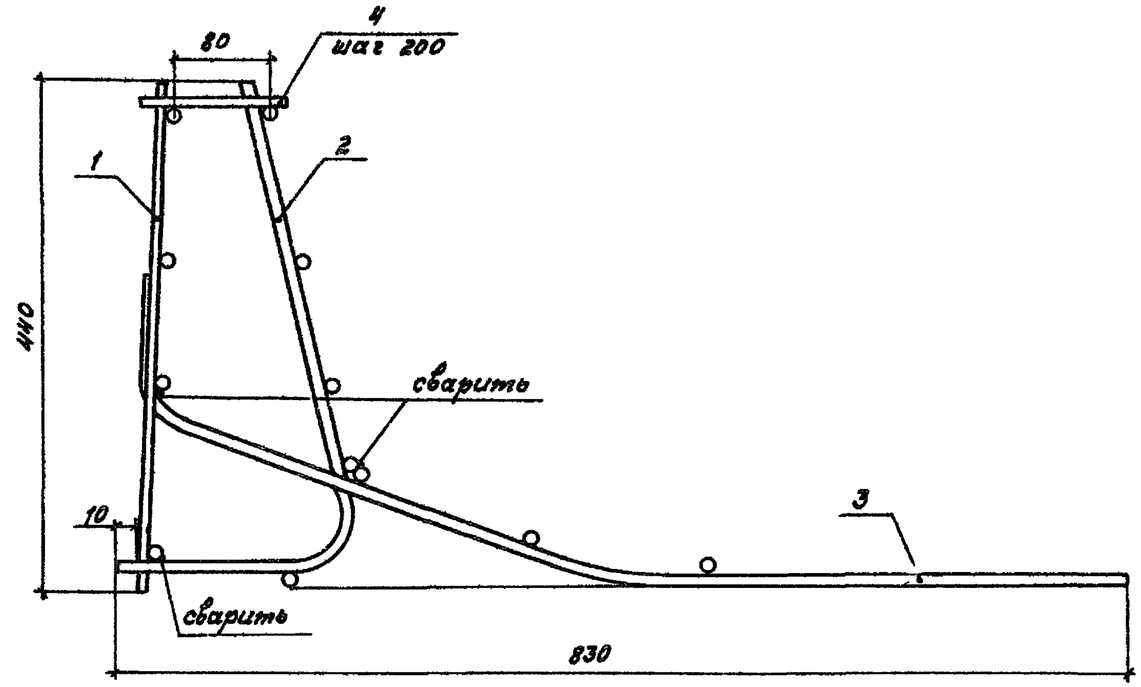


| Формат | Зона | Поз. | Обозначение | Наименование | Кол. | Примечание |
|---|---|---|---|---|---|---|
| | | | | | | |
| | | | | Сборочные единицы | | |
| А4 | | 1 | 3.503.1 – 75.4 4110 | Сетка арматурная С5 | 1 | 7,7 кг |
| А4 | | 2 | 3.503.1 – 75.4 4120 | Сетка арматурная С6 | 1 | 15,1 кг |
| А4 | | 3 | 3.503.1 – 75.4 4130 | Сетка арматурная С7 | 1 | 19,8 кг |
| | | | | | | |
| | | | | Детали | | |
| Б4 | | 4 | 3.503.1 – 75.4 4101 | ⌀8 А-I ГОСТ 5781-82* ℓ=130 | 14 | 0,05 кг |
| | | | | | | |

Стержни в местах пересечения объединить вязкой или контактной точечной сваркой.

| | | | |
|---|---|---|---|
| Нач. отд. | Федоров | | 06.08.87 |
| Гл. констр. | Лаптев | | 06.08.87 |
| ГИП | Шкляр | | 06.08.87 |
| Вед. инж. | Хреновская | | 05.08.87 |
| Ст. инж. | Цыганкова | | 01.06.87 |
| Инж. | Кенько | | 05.08.87 |
| Н. контр. | Ткаченко | | 06.08.87 |

3.503.1 – 75.4 4100

Каркас пространственный КП7

| Стадия | Масса | Масштаб |
|---|---|---|
| Р | 43,4 | — |
| Лист | Листов 1 | |

Белгипродор

Инв. № подл. | Подпись и дата | Взам. инв. №

Копировал

Формат А3

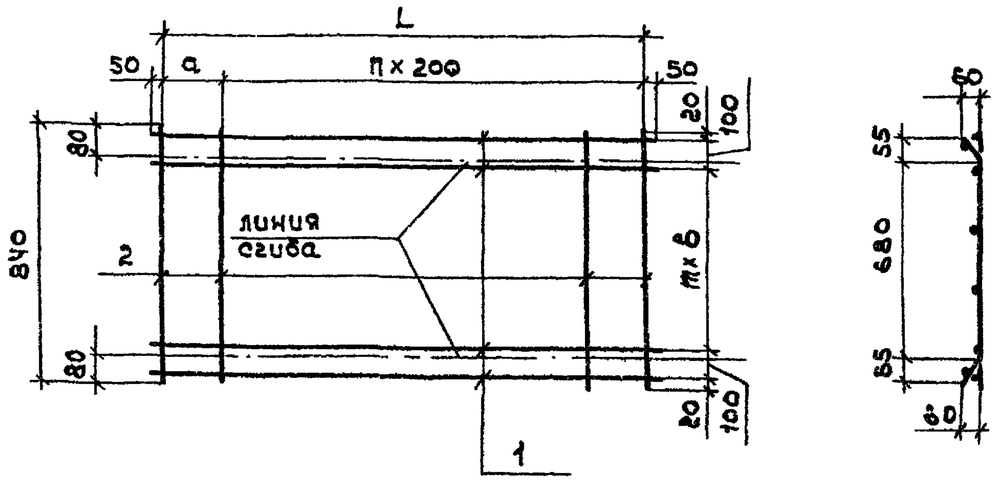


| Обозначение | Марка | Размеры, мм | | | n | m | Масса кг |
|---|---|---|---|---|---|---|---|
| | | L | a | б | | | |
| 3.503.1-75.4 2100 | С1 | 1100 | 200 | 200 | 4 | 3 | 5,2 |
| -01 | С2 | 1600 | 100 | 150 | 7 | 4 | 8,6 |
| -02 | С3 | 2100 | 200 | 150 | 9 | 4 | 15,4 |

| Формат | Зона | Поз. | Обозначение | Наименование | Кол. | Примечание |
|---|---|---|---|---|---|---|
| | | | | 3.503.1-75. 4 2100 | | для С1 |
| | | | | Детали | | |
| Б4 | | 1 | 3.503.1-75 .4 2101 | ⌀10 А-III ГОСТ 5781-82* ℓ=1100 | 6 | 0,68 кг |
| Б4 | | 2 | 3.503.1-75 .4 2102 | ⌀6 А-I ГОСТ 5781-82* ℓ=840 | 6 | 0,19 кг |
| | | | | | | |
| | | | | 3.503.1-75 .4 2100-01 | | для С2 |
| | | | | Детали | | |
| Б4 | | 1 | 3.503.1-75. 4 2103 | ⌀10 А-III ГОСТ 5781-82* ℓ=1600 | 7 | 0,99 кг |
| Б4 | | 2 | 3.503.1-75. 4 2102 | ⌀6 А-I ГОСТ 5781-82* ℓ=840 | 9 | 0,19 кг |
| | | | | | | |
| | | | | 3.503.1-75 4 2100-02 | | для С3 |
| | | | | Детали | | |
| Б4 | | 1 | 3.503.1-75. 4 2104 | ⌀12 А-III ГОСТ 5781-82* ℓ=2100 | 7 | 1,9 кг |
| Б4 | | 2 | 3.503.1-75. 4 2102 | ⌀6 А-I ГОСТ 5781-82* ℓ=840 | 11 | 0,19 кг |

Сетку готовить сварной.

| | | | |
|---|---|---|---|
| Нач.отд | Федоров | | 06.03.87 |
| Гл.конст | Лаптев | | 06.03.87 |
| ГИП | Шкляр | | 06.03.87 |
| Вед.инж | Хреновская | | 06.03.87 |
| Ст.инж | Цыганкова | | 22.06.87 |
| Инж. | Григорян | | 06.03.87 |
| Н.контр. | Ткаченко | | 06.03.87 |

3.503.1-75. 4 2100

Сетка арматурная С1, С2, С3.

| Стадия | Масса | Масштаб |
|---|---|---|
| Р | см табл. | — |
| Лист | Листов 1 | |

Белгипродор

Инв.№ подл. | Подпись и дата | Взам.инв.№

копировал СГ

формат А3

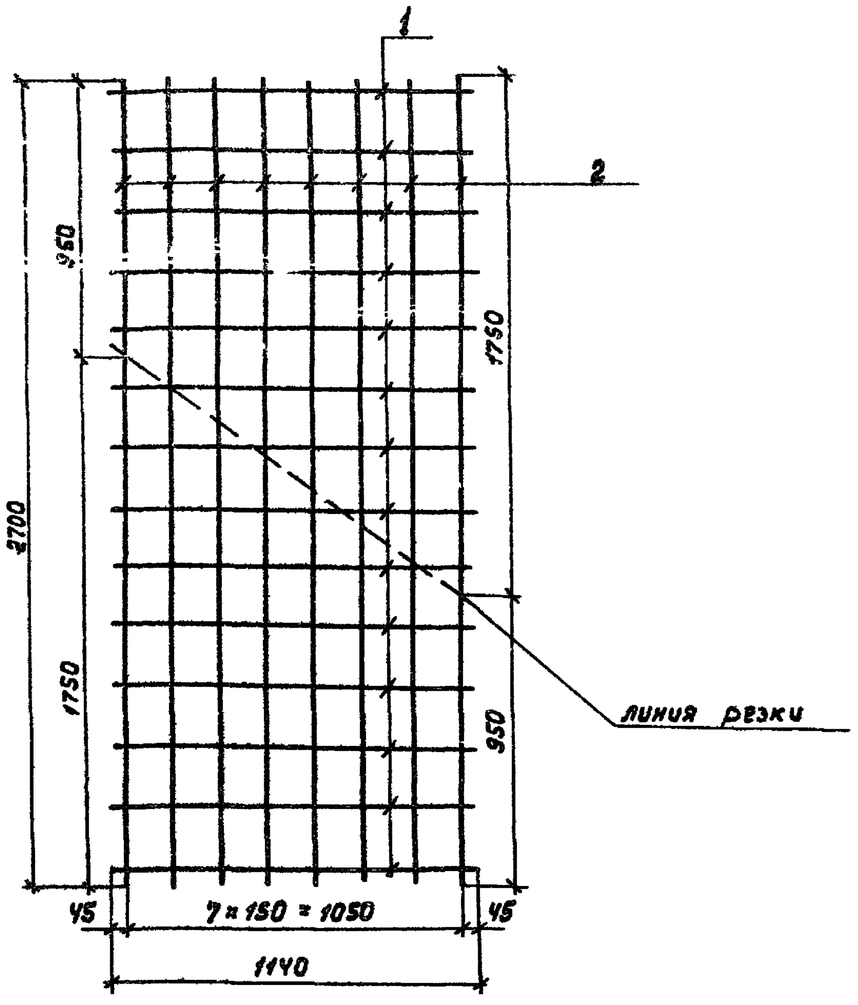


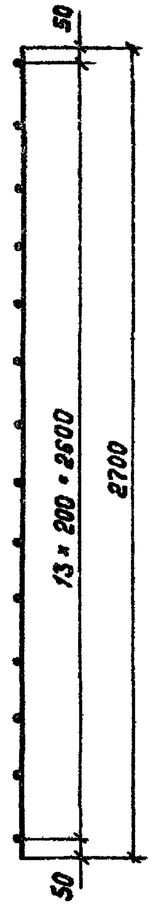


| Формат | Зона | Поз. | Обозначение | Наименование | Кол. | Примечание |
|---|---|---|---|---|---|---|
| | | | | | | |
| | | | | Детали | | |
| БЧ | | 1 | 3.503.1-75.Ч 3101 | ф10 А-III ГОСТ 5781-82* ℓ=1140 | 14 | 0,71 кг |
| БЧ | | 2 | 3.503.1-75.Ч 3102 | ф6 А-I ГОСТ 5781-82* ℓ=2700 | 8 | 0,60 кг |
| | | | | | | |

1. Чертеж и спецификация даны на сетку заготовку, из которой получаются две сетки СЧ.
2. Сетку готовить сварной.

| | | | |
|---|---|---|---|
| Нач. отд. | Федоров | | 06.08.87 |
| Гл. констр. | Лаптев | | 06.08.87 |
| ГИП | Шкляр | | 06.08.87 |
| Вед. инж. | Хреновская | | 06.08.87 |
| Ст. инж. | Цыганкова | | 04.07.87 |
| Инж. | Григорян | | 06.08.87 |
| Н. контр. | Ткаченко | | 06.08.87 |

3.503.1-75.Ч 3100

Сетка арматурная СЧ

| Стадия | Масса | Масштаб |
|---|---|---|
| Р | 7,4 | 1:20 |
| Лист | Листов 1 | |

Белгипродор

Инв. № подл. | Подпись и дата | Взам. инв. №

Копировала ГАК-

Формат А3

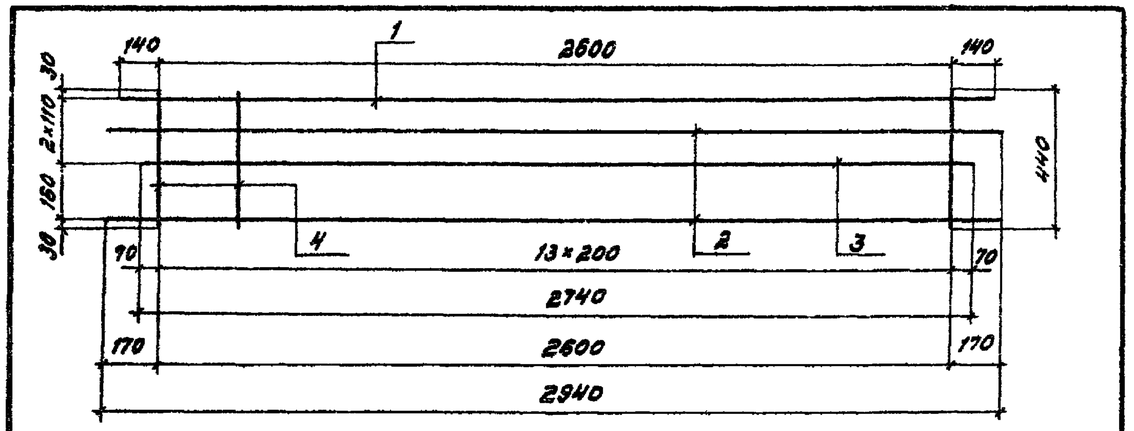


| Формат | Зона | Поз. | Обозначение | Наименование | Кол. | Примечание |
|---|---|---|---|---|---|---|
| | | | | | | |
| | | | | Детали | | |
| | | | | Стержень арматурный | | |
| | | | | ГОСТ 5781-82* | | |
| Б4 | | 1 | 3.503.1 — 75.4 4111 | ⌀ 10 А-III ℓ = 2880 | 1 | 1,8 кг |
| Б4 | | 2 | 3.503.1 — 75.4 4112 | ⌀ 8 А-I ℓ = 2940 | 2 | 1,2 кг |
| Б4 | | 3 | 3.503.1 — 75.4 4113 | ⌀ 8 А-I ℓ = 2740 | 1 | 1,1 кг |
| Б4 | | 4 | 3.503.1 — 75.4 4114 | ⌀ 8 А-I ℓ = 440 | 14 | 0,17 кг |

Сетку готовить сварной.

| | | | |
|---|---|---|---|
| Нач. отд. | Федоров | | 06.08.87 |
| Гл. констр. | Лаптев | | 06.08.87 |
| ГИП | Шкляр | | 06.08.87 |
| Вед. инж. | Хреновская | | 06.08.87 |
| Ст. инж. | Цыганкова | | 04.06.87 |
| Инж. | Кенько | | 06.08.87 |
| Н. контр. | Ткаченко | | 06.08.87 |

3.503.1 — 75.4 4110

Сетка арматурная С5

| Стадия | Масса | Масштаб |
|---|---|---|
| Р | 7.7 | — |
| Лист | Листов 1 | |

Белгипродор

Инв. № подл. | Подпись и дата | Взам. инв. №

Копировал | Формат А4

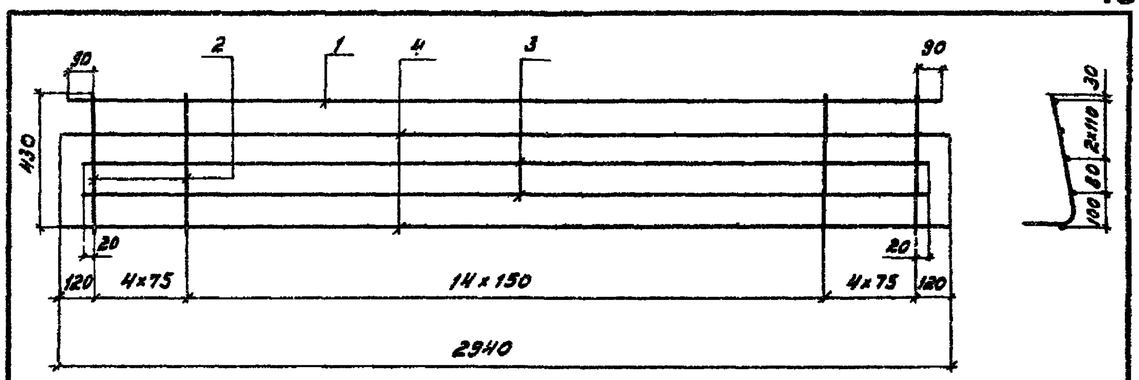


| Формат | Зона | Поз. | Обозначение | Наименование | Кол. | Примечание |
|---|---|---|---|---|---|---|
| | | | | | | |
| | | | | Детали | | |
| | | | | Стержень арматурный | | |
| | | | | ГОСТ 5781-82* | | |
| Б4 | | 1 | 3.503.1 — 75.4 4111 | ⌀ 10 А-III ℓ = 2880 | 1 | 1,8 кг |
| А4 | | 2 | 3.503.1 — 75.4 4121 | ⌀ 10 А-III ℓ = 620 | 23 | 0,38 кг |
| Б4 | | 3 | 3.503.1 — 75.4 4113 | ⌀ 8 А-I ℓ = 2740 | 2 | 1,1 кг |
| Б4 | | 4 | 3.503.1 — 75.4 4112 | ⌀ 8 А-I ℓ = 2940 | 2 | 1,2 кг |

Сетку готовить сварной.

| | | | |
|---|---|---|---|
| Нач. отд. | Федоров | | 06.08.87 |
| Гл. констр. | Лаптев | | 06.08.87 |
| ГИП | Шкляр | | 06.08.87 |
| Вед. инж. | Хреновская | | 06.08.87 |
| Ст. инж. | Цыганкова | | 04.06.87 |
| Инж. | Кенько | | 06.08.87 |
| Н. контр. | Ткаченко | | 06.08.87 |

3.503.1 — 75.4 4120

Сетка арматурная С6

| Стадия | Масса | Масштаб |
|---|---|---|
| Р | 15,1 | — |
| Лист | Листов 1 | |

Белгипродор

Инв. № подл. | Подпись и дата | Взам. инв. №

Копировал | Формат А4

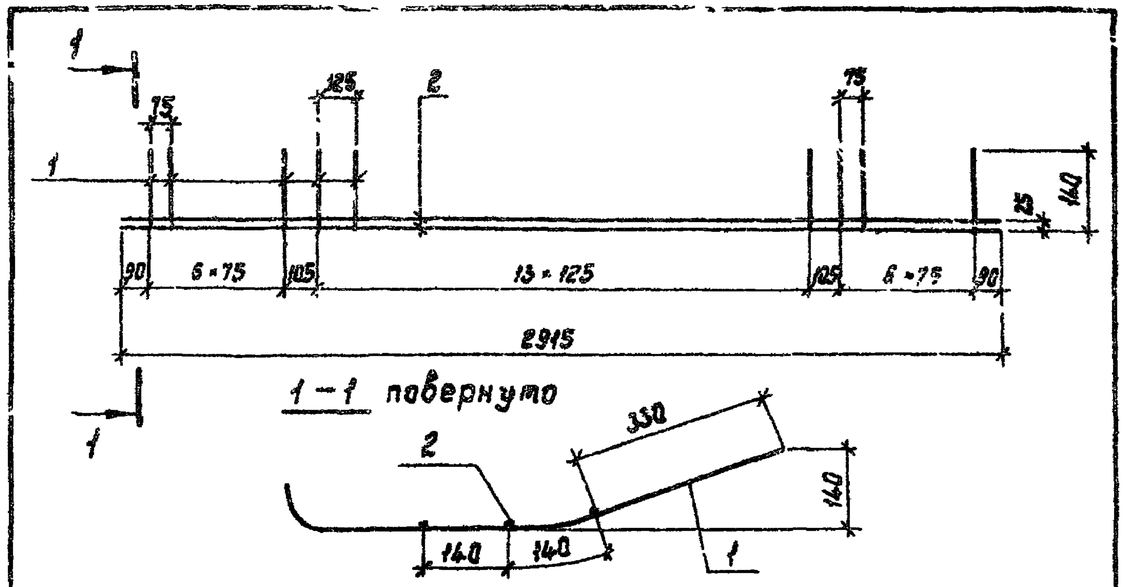


| Формат | Зона | Поз. | Обозначение | Наименование | Кол. | Примечание |
|---|---|---|---|---|---|---|
| | | | | | | |
| | | | | Детали | | |
| А4 | | 1 | 3.503.1-75.4 4131 | ⌀10 А-III ГОСТ 5781-82* ℓ=930 | 28 | 0,58 кг |
| Б4 | | 2 | 3.503.1-75.4 4132 | ⌀8 А-I ГОСТ 5781-82* ℓ=2915 | 3 | 1,2 кг |

Сетку готовить сварной

| | | | |
|---|---|---|---|
| Нач.отд. | Федоров | | 06.08.87 |
| Гл.констр. | Лаптев | | 06.08.87 |
| ГИП | Шкляр | | 06.08.87 |
| Вед.инж. | Хреновская | | 06.08.87 |
| Ст.инж. | Цыганкова | | 04.08.87 |
| Инж. | Кенько | | 06.08.87 |
| Н.контр. | Ткаченко | | 06.08.87 |

3.503.1-75.4 4130

Сетка арматурная С1

| Стадия | Масса | Масштаб |
|---|---|---|
| Р | 19,8 | — |
| Лист | Листов 1 | |

Белгипродор

Инв.№ подл. | Подпись и дата | Взам.инв.№

Копировал Нахимович Формат А4

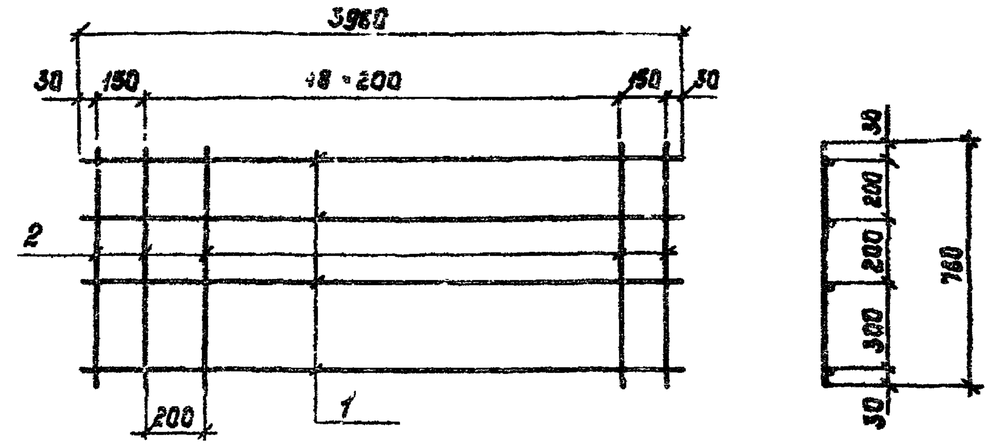


| Обозначение | Марка | Масса, кг |
|---|---|---|
| 3.503.1-75.4 5100 | С8 | 12,7 |
| -01 | С9 | 18,5 |

| Формат | Зона | Поз. | Обозначение | Наименование | Кол. | Примечание |
|---|---|---|---|---|---|---|
| | | | | 3.503.1-75.4 5100 | | для С8 |
| | | | | Детали | | |
| Б4 | | 1 | 3.503.1-75.4 5101 | ⌀8 А-I ГОСТ 5781-82* ℓ=3960 | 4 | 1,6 кг |
| Б4 | | 2 | 3.503.1-75.4 5102 | ⌀8 А-I ГОСТ 5781-82* ℓ=760 | 21 | 0,3 кг |
| | | | | 3.503.1-75.4 5100-01 | | для С9 |
| | | | | Детали | | |
| Б4 | | 1 | 3.503.1-75.4 5103 | ⌀10 А-III ГОСТ 5781-82* ℓ=3960 | 4 | 2,4 кг |
| Б4 | | 2 | 3.503.1-75.4 5104 | ⌀10 А-III ГОСТ 5781-82* ℓ=760 | 21 | 0,41 кг |

Сетку готовить сварной

| | | | |
|---|---|---|---|
| Нач.отд. | Федоров | | 06.08.87 |
| Гл.констр. | Лаптев | | 06.08.87 |
| ГИП | Шкляр | | 06.08.87 |
| Вед.инж. | Хреновская | | 06.08.87 |
| Ст.инж. | Цыганкова | | 04.08.87 |
| Инж. | Григорян | | 06.08.87 |
| Н.контр. | Ткаченко | | 06.08.87 |

3.503.1-75.4 5100

Сетка арматурная С8, С9

| Стадия | Масса | Масштаб |
|---|---|---|
| Р | см. табл. | — |
| Лист | Листов 1 | |

Белгипродор

Инв.№ подл. | Подпись и дата | Взам.инв.№

Копировал Нахимович Формат А4

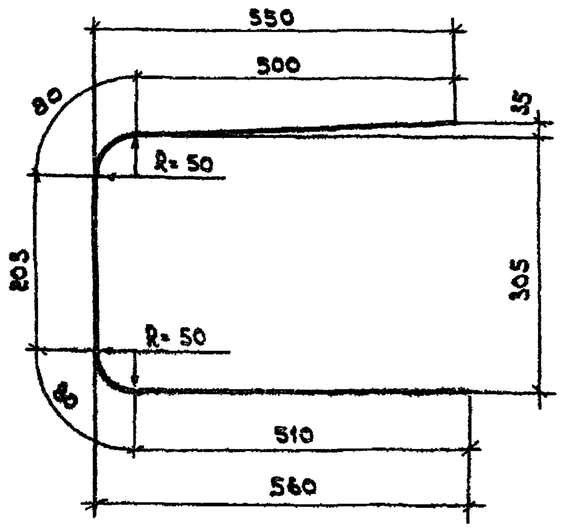


| Обозначение | Длина, мм | Масса, кг | Примечание |
|---|---|---|---|
| 3.503.1-75.4 1103 | 1380 | 0.86 | |

| | | | | | | | |
|---|---|---|---|---|---|---|---|
| Нач.отд | Федоров | | 06.08.87 | 3.503.1-75.4 1103 | | | |
| Гл.конст | Лаптев | | 06.08.87 | | | | |
| ГИП | Шкляр | | 06.08.87 | | | | |
| Вед.инж | Хреновская | | 06.08.87 | Стержень арматурный | стадия | масса | масштаб |
| Ст.инж | Цыганкова | | 06.08.87 | | Р | 0.86 | — |
| Инж. | Кенько | | 06.08.87 | | лист | листов 1 | |
| Н.контр. | Ткаченко | | 06.08.87 | Ø10 А-III ГОСТ 5781-82* | Белгипродор | | |

Взам.инв.№ | Подпись и дата | Инв.№ подл.

копировал | формат А4

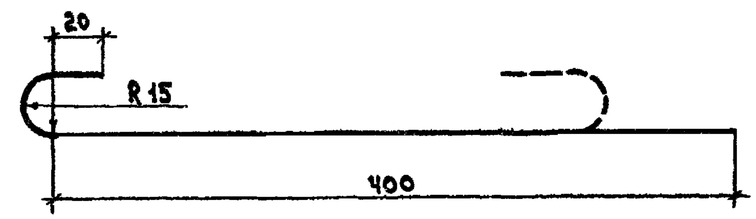


| Обозначение | Длина, мм | Масса, кг | Примечание |
|---|---|---|---|
| 3.503.1-75.4 1104 | 470 | 0.19 | |

| | | | | | | | |
|---|---|---|---|---|---|---|---|
| Нач.отд | Федоров | | 06.08.87 | 3.503.1-75.4 1104 | | | |
| Гл.констр | Лаптев | | 06.08.87 | | | | |
| ГИП | Шкляр | | 06.08.87 | | | | |
| Вед.инж | Хреновская | | 06.08.87 | Стержень арматурный | стадия | масса | масштаб |
| Ст.инж | Цыганкова | | 06.08.87 | | Р | 0.19 | — |
| Инж. | Кенько | | 06.08.87 | | лист | листов 1 | |
| Н.контр | Ткаченко | | 06.08.87 | Ø8 А-I ГОСТ 5781-82* | Белгипродор | | |

Взам.инв.№ | Подпись и дата | Инв.№ подл.

копировал | формат А4

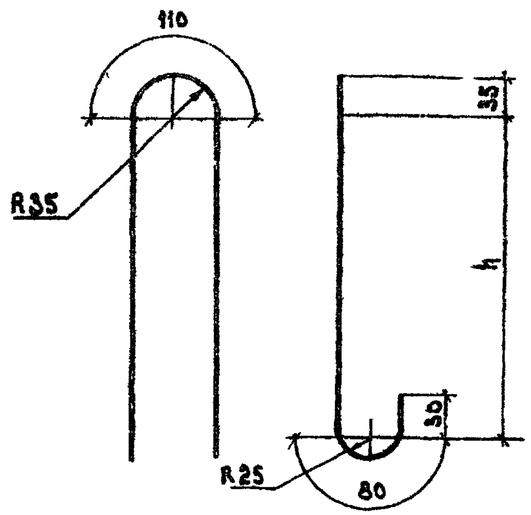


| Обозначение | Марка | Диаметр мм | h мм | Длина мм | Масса кг | Примечание |
|---|---|---|---|---|---|---|
| 3.503.1-75.4 1200 | П1 | 10 | 260 | 850 | 0.53 | |
| -01 | П2 | 12 | 320 | 970 | 0.86 | |

| | | | | | | |
|---|---|---|---|---|---|---|
| Нач.отд | Федоров | | 06.08.87 | 3.503.1-75.4 1200 | | |
| Гл.конст | Лаптев | | 06.08.87 | | | |
| ГИП | Шкляр | | 06.08.87 | | | |
| Вед.инж | Хреновская | | 06.08.87 | Петля строповочная П1, П2 | стадия | масса | масштаб |
| Ст.инж | Цыганкова | | 04.06.87 | | Р | см. табл. | — |
| Инж. | Григорян | | 06.08.87 | | лист | листов 1 |
| Н.контр. | Ткаченко | | 06.08.87 | А-I ГОСТ 5781-82* | Белгипродор | |

Инв.№ подл. | Подпись и дата | Взам.инв.№

копировал СЕ формат А4

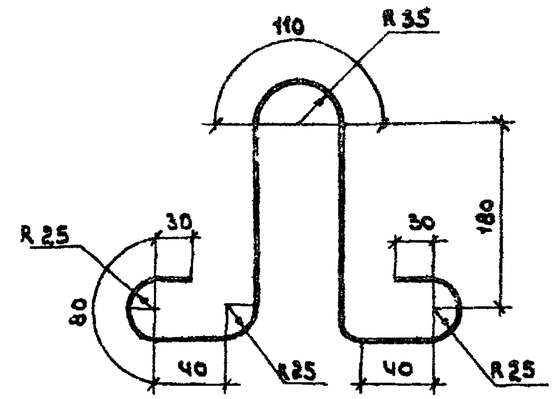


| Обозначение | Марка | Длина, мм | Масса, кг | Примечание |
|---|---|---|---|---|
| 3.503.1-75.4 1300 | П3 | 850 | 0.53 | |

| | | | | | | |
|---|---|---|---|---|---|---|
| Нач.отд | Федоров | | 06.08.87 | 3.503.1-75.4 1300 | | |
| Гл.конст | Лаптев | | 06.08.87 | | | |
| ГИП | Шкляр | | 06.08.87 | | | |
| Вед.инж | Хреновская | | 06.02.87 | Петля строповочная П3 | стадия | масса | масштаб |
| Ст.инж | Цыганкова | | 04.06.87 | | Р | 0.53 | — |
| Инж. | Григорян | | 06.08.87 | | лист | листов 1 |
| Н.контр. | Ткаченко | | 06.08.87 | Ø10 А-I ГОСТ 5781-82* | Белгипродор | |

Инв.№ подл. | Подпись и дата | Взам.инв.№

копировал СЕ формат А4

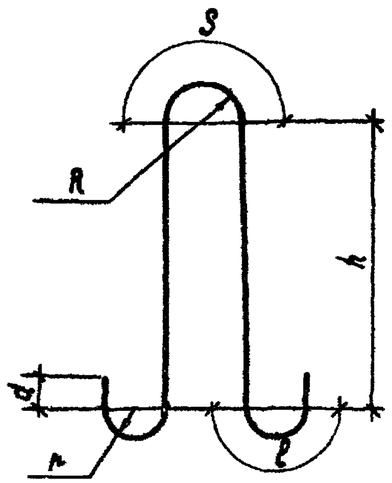


| Обозначение | Марка | Размеры, мм | | | | | | | Длина, мм | Масса, кг |
|---|---|---|---|---|---|---|---|---|---|---|
| | | ∅ | R | r | S | ℓ | h | d | | |
| 3.503.1-15.4 2200 | П4 | 8 | 35 | 25 | 110 | 80 | 210 | 30 | 750 | 0,30 |
| -01 | П5 | 10 | 35 | 25 | 110 | 80 | 260 | 30 | 850 | 0,53 |
| -02 | П6 | 12 | 35 | 25 | 110 | 80 | 320 | 30 | 970 | 0,86 |

Взам. инв. №

Подпись и дата

Инв. № подл.

| | | | |
|---|---|---|---|
| Нач. отд. | Федоров | | 06.08.87 |
| Гл. конструктор | Лаптев | | 06.08.87 |
| ГИП | Щкляр | | 06.08.87 |
| Вед. инж. | Хреновская | | 06.08.87 |
| Ст. инж. | Цыганкова | | 04.06.87 |
| Инж. | Кенько | | 06.08.87 |
| Н. контр. | Ткаченко | | 06.08.87 |

3.503.1-15.4 2200

Петля строповочная П4, П5, П6

| Стадия | Масса | Масштаб |
|---|---|---|
| Р | см. табл. | — |
| Лист | Листов 1 | |

А-I ГОСТ 5781-82*

Белгипродор

Копировал Новикович

Формат А4

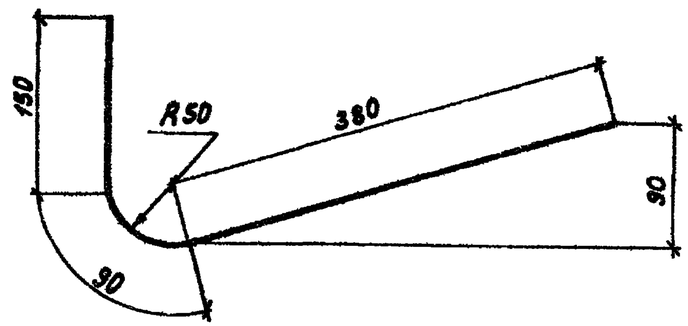


| Обозначение | Длина, мм | Масса, кг | Примечание |
|---|---|---|---|
| 3.503.1 - 75.4 4121 | 620 | 0,38 | |

| | | | | |
|---|---|---|---|---|
| Нач.отд. | Федоров | | 06.08.87 | 3.503.1-75 .4 4121 |
| Гл.констр. | Лаптев | | 06.08.87 | |
| ГИП | Шкляр | | 06.08.87 | |
| Вед.инж. | Хреновская | | 06.08.87 | Стержень арматурный |
| Ст.инж. | Цыганкова | | 04.06.87 | |
| Инж. | Кенько | | 06.08.87 | |
| Н.контр. | Ткаченко | | 06.08.87 | Ф10 А-III ГОСТ 5781-82* |

| Стадия | Масса | Масштаб |
|---|---|---|
| Р | 0,38 | 1:5 |
| Лист | Листов 1 | |

Белгипродор

Инв.№ подл. | Подпись и дата | Взам.инв.№

Копировала | Формат А4

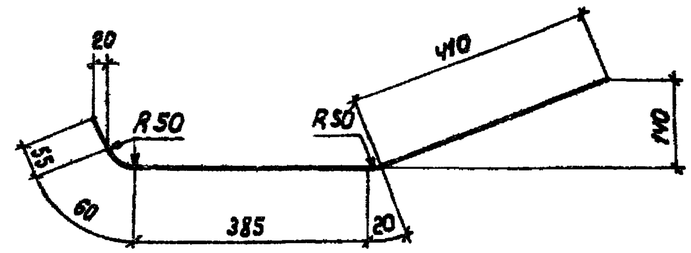


| Обозначение | Длина, мм | Масса, кг | Примечание |
|---|---|---|---|
| 3.503.1 - 75.4 4131 | 930 | 0,58 | |

| | | | | |
|---|---|---|---|---|
| Нач.отд. | Федоров | | 06.08.87 | 3.503.1 - 75.4 4131 |
| Гл.констр. | Лаптев | | 06.08.87 | |
| ГИП | Шкляр | | 06.08.87 | |
| Вед.инж. | Хреновская | | 06.08.87 | Стержень арматурный |
| Ст.инж. | Цыганкова | | 04.06.87 | |
| Инж | Кенько | | 06.08.87 | |
| Н.контр. | Ткаченко | | 06.08.87 | Ф10 А-III ГОСТ 5781-82* |

| Стадия | Масса | Масштаб |
|---|---|---|
| Р | 0,58 | 1:10 |
| Лист | Листов 1 | |

Белгипродор

Инв.№ подл. | Подпись и дата | Взам.инв.№

Копировала | Формат А4