ГОСУДАРСТВЕННЫЙ КОМИТЕТ СОВЕТА МИНИСТРОВ СССР
ПО ДЕЛАМ СТРОИТЕЛЬСТВА

ТИПОВЫЕ ДЕТАЛИ И КОНСТРУКЦИИ ЗДАНИЙ И СООРУЖЕНИЙ

Серия ИС-01-05

# УНИФИЦИРОВАННЫЕ СБОРНЫЕ ЖЕЛЕЗОБЕТОННЫЕ ТОННЕЛИ

## ВЫПУСК 7

МАТЕРИАЛЫ ДЛЯ ПРОЕКТИРОВАНИЯ И СБОРНЫЕ ЖЕЛЕЗОБЕТОННЫЕ ЭЛЕМЕНТЫ ВНУТРИЦЕХОВЫХ ТОННЕЛЕЙ
РАБОЧИЕ ЧЕРТЕЖИ

*8198*

Москва-1965г

ГОСУДАРСТВЕННЫЙ КОМИТЕТ СОВЕТА МИНИСТРОВ СССР
ПО ДЕЛАМ СТРОИТЕЛЬСТВА

ТИПОВЫЕ ДЕТАЛИ И КОНСТРУКЦИИ ЗДАНИЙ И СООРУЖЕНИЙ

Серия ИС-01-05

# УНИФИЦИРОВАННЫЕ СБОРНЫЕ ЖЕЛЕЗОБЕТОННЫЕ ТОННЕЛИ

## ВЫПУСК 7

## МАТЕРИАЛЫ ДЛЯ ПРОЕКТИРОВАНИЯ И СБОРНЫЕ ЖЕЛЕЗОБЕТОННЫЕ ЭЛЕМЕНТЫ ВНУТРИЦЕХОВЫХ ТОННЕЛЕЙ РАБОЧИЕ ЧЕРТЕЖИ

РАЗРАБОТАНЫ
Проектным и научно-исследовательским институтом
Харьковский Промстройниипроект Госстроя СССР
при участии НИИЖБ

УТВЕРЖДЕНЫ И ВВЕДЕНЫ В ДЕЙСТВИЕ
с 1 января 1966г Госстроем СССР
Приказ №209 от 24 ноября 1965г

ЦЕНТРАЛЬНЫЙ ИНСТИТУТ ТИПОВЫХ ПРОЕКТОВ
Москва-1965г

# Содержание


| | | стр. |
|---|---|---|
| | Пояснительная записка | 3-6 |
| Лист 1. | Расчетные схемы и нагрузки | 7 |
| Лист 2. | Габаритные схемы внутрицеховых тоннелей | 8 |
| Лист 3. | Номенклатура сборных железобетонных изделий для внутрицеховых тоннелей и расход материалов на 1 изделие | 9 |
| Лист 4. | Номенклатура сборных железобетонных изделий для внутрицеховых тоннелей и расход материалов на 1 изделие (доборные элементы) | 10 |
| Лист 5. | Ключ для подбора внутрицеховых тоннелей | 11 |
| Лист 6. | Ключ для подбора внутрицеховых тоннелей (окончание) | 12 |
| Лист 7. | Таблица для подбора сборных железобетонных элементов и расход материалов на 3 п.м. тоннелей | 13 |
| Лист 8. | Таблица для подбора сборных железобетонных элементов и расход материалов на 3 п.м. тоннелей (продолжение) | 14 |
| Лист 9. | Таблица для подбора сборных железобетонных элементов и расход материалов на 3 п.м. тоннелей (окончание) | 15 |
| Лист 10. | Таблица для подбора доборных плит перекрытия тоннелей | 16 |
| Лист 11. | Внутрицеховые тоннели. Поперечные и продольные разрезы | 17 |
| Лист 12. | Пример решения приямка для отвода воды из тоннеля | 18 |
| Лист 13. | Плиты днища ПДТ1-3; ПДТ2-3; ПДТ2-4. Опалубочные и арматурные чертежи | 19 |
| Лист 14. | Плиты днища ПДТ1-3; ПДТ2-3; ПДТ2-4. Арматурные сетки | 20 |
| Лист 15. | Плиты днища ПДТ1-3; ПДТ2-3; ПДТ2-4. Спецификация арматуры | 21 |
| Лист 16. | Плиты днища ПДТ3-3; ПДТ3-4; ПДТ4-1; ПДТ4-2. Опалубочный чертеж | 22 |
| Лист 17. | Плиты днища ПДТ3-3; ПДТ3-4; ПДТ4-1; ПДТ4-2. Армирование. Арматурные сетки | 23 |
| Лист 18. | Плиты днища ПДТ3-3; ПДТ3-4; ПДТ4-1; ПДТ4-2. Арматурные сетки. Спецификация арматуры | 24 |
| Лист 19. | Плиты днища ПДТ3-3; ПДТ3-4; ПДТ4-1; ПДТ4-2 Спецификация арматуры | 25 |
| Лист 20. | Плиты днища ПДТ5-1; ПДТ6-1. Опалубочный чертеж | 26 |
| Лист 21. | Плиты днища ПДТ5-1; ПДТ6-1. Армирование | 27 |
| Лист 22. | Плиты днища ПДТ5-1; ПДТ6-1. Арматурные сетки | 28 |


| | | |
|---|---|---|
| Гл. инж. инст. | Кобзаревский | |
| Нач. отдела | Банас | |
| Гл. конструктор | Спектор | |
| Гл. инж. пр. | Копштейн | |
| Дата выпуска | 1965 г. | |

| | | |
|---|---|---|
| Инж. группы | Ст. инженер | Бродский |
| | Исполнитель | Цапрун |

ТП 1965

Содержание

ИС-01-05 Выпуск 7

Лист А

# Содержание (окончание)


| | | стр. |
|---|---|---|
| Лист 23. | Плиты днища ПДТ 5-1; ПДТ 6-1. Спецификация арматуры | 29 |
| Лист 24. | Плиты стеновые ПСТ 1-1; ПСТ 2-1; ПСТ 3-1. Опалубочный чертеж | 30 |
| Лист 25. | Плиты стеновые ПСТ 1-1; ПСТ 2-1; ПСТ 3-1. Армирование | 31 |
| Лист 26. | Плиты стеновые ПСТ 1-1; ПСТ 2-1; ПСТ 3-1. Арматурные сетки и каркасы | 32 |
| Лист 27. | Плиты стеновые ПСТ 1-1; ПСТ 2-1; ПСТ 3-1. Спецификация арматуры | 33 |
| Лист 28. | Плиты стеновые ПСТ 4-2; ПСТ 4g-2 | 34 |
| Лист 29. | Плиты стеновые ПСТ 5-2; ПСТ 5g-2 | 35 |
| Лист 30. | Плиты перекрытия ПТ 1-1; ПТ 1-2 | 36 |
| Лист 31. | Плиты перекрытия ПТ 2-1; ПТ 2-2 | 37 |
| Лист 32. | Плиты перекрытия ПТ 3-1; ПТ 3-2 | 38 |
| Лист 33. | Плиты перекрытия ПТ 4-1; ПТ 4-2 | 39 |
| Лист 34. | Плиты перекрытия ПТ 5-2; ПТ 5-3 | 40 |
| Лист 35. | Плиты перекрытия ПТ 1g-1; ПТ 1g-2 | 41 |
| Лист 36. | Плиты перекрытия ПТ 2g-1; ПТ 2g-2 | 42 |
| Лист 37. | Плиты перекрытия ПТ 3g-1; ПТ 3g-2 | 43 |
| Лист 38. | Плиты перекрытия ПТ 4g-1; ПТ 4g-2 | 44 |
| Лист 39. | Плиты перекрытия ПТ 5g-1 | 45 |


| | | |
|---|---|---|
| Рук. группы | Броский | |
| Ст. инженер | Поляк | |
| Исполнитель | Цапрун | |
| ГИП | | |
| Гл. инженер | | |
| Дата выпуска | | 1965г. |

# Пояснительная записка

## I. Общая часть

1. В настоящем выпуске 7 серии ИС-01-05 помещены материалы для проектирования и рабочие чертежи сборных железобетонных элементов внутрицеховых тоннелей, предназначенных для прокладки в них трубопроводов различного назначения, кабелей и установки транспортеров.
2. В данном выпуске разработаны тоннели с перекрытием в уровне пола цеха. Тоннели могут применяться также в случаях заглубленного перекрытия при условии проверки конструкций расчетом (см. п. 19 настоящей записки).
3. Сборные железобетонные элементы тоннелей, разработанные в настоящем выпуске, могут применяться в обычных условиях, а также на просадочных грунтах, в сейсмических районах и районах с высоким уровнем грунтовых вод.
4. Максимальное давление на грунт основания от расчетных нагрузок, действующих на тоннели, может составлять до 1.5кг/см².
5. При проектировании и возведении тоннелей, помимо настоящего выпуска, надлежит руководствоваться следующими материалами данной серии:
   а) выпуском 1, в котором содержатся общестроительные чертежи тоннелей, а также описание конструктивных решений и указания по применению конструкций тоннелей и их монтажу;
   б) выпуском 2, содержащим указания по изготовлению и рабочие чертежи сборных железобетонных элементов, часть которых применяется в настоящем выпуске;
   в) выпуском 4, в котором приведены материалы для проектирования тоннелей на просадочных грунтах и в районах с сейсмичностью 7, 8 и 9 баллов;
   г) выпуском 5, в котором приведены материалы для проектирования тоннелей в районах с высоким уровнем грунтовых вод;
   д) выпуском 6, в котором приведены материалы для проектирования и сборные железобетонные элементы тоннелей под тяжелые нагрузки.
6. Марки тоннелей обозначены буквами и цифрами, определяющими вид конструкций, число секций и геометрические размеры.
   Маркировка внутрицеховых тоннелей отличается от принятой в выпуске 1 дополнительным индексом „в" (внутрицеховые).
   Пример маркировки: Тв 240-210-2-внутрицеховой тоннель шириной 240 см, высотой 210 см.
   В приведенном примере цифра после геометрических размеров обозначает порядковый номер каждой марки тоннеля в зависимости от принятых марок сборных элементов, определяющихся условиями применения тоннеля.
7. Маркировка сборных элементов состоит из букв и цифр. Буквы обозначают наименование элемента, цифры - порядковый номер типоразмера. Нумерация типоразмеров является продолжением принятой в выпусках 2 и 6 настоящей серии. Если элементы, в пределах одного типоразмера, отличаются по несущей способности, то в обозначения марок после тире вводятся цифры, указывающие порядковый номер по несущей способности в пределах каждого типоразмера элемента. Например: ПДТ 2-3 (плита днища тоннеля), ПТ 5-2 (плита перекрытия тоннеля) и т.д.
   В марках доборных элементов добавляется буква „д".
   Например: ПТ5д-1.

| | | | |
|---|---|---|---|
| Гл. инж. инст. | Козловицкий | | |
| Нач. отдела | Бандос | | |
| Гл. констр. отд. | Слектор | | |
| Гл. инж. пр. | Копштейн | | 1965г. |
| Дата выпуска | | | |

Рук. группы | Бросович | Ерёмин

ТД 1965

Пояснительная записка

ИС-01-05 Выпуск 7 Лист 8

## II. Конструктивные решения

8. Габаритные схемы внутрицеховых тоннелей (лист 2) приняты по выпуску 1 серии ИС-01-05 со следующими изменениями: односекционные тоннели шириной 3600 и 4200 мм и двухсекционные тоннели, как нехарактерные для внутрицеховой прокладки, в габаритные схемы не включены.
   При необходимости, в отдельных случаях, применения этих тоннелей их следует рассчитать на нагрузки, приведенные в настоящем выпуске, и подобрать изделия из числа разработанных в выпусках 2 и 6 данной серии.
9. Номенклатура сборных железобетонных изделий внутрицеховых тоннелей (лист 3) включает 19 типоразмеров элементов, разработанных в выпусках 2 и 6 настоящей серии.
   Новых типоразмеров элементов в данном выпуске не содержится.
10. Ключи для подбора марки тоннелей приведены на листах 5, 6, таблицы для подбора сборных железобетонных элементов – на листах 7÷9.
    Марки доборных плит перекрытия должны приниматься в соответствии с таблицей, приведенной на листе 10.
11. Конструктивные решения тоннелей аналогичны разработанным в выпуске 1 настоящей серии.
12. Для отвода из тоннелей случайных вод днищу тоннелей придается продольный уклон $i=0.002 \div 0.005$ (в зависимости от технологического назначения и грунтовых условий).
    Вода собирается в приямки, из которых отводится в канализацию. Пример решения приямка приведен на листе 12.
    Устройство уклона в тоннелях с перекрытием на отметке ±0.00 рекомендуется производить за счет набетонки по днищу.
13. В цехах с агрессивными воздействиями следует предусматривать защиту конструкций тоннелей от коррозии в соответствии с „Указаниями по проектированию антикоррозийной защиты строительных конструкций промышленных зданий в производствах с агрессивными средами"–СН 262-63.
14. Подготовка под тоннели, обмазка битумом сборных элементов и заполнение швов между ними, деформационные швы, а также устройство выходов из тоннелей и крепление коммуникаций должны осуществляться в соответствии с указаниями, приведенными в выпуске 1 настоящей серии.
15. Обратную засыпку грунта допускается производить после укладки плит перекрытия равномерными слоями толщиной 20-30 см с плотной трамбовкой, одновременно с обеих сторон тоннеля.
16. Монтаж коммуникаций должен производиться в закрытом тоннеле через монтажные проемы, которые решаются путем устройства монолитных обвязок, перекрываемых сборными плитами (см. выпуск 1), либо в открытом тоннеле с раскреплением стен распорками.
17. Углы поворотов и уширения тоннелей решаются в конкретном проекте с применением разработанных в настоящем выпуске сборных железобетонных плит перекрытия прямых участков тоннелей по аналогии с решениями, принятыми в выпуске 1 настоящей серии.

| | | |
|---|---|---|
| Нач. отдела | Бандос | |
| Гл. констр. отд. | Слектор | |
| Гл. инж. пр. | Копштейн | |
| Дата выпуска | | 1965 г. |

| | | | |
|---|---|---|---|
| ТП 1965 | Пояснительная записка | ИС-01-05 Выпуск 7 | |
| | | Лист | Г |

## III. Нагрузки и расчет конструкций

18. Конструкции тоннелей рассчитаны на следующие нормативные равномерно-распределенные временные длительные нагрузки, действующие в уровне пола цеха: 2000*; 3000 и 5000 кг/м². Тоннели рассчитаны также на нагрузку от внутрицехового транспорта: электрокары грузоподъемностью 2.0 и 3.0 т, аккумуляторный погрузчик грузоподъемностью 1.5 т, автопогрузчики грузоподъемностью 3.0 и 5.0 т и автомашину Н-10 (нормальную и утяжеленную).
Нагрузка от внутрицехового транспорта и равномерно-распределенная временная длительная нагрузка принимаются действующими разновременно.

19. В ключе для подбора тоннелей (листы 5,6) даны марки тоннелей с перекрытием в уровне пола цеха, применяемые при перечисленных выше нагрузках.
Конструкции тоннелей с заглубленным перекрытием необходимо, в соответствии с расчетом, подбирать по несущей способности из числа разработанных в выпусках 2,6 и 7 настоящей серии.

20. При расчете тоннелей объемный вес грунта принят $\gamma = 1.8$ т/м³, угол естественного откоса $\varphi = 30°$.

21. Распределение вертикальной нагрузки от колес подвижного транспорта принято:
в полах с жестким подстилающим слоем — под углом 45° к вертикали;
в грунте — под углом 30° к вертикали.

22. Нагрузка от внутрицехового транспорта учитывалась с коэффициентом динамичности, равным 1.1 (в соответствии с указаниями п. 3,8 СН и П II-А. 11-62).

23. При расчете тоннелей приняты следующие коэффициенты перегрузки:

| | |
|---|---|
| от собственного веса конструкций | — $n = 1.1$ |
| от давления грунта | — $n = 1.2$ |
| от временной равномерно-распределенной нагрузки | — $n = 1.2$ |
| от внутрицехового транспорта (за исключением автомобильной нагрузки) | — $n = 1.3$ |
| от автомобильной нагрузки | — $n = 1.4$. |

24. Расчет конструкций тоннелей произведен в соответствии с главой СН и П II-В. 1-62. „Бетонные и железобетонные конструкции. Нормы проектирования."

25. Расчетные схемы тоннелей с перекрытием в уровне пола цеха при действии равномерно-распределенной временной длительной нагрузки и величины нагрузок от внутрицехового транспорта приведены на листе 1.

26. Испытание элементов на прочность производится в соответствии с ГОСТ 8829-58. Величины контрольных разрушающих нагрузок, равные эквивалентным расчетным нагрузкам, увеличенным в 1.4 раза, приведены в „Таблице схем испытаний сборных железобетонных элементов" (см. лист Е настоящей записки).

---

* При нагрузке 2000 кг/м² расчетные сечения элементов тоннелей несущественно отличаются от принятых для нагрузки 3000 кг/м², в связи с чем элементы тоннелей при указанных нагрузках приняты одинаковыми.

| | | |
|---|---|---|
| Гл. инж. инст. | Козаровицкий | |
| Нач. отдела | Бандос | |
| Гл. констр. отд. | Слектор | |
| Гл. инж. пр. | Копштейн | |
| Дата выпуска | | 1965 г. |

Рук. группы | Бродский | Принял

# Таблица схем испытаний сборных железобетонных элементов

| NN п.п. | Схемы испытаний | Марка элемента | Размеры L мм | Размеры a мм | Контрольные разрушающие нагрузки q т/м² | P₁ т/п.м. | P₂ т/п.м |
|---|---|---|---|---|---|---|---|
| 1 | 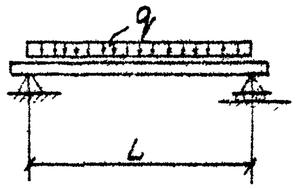 | ПТ1-1 | 1650 | | 5.0 | | |
| | | ПТ1-2 | 1650 | | 8.4 | | |
| | | ПТ2-1 | 1950 | | 5.0 | | |
| | | ПТ2-2 | 1950 | | 8.4 | | |
| | | ПТ3-1 | 2300 | | 5.0 | | |
| | | ПТ3-2 | 2300 | | 8.4 | | |
| | | ПТ4-1 | 2600 | | 5.0 | | |
| | | ПТ4-2 | 2600 | | 8.4 | | |
| | | ПТ5-2 | 3200 | | 5.0 | | |
| | | ПТ5-3 | 3200 | | 8.4 | | |
| 2 | 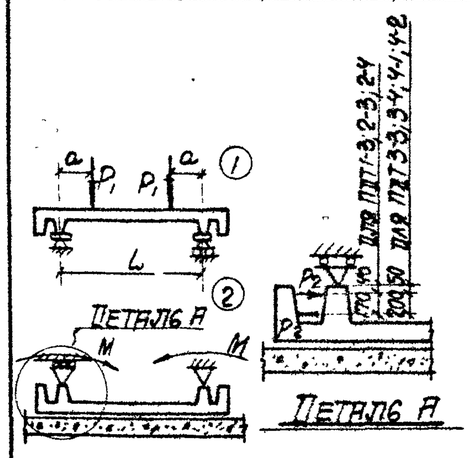 | ПДТ1-3 | 1270 | 200 | | 8.6 | 13.3 |
| | | ПДТ2-3 | 1570 | 240 | | 6.6 | 10.9 |
| | | ПДТ2-4 | 1570 | 250 | | 10.0 | 16.1 |
| | | ПДТ3-3 | 1850 | 300 | | 7.4 | 10.9 |
| | | ПДТ3-4 | 1850 | 310 | | 11.7 | 16.1 |
| | | ПДТ4-1 | 2150 | 340 | | 8.8 | 15.3 |
| | | ПДТ4-2 | 2150 | 350 | | 13.3 | 22.4 |

| NN п.п. | Схемы испытаний | Марка элемента | Размеры L мм | Размеры a мм | Контрольные разрушающие нагрузки q т/м² | P₁ т/п.м | P₂ т/п.м |
|---|---|---|---|---|---|---|---|
| 3 | 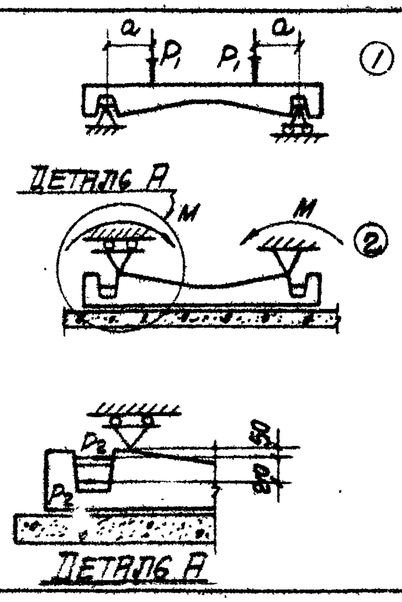 | ПДТ5-1 | 2200 | 330 | | 14.3 | 30.9 |
| | | ПДТ6-1 | 2800 | 190 | | 17.2 | 33.7 |
| 4 | 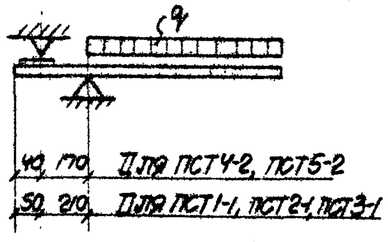 | ПСТ1-1 | | | 1.4 | | |
| | | ПСТ2-1 | | | 1.1 | | |
| | | ПСТ3-1 | | | 0.7 | | |
| | | ПСТ4-2 | | | 0.95 | | |
| | | ПСТ5-2 | | | 0.86 | | |

Для ПСТ4-2, ПСТ5-2

Для ПСТ1-1, ПСТ2-1, ПСТ3-1

| | | | |
|---|---|---|---|
| Гл. инж. пр. | Копштейн | Пояс. | |
| Гл. констр. отд. | Спектор | | |
| Нач. отдела | Бандос | | |
| Исполнитель | Зорин | | |
| Проверил | Поляк | | |

Дата выпуска 1965 г.

ТА 1965

Пояснительная записка

ИС-01-05 Выпуск 7

Лист Е

8198 8

## Расчетные схемы внутрицеховых тоннелей
(при равномерно-распределенной временной длительной нагрузке)

Таблица 1

| Расчетные схемы (при перекрытии в уровне пола цеха) | Высота тоннеля в чистоте мм | Расчетные нагрузки т/м² I: $q^{гор}$ | I: $p$ | I: $p^{гор}$ | II: $q^{гор}$ | II: $p$ | II: $p^{гор}$ |
|---|---|---|---|---|---|---|---|
| 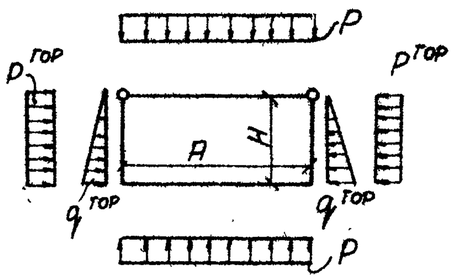 | 2100 | 1.60 | | | 1.60 | | |
| | 2400 | 1.90 | 3.60 | 1.20 | 1.90 | 6.00 | 2.00 |
| | 3000 | 2.40 | | | 2.40 | | |



## Примечания

1. В таблице 1 принята следующая классификация временных длительных нагрузок:
   Тип I – при нормативной нагрузке на пол цеха, равной — 3000 кг/м²
   Тип II – ——— " ——— " ——— " ——— — 5000 кг/м²
2. Собственный вес конструкций в нагрузки не включен
3. Исходные расчетные данные, коэффициенты перегрузки и динамичности приведены в пояснительной записке.
4. В расчетных схемах размеры „А" и „Н" приняты в осях конструкций.

## Расчетные нагрузки от внутрицехового транспорта

7

Таблица 2

| № п/п | Вид транспорта | Расчетное давление от колеса т | Площадка передачи давления a × b см |
|---|---|---|---|
| 1 | Электрокар Q=2т | 1.25 | 8×7 |
| 2 | ——— " ——— Q=3 т | 1.90 | 8×7 |
| 3 | Аккумуляторный погрузчик — Q=1.5т | 2.45 | 8×7 |
| 4 | Автопогрузчик Q=3т | 5.2 | 30×20 |
| 5 | ——— " ——— Q=5т | 7.35 | 40×20 |
| 6 | Автомашина Н-10 | 5.4 | 30×20 |
| 7 | ——— " ——— Н-10 утяжел. | 7.3 | 40×20 |

### Обозначения нагрузок

$q^{гор}$ – горизонтальное давление грунта

$p$ – вертикальное давление от временной нагрузки

$p^{гор}$ – горизонтальное давление от временной нагрузки.

| | | | |
|---|---|---|---|
| Гл. инж. инст. | Козаровицкий | | |
| Нач. отдела | Бяндос | | |
| Гл. констр. отд. | Спектор | | |
| Гл. инж. пр. | Копштейн | | |
| Дата выпуска | 1965г. | | |
| Рук. группы | Бродский | | |
| Ст. инженер | Поляк | | |
| Исполнитель | Поляк | | |
| Проверил | Зорин | | |

ТА 1965

Расчетные схемы и нагрузки

ИС-01-05
Выпуск 7
Лист 1

| Габаритные схемы тоннелей | Марка тоннелей | Габариты тоннелей в мм | |
|---|---|---|---|
| | | А | Н |
| 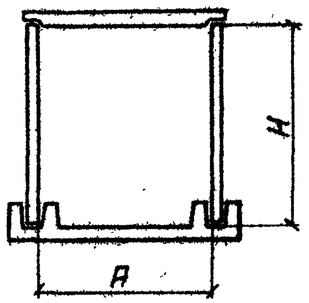 | Тв 150-210 | 1500 | 2100 |
| | Тв 180-210 | 1800 | |
| | Тв 210-210 | 2100 | |
| | Тв 240-210 | 2400 | |
| | Тв 210-240 | 2100 | 2400 |
| | Тв 240-240 | 2400 | |

| Габаритные схемы тоннелей | Марка тоннелей | Габариты тоннелей в мм | |
|---|---|---|---|
| | | А | Н |
| 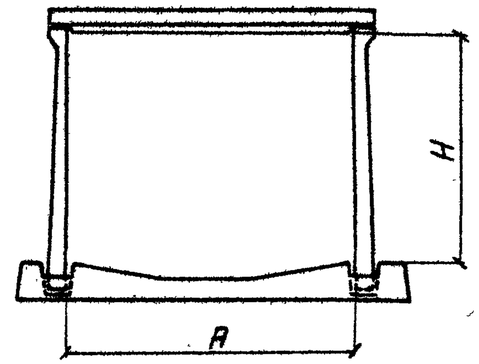 | Тв 300-210 | 3000 | 2100 |
| | Тв 300-240 | 3000 | 2400 |
| | Тв 240-300 | 2400 | 3000 |
| | Тв 300-300 | 3000 | |
| | — | — | — |
| | — | — | — |

| | | |
|---|---|---|
| Гл. инж. инст. | Казаровицкий | |
| Нач. отдела | Бандос | |
| Гл. констр. отд. | Стектор | |
| Гл. инж. пр. | Колштейн | |
| Дата выпуска | | 1965г. |

| | | |
|---|---|---|
| Рук. группы | Бродский | |
| Исполнитель | Цатрун | |
| Проверил | Поляк | |

ТА 1965

Габаритные схемы внутрицеховых тоннелей

ИС-01-05
Выпуск 7
Лист 2

219 р 10

# Номенклатура сборных железобетонных изделий для внутрицеховых тоннелей и расход материалов на 1 изделие.

| Наименование изделия | Колич. новых типоразмеров | Эскиз | Марка изделия | Вес т | Марка бетона | Расход материалов на 1 изделие: Бетон м³ | Расход материалов на 1 изделие: Сталь кг | Выпуск | Лист |
|---|---|---|---|---|---|---|---|---|---|
| Плиты цнищя | — | 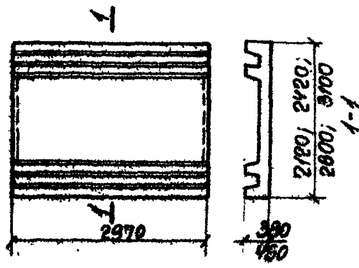 | ПДТ1-1 | 3.2 | 300 | 1.26 | 291.3 | 6 | 19 |
| | | | ПДТ1-3 | 3.2 | 200 | 1.26 | 95.9 | 7 | 13 |
| | | | ПДТ2-1 | 3.5 | 300 | 1.39 | 330.7 | 6 | 19 |
| | | | ПДТ2-3 | 3.5 | 200 | 1.39 | 102.9 | 7 | 13 |
| | | | ПДТ2-4 | 3.5 | 200 | 1.39 | 120.2 | " | " |
| | | | ПДТ3-1 | 4.7 | 300 | 1.87 | 416.9 | 6 | 19 |
| | | | ПДТ3-3 | 4.7 | 200 | 1.87 | 130.8 | 7 | 16 |
| | | | ПДТ3-4 | 4.7 | 200 | 1.87 | 162.7 | " | " |
| | | | ПДТ4-1 | 5.0 | 200 | 2.00 | 173.4 | " | " |
| | | | ПДТ4-2 | 5.0 | 200 | 2.00 | 244.2 | " | " |
| | — | 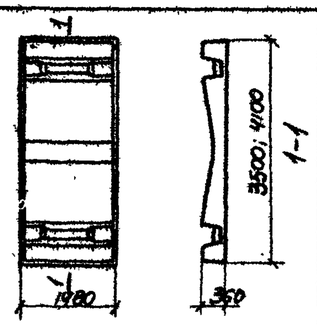 | ПДТ5-1 | 3.3 | 200 | 1.33 | 112.5 | 7 | 20 |
| | | | ПДТ6-1 | 3.8 | 200 | 1.50 | 133.0 | " | " |
| Плиты стеновые | — | 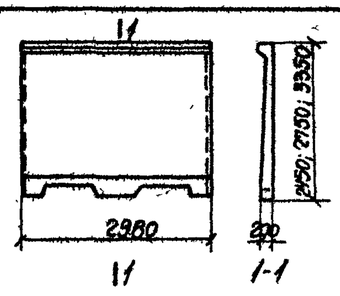 | ПСТ1 | 2.9 | 300 | 1.16 | 175.8 | 2 | 13 |
| | | | ПСТ1-1 | 2.9 | 200 | 1.16 | 175.5 | 7 | 24 |
| | | | ПСТ2 | 3.2 | 300 | 1.30 | 200.4 | 2 | 13 |
| | | | ПСТ2-1 | 3.2 | 200 | 1.30 | 195.1 | 7 | 24 |
| | | | ПСТ3 | 4.5 | 300 | 1.80 | 236.0 | 2 | 13 |
| | | | ПСТ3-1 | 4.5 | 200 | 1.80 | 237.0 | 7 | 24 |

| Наименование изделия | Колич. новых типоразмеров | Эскиз | Марка изделия | Вес т | Марка бетона | Расход материалов на 1 изделие: Бетон м³ | Расход материалов на 1 изделие: Сталь кг | Выпуск | Лист |
|---|---|---|---|---|---|---|---|---|---|
| Плиты стеновые | — | 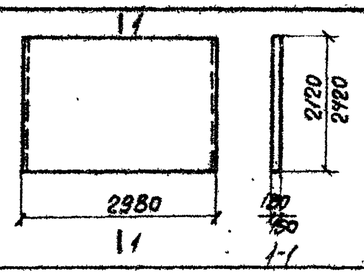 | ПСТ4 | 2.0 | 300 | 0.82 | 107.4 | 2 | 17н |
| | | | ПСТ4-2 | 2.0 | 200 | 0.82 | 84.9 | 7 | 28 |
| | | | ПСТ5 | 2.7 | 300 | 1.08 | 163.5 | 2 | 18н |
| | | | ПСТ5-2 | 2.7 | 200 | 1.08 | 124.9 | 7 | 29 |
| Плиты перекрытий | — | 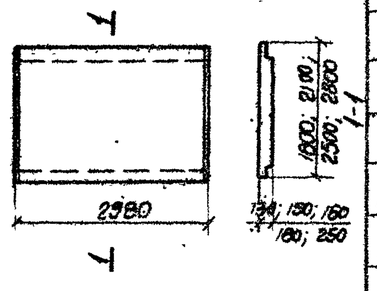 | ПТ1-1 | 1.6 | 200 | 0.65 | 31.8 | 7 | 30 |
| | | | ПТ1-2 | 1.6 | 300 | 0.65 | 43.7 | " | " |
| | | | ПТ2-1 | 2.2 | 200 | 0.88 | 36.3 | " | 31 |
| | | | ПТ2-2 | 2.2 | 300 | 0.88 | 50.2 | " | " |
| | | | ПТ3-1 | 2.9 | 200 | 1.14 | 58.7 | " | 32 |
| | | | ПТ3-2 | 2.9 | 300 | 1.14 | 79.0 | " | " |
| | | | ПТ4-1 | 3.6 | 200 | 1.45 | 67.5 | " | 33 |
| | | | ПТ4-2 | 3.6 | 300 | 1.45 | 90.3 | " | " |
| | | | ПТ8-1 | 3.2 | 300 | 1.30 | 52.5 | 6 | 46 |
| | | | ПТ9-1 | 3.8 | 300 | 1.53 | 64.3 | 6 | 47 |
| | | | ПТ10-1 | 4.5 | 300 | 1.81 | 94.8 | 6 | 48 |
| | | 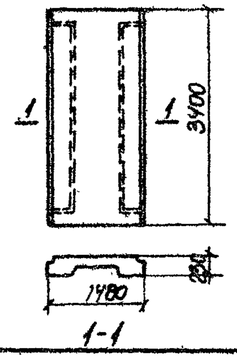 | ПТ5-2 | 2.4 | 200 | 0.96 | 72.3 | 7 | 34 |
| | | | ПТ5-3 | 2.4 | 300 | 0.96 | 90.8 | " | " |

## Примечание

Все железобетонные изделия, приведенные в номенклатуре, отличаются от изделий, разработанных в выпусках 2 и 6, армированием или маркой бетона и в общем количестве новых типоразмеров не учитываются.

| | | | |
|---|---|---|---|
| Гл. инж. инст. | Козаровицкий | Рук. группы | Бродский |
| Нач. отдела | Бантос | Исполнитель | Цапрун |
| Гл. констр. отд. | Спектор | Проверил | Поляк |
| Гл. инж. пр. | Копштейн | | |
| Дата выпуска | 1965г. | | |

ТП 1965

Номенклатура сборных железобетонных изделий для внутрицеховых тоннелей и расход материалов на 1 изделие

ИС-01-05 Выпуск 7 Лист 3

8198 11

# Номенклатура сборных железобетонных изделий для внутрицеховых тоннелей и расход материалов на 1 изделие

(доборные элементы)



| Наименование изделия | Эскиз | Марка изделия | Вес т | Марка бетона | Расход материалов на 1 изделие: Бетон $м^3$ | Расход материалов на 1 изделие: Сталь кг | Выпуск | Лист |
|---|---|---|---|---|---|---|---|---|
| Доборные плиты перекрытий | 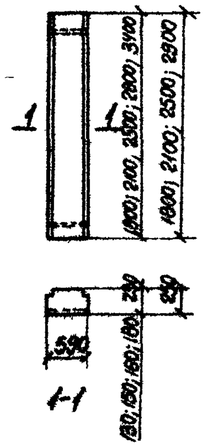 | ПТ1g-1 | 0.3 | 200 | 0.13 | 8.0 | 7 | 35 |
| | | ПТ1g-2 | 0.3 | 300 | 0.13 | 10.4 | " | " |
| | | ПТ2g | 0.4 | 300 | 0.17 | 15.0 | 2 | 26 |
| | | ПТ2g-1 | 0.4 | 200 | 0.17 | 8.8 | 7 | 36 |
| | | ПТ2g-2 | 0.4 | 300 | 0.17 | 11.6 | " | " |
| | | ПТ3g | 0.5 | 300 | 0.22 | 22.2 | 2 | 27 |
| | | ПТ3g-1 | 0.5 | 200 | 0.22 | 13.4 | 7 | 37 |
| | | ПТ3g-2 | 0.5 | 300 | 0.22 | 17.4 | " | " |
| | | ПТ4g | 0.7 | 300 | 0.28 | 24.5 | 2 | 27 |
| | | ПТ4g-1 | 0.7 | 200 | 0.28 | 14.6 | 7 | 38 |
| | | ПТ4g-2 | 0.7 | 300 | 0.28 | 19.1 | " | " |
| | | ПТ5g | 1.1 | 300 | 0.44 | 56.1 | 2 | 28 |
| | | ПТ5g-1 | 1.1 | 200 | 0.44 | 41.4 | 7 | 39 |
| | | ПТ8g-2 | 0.6 | 300 | 0.25 | 13.5 | 6 | 54 |
| | | ПТ9g-2 | 0.7 | 300 | 0.30 | 15.3 | " | 55 |
| | | ПТ10g-2 | 0.9 | 300 | 0.36 | 23.2 | " | 56 |
| | | ПТ11g-2 | 1.1 | 300 | 0.42 | 32.8 | " | 57 |

| Наименование изделия | Эскиз | Марка изделия | Вес т | Марка бетона | Расход материалов на 1 изделие: Бетон $м^3$ | Расход материалов на 1 изделие: Сталь кг | Выпуск | Лист |
|---|---|---|---|---|---|---|---|---|
| Доборные плиты стеновые | 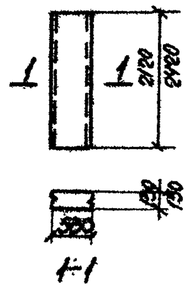 | ПСТ4g | 0.4 | 300 | 0.16 | 27.0 | 2 | 17и |
| | | ПСТ4g-2 | 0.4 | 200 | 0.16 | 21.2 | 7 | 28 |
| | | ПСТ5g | 0.5 | 300 | 0.21 | 34.2 | 2 | 18и |
| | | ПСТ5g-2 | 0.5 | 200 | 0.21 | 26.5 | 7 | 29 |

| | | | |
|---|---|---|---|
| Гл. инж. инст. | Козяровицкий | Рук. группы | Бродский |
| Нач. отдела | Бандос | Исполнитель | Цапрун |
| Гл. констр. отд. | Спектор | Проверил | Поляк |
| Гл. инж. пр. | Копштейн | | |
| Дата выпуска | 1965г. | | |

| | | | |
|---|---|---|---|
| ТА 1965 | Номенклатура сборных железобетонных изделий для внутрицеховых тоннелей и расход материалов на 1 изделие (доборные элементы) | ИС-01-05 Выпуск 7 | Лист 4 |

8198 12

# Ключ для подбора внутрицеховых тоннелей

| Сечение тоннеля Ах Нсм | Нормативная равномерно-распределенная нагрузка в кг/м² | Марки тоннелей | | | | | | | | | | |
|---|---|---|---|---|---|---|---|---|---|---|---|---|
| | | При отсутствии внутрицехового транспорта | При наличии внутрицехового транспорта | | | | | | | | | |
| | | | В цехах с полами по жесткому подстилающему слою | | | | | | | В цехах с земляным полом | | | |
| | | | Электрокары | | Аккумуляторный погрузчик Q=1,5т | Автопогрузчики | | Автомашины | | Автопогрузчики | | Автомашины | |
| | | | Q=2т | Q=3т | | Q=3т | Q=5т | Н-10 | Н-10 утяж. | Q=3т | Q=5т | Н-10 | Н-10 утяж. |
| 150×210 | 3000 | Тв 150-210-1 | Тв 150-210-1 | Тв 150-210-2 | Тв 150-210-2 | Тв 150-210-3 | Тв 150-210-3 | Тв 150-210-3 | Тв 150-210-3 | Тв 150-210-4 | Тв 150-210-4 | Тв 150-210-4 | Тв 150-210-4 |
| | 5000 | Тв 150-210-2 | Тв 150-210-2 | | | | | | | | | | |
| 180×210 | 3000 | Тв 180-210-1 | Тв 180-210-1 | Тв 180-210-1 | Тв 180-210-2 | Тв 180-210-2 | Тв 180-210-4 | Тв 180-210-4 | Тв 180-210-4 | Тв 180-210-6 | Тв 180-210-7 | Тв 180-210-7 | Тв 180-210-7 |
| | 5000 | Тв 180-210-3 | Тв 180-210-3 | Тв 180-210-3 | Тв 180-210-3 | Тв 180-210-3 | Тв 180-210-5 | Тв 180-210-5 | Тв 180-210-5 | | | | |
| 210×210 | 3000 | Тв 210-210-1 | Тв 210-210-1 | Тв 210-210-1 | Тв 210-210-1 | Тв 210-210-2 | Тв 210-210-4 | Тв 210-210-4 | Тв 210-210-4 | Тв 210-210-6 | Тв 210-210-7 | Тв 210-210-7 | Тв 210-210-7 |
| | 5000 | Тв 210-210-3 | Тв 210-210-3 | Тв 210-210-3 | Тв 210-210-3 | Тв 210-210-3 | Тв 210-210-5 | Тв 210-210-5 | Тв 210-210-5 | | | | |
| 240×210 | 3000 | Тв 240-210-1 | Тв 240-210-1 | Тв 240-210-1 | Тв 240-210-1 | Тв 240-210-2 | Тв 240-210-2 | Тв 240-210-2 | Тв 240-210-2 | Тв 240-210-4 | Тв 240-210-4 | Тв 240-210-4 | Тв 240-210-4 |
| | 5000 | Тв 240-210-3 | Тв 240-210-3 | Тв 240-210-3 | Тв 240-210-3 | Тв 240-210-3 | Тв 240-210-3 | Тв 240-210-3 | Тв 240-210-3 | | | | |
| 210×240 | 3000 | Тв 210-240-1 | Тв 210-240-1 | Тв 210-240-1 | Тв 210-240-1 | Тв 210-240-2 | Тв 210-240-4 | Тв 210-240-4 | Тв 210-240-4 | Тв 210-240-6 | Тв 210-240-7 | Тв 210-240-7 | Тв 210-240-7 |
| | 5000 | Тв 210-240-3 | Тв 210-240-3 | Тв 210-240-3 | Тв 210-240-3 | Тв 210-240-3 | Тв 210-240-5 | Тв 210-240-5 | Тв 210-240-5 | | | | |

## Примечание

Марки тоннелей определены из условия разновременного действия равномерно-распределенной нагрузки и нагрузки от внутрицехового транспорта.

| | | | |
|---|---|---|---|
| Гл. инж. инст. | Козаровицкий | Рук. группы | Бродский |
| Нач. отдела | Бандос | Ст. инженер | Поляк |
| Гл. конструктор отд. | Спектор | Исполнитель | Варшамов |
| Гл. инж. пр. | Копштейн | Проверил | Поляк |
| Дата выпуска | 1965г. | | |

ТД 1965

Ключ для подбора внутрицеховых тоннелей

ИС-01-05 Выпуск 7 Лист 5

8198 13

# Ключ для подбора внутрицеховых тоннелей (окончание)

| Сечение тоннеля Ах Нсм | Нормативная равномерно-распределенная нагрузка в кг/м² | Марки тоннелей | | | | | | | | | | | |
|---|---|---|---|---|---|---|---|---|---|---|---|---|---|
| | | При отсутствии внутрицехового транспорта | При наличии внутрицехового транспорта | | | | | | | | | | |
| | | | В цехах с полами по жесткому подстилающему слою | | | | | | | В цехах с земляным полом | | | |
| | | | Электрокары | | Аккумуляторный погрузчик Q=1.5т | Автопогрузчики | | Автомашины | | Автопогрузчики | | Автомашина | |
| | | | Q=2т | Q=3т | | Q=3т | Q=5т | Н-10 | Н-10 утяж. | Q=3т | Q=5т | Н-10 | Н-10 утяж. |
| 240×240 | 3000 | Тв 240-240-1 | Тв 240-240-1 | Тв 240-240-1 | Тв 240-240-1 | Тв 240-240-2 | Тв 240-240-2 | Тв 240-240-2 | Тв 240-240-2 | Тв 240-240-4 | Тв 240-240-4 | Тв 240-240-4 | Тв 240-240-4 |
| | 5000 | Тв 240-240-3 | Тв 240-240-3 | Тв 240-240-3 | Тв 240-240-3 | Тв 240-240-3 | Тв 240-240-3 | Тв 240-240-3 | Тв 240-240-3 | | | | |
| 300×210 | 3000 | Тв 300-210-1 | Тв 300-210-1 | Тв 300-210-1 | Тв 300-210-1 | Тв 300-210-1 | Тв 300-210-2 | Тв 300-210-2 | Тв 300-210-2 | Тв 300-210-3 | Тв 300-210-4 | Тв 300-210-4 | Тв 300-210-4 |
| | 5000 | Тв 300-210-2 | Тв 300-210-2 | Тв 300-210-2 | Тв 300-210-2 | Тв 300-210-2 | | | | Тв 300-210-4 | | | |
| 300×240 | 3000 | Тв 300-240-1 | Тв 300-240-1 | Тв 300-240-1 | Тв 300-240-1 | Тв 300-240-1 | Тв 300-240-2 | Тв 300-240-2 | Тв 300-240-2 | Тв 300-240-3 | Тв 300-240-4 | Тв 300-240-4 | Тв 300-240-4 |
| | 5000 | Тв 300-240-2 | Тв 300-240-2 | Тв 300-240-2 | Тв 300-240-2 | Тв 300-240-2 | | | | Тв 300-240-4 | | | |
| 240×300 | 3000 | Тв 240-300-1 | Тв 240-300-1 | Тв 240-300-1 | Тв 240-300-1 | Тв 240-300-2 | Тв 240-300-2 | Тв 240-300-2 | Тв 240-300-2 | Тв 240-300-3 | Тв 240-300-3 | Тв 240-300-3 | Тв 240-300-3 |
| | 5000 | Тв 240-300-2 | Тв 240-300-2 | Тв 240-300-2 | Тв 240-300-2 | | | | | | | | |
| 300×300 | 3000 | Тв 300-300-1 | Тв 300-300-1 | Тв 300-300-1 | Тв 300-300-1 | Тв 300-300-1 | Тв 300-300-2 | Тв 300-300-2 | Тв 300-300-2 | Тв 300-300-3 | Тв 300-300-4 | Тв 300-300-4 | Тв 300-300-4 |
| | 5000 | Тв 300-300-2 | Тв 300-300-2 | Тв 300-300-2 | Тв 300-300-2 | Тв 300-300-2 | | | | Тв 300-300-4 | | | |

## Примечание

Марки тоннелей определены из условия разновременного действия равномерно-распределенной нагрузки и нагрузки от внутрицехового транспорта.

| | | | |
|---|---|---|---|
| Гл. инж. инст. | Козаровицкий | | |
| Нач. отдела | Бандос | | |
| Гл. констр. отд. | Спектор | | |
| Гл. инж. пр. | Копштейн | | |
| Дата выпуска | | | 1965г |
| Рук. группы | Бросин | | |
| Ст. инженер | Поляк | | |
| Исполнитель | Варшамов | | |
| Проверил | Поляк | | |

ТД 1965

Ключ для подбора внутрицеховых тоннелей (окончание).

ИС-01-05 Выпуск 7 Лист 6

# Таблица для подбора сборных железобетонных элементов и расход материалов на 3 п.м. тоннелей

| Марка тоннеля | Марки изделий: Плиты днища | | Плиты стеновые | | Плиты перекрытия | | Бетон м³: Сборный | | | Монолитный | | Всего | Сталь кг: Сталь класса А-III по ГОСТ 5781-61 | Сталь класса А-II по ГОСТ 5781-61 | Сталь класса А-I по ГОСТ 5781-61 | Холоднотянутая проволока класса В-I по ГОСТ 6727-53 | Всего |
|---|---|---|---|---|---|---|---|---|---|---|---|---|---|---|---|---|---|
| | Марка | Колич. шт. | Марка | Колич. шт. | Марка | Колич. шт. | Марки 200 | Марки 300 | Итого | Марки 200 | Марки 300 | | | | | | |
| Тс 150-210-1 | ПДТ1-3 | 1 | ПСТ4-1 | 2 | ПТ1-1 | 1 | 3,55 | – | 3,55 | 0,15 | – | 3,70 | 92,5 | 104,0 | 79,8 | 21,2 | 297,5 |
| Тс 150-210-2 | ПДТ1-3 | 1 | ПСТ4-2 | 2 | ПТ1-2 | 1 | 2,90 | 0,65 | 3,55 | 0,15 | – | 3,70 | 104,4 | 104,0 | 79,8 | 21,2 | 309,4 |
| Тс 150-210-3 | ПДТ1-3 | 1 | ПСТ4-2 | 2 | ПТ8-1** | 1 | 2,90 | 1,30 | 4,20 | 0,15 | – | 4,35 | 104,6 | 104,0 | 80,2 | 29,4 | 318,2 |
| Тс 150-210-4 | ПДТ1-1** | 1 | ПСТ4* | 2 | ПТ8-1** | 1 | – | 4,20 | 4,20 | – | 0,15 | 4,35 | 261,9 | 149,2 | 80,0 | 29,0 | 520,1 |
| Тс 180-210-1 | ПДТ2-3 | 1 | ПСТ4-2 | 2 | ПТ2-1 | 1 | 3,91 | – | 3,91 | 0,15 | – | 4,06 | 102,1 | 104,0 | 79,8 | 23,1 | 309,0 |
| Тс 180-210-2 | ПДТ2-3 | 1 | ПСТ4-2 | 2 | ПТ2-2 | 1 | 3,03 | 0,88 | 3,91 | 0,15 | – | 4,06 | 116,0 | 104,0 | 79,8 | 23,1 | 322,9 |
| Тс 180-210-3 | ПДТ2-4 | 1 | ПСТ4-2 | 2 | ПТ2-2 | 1 | 3,03 | 0,88 | 3,91 | 0,15 | – | 4,06 | 133,3 | 104,0 | 79,8 | 23,1 | 340,2 |
| Тс 180-210-4 | ПДТ2-3 | 1 | ПСТ4-2 | 2 | ПТ9-1** | 1 | 3,03 | 1,53 | 4,56 | 0,15 | – | 4,71 | 116,2 | 104,0 | 83,4 | 33,4 | 337,0 |
| Тс 180-210-5 | ПДТ2-4 | 1 | ПСТ4-2 | 2 | ПТ9-1** | 1 | 3,03 | 1,53 | 4,56 | 0,15 | – | 4,71 | 133,5 | 104,0 | 83,4 | 33,4 | 354,3 |
| Тс 180-210-6 | ПДТ2-1** | 1 | ПСТ4* | 2 | ПТ2-2 | 1 | – | 3,91 | 3,91 | – | 0,15 | 4,06 | 328,3 | 149,2 | 79,6 | 22,6 | 579,7 |
| Тс 180-210-7 | ПДТ2-1** | 1 | ПСТ4* | 2 | ПТ9-1** | 1 | – | 4,56 | 4,56 | – | 0,15 | 4,71 | 328,5 | 149,2 | 83,2 | 32,9 | 593,8 |
| Тс 210-210-1 | ПДТ3-3 | 1 | ПСТ4-2 | 2 | ПТ3-1 | 1 | 4,65 | – | 4,65 | 0,15 | – | 4,80 | 146,2 | 104,0 | 83,4 | 25,7 | 359,3 |
| Тс 210-210-2 | ПДТ3-3 | 1 | ПСТ4-2 | 2 | ПТ3-2 | 1 | 3,51 | 1,14 | 4,65 | 0,15 | – | 4,80 | 166,5 | 104,0 | 83,4 | 25,7 | 379,6 |
| Тс 210-210-3 | ПДТ3-4 | 1 | ПСТ4-2 | 2 | ПТ3-2 | 1 | 3,51 | 1,14 | 4,65 | 0,15 | – | 4,80 | 198,4 | 104,0 | 83,4 | 25,7 | 411,5 |
| Тс 210-210-4 | ПДТ3-3 | 1 | ПСТ4-2 | 2 | ПТ10-1** | 1 | 3,51 | 1,81 | 5,32 | 0,15 | – | 5,47 | 166,6 | 104,0 | 87,0 | 37,8 | 395,4 |
| Тс 210-210-5 | ПДТ3-4 | 1 | ПСТ4-2 | 2 | ПТ10-1** | 1 | 3,51 | 1,81 | 5,32 | 0,15 | – | 5,47 | 198,5 | 104,0 | 87,0 | 37,8 | 427,3 |
| Тс 210-210-6 | ПДТ3-1** | 1 | ПСТ4* | 2 | ПТ3-2 | 1 | – | 4,65 | 4,65 | – | 0,15 | 4,80 | 366,7 | 149,2 | 83,2 | 24,9 | 624,0 |
| Тс 210-210-7 | ПД3-1** | 1 | ПСТ4* | 2 | ПТ10-1** | 1 | – | 5,32 | 5,32 | – | 0,15 | 5,47 | 366,8 | 149,2 | 86,8 | 37,0 | 639,8 |

## Примечания

1. Рабочие чертежи элементов, отмеченных знаком *, приведены в выпуске 2 серии ИС-01-05.
2. Рабочие чертежи элементов, отмеченных знаком **, приведены в выпуске 6 серии ИС-01-05.

| | | |
|---|---|---|
| Рук. группы | Бродский | |
| Ст. инженер | Поляк | |
| Исполнитель | Варшавер | |
| Проверил | Корнилик | |
| Гл. инж. инст. | Козаровицкий | |
| Нач. отдела | Бандос | |
| Гл. констр. отд. | Спектор | |
| Гл. инж. пр. | Копштейн | |
| Дата выпуска | 1965г. | |

ТА 1965

Таблица для подбора сборных железобетонных элементов и расход материалов на 3 п.м. тоннелей

ИС-01-05 Выпуск 7 Лист 7

# Таблица для подбора сборных железобетонных элементов и расход материалов на 3 п.м. тоннелей (продолжение)

| Марка тоннеля | Марки изделий: Плиты днища | | Плиты стеновые | | Плиты перекрытия | | Бетон м³: Сборный | | | Монолитный | | Всего | Сталь кг: Сталь класса А-III по ГОСТ 5781-61 | Сталь класса А-II по ГОСТ 5781-61 | Сталь класса А-I по ГОСТ 5781-61 | Холоднотянутая проволока класса В-I по ГОСТ 6727-53 | Всего |
|---|---|---|---|---|---|---|---|---|---|---|---|---|---|---|---|---|---|
| | Марка | Колич. шт. | Марка | Колич. шт. | Марка | Колич. шт. | Марки 200 | Марки 300 | Итого | Марки 200 | Марки 300 | | | | | | |
| Тв 240-210-1 | ПДТ4-1 | 1 | ПСТ4-2 | 2 | ПТ4-1 | 1 | 5,09 | – | 5,09 | 0,15 | – | 5,24 | 193,3 | 104,0 | 86,2 | 27,2 | 410,7 |
| Тв 240-210-2 | ПДТ4-1 | 1 | ПСТ4-2 | 2 | ПТ4-2 | 1 | 3,64 | 1,45 | 5,09 | 0,15 | – | 5,24 | 216,1 | 104,0 | 86,2 | 27,2 | 433,5 |
| Тв 240-210-3 | ПДТ4-2 | 1 | ПСТ4-2 | 2 | ПТ4-2 | 1 | 3,64 | 1,45 | 5,09 | 0,15 | – | 5,24 | 286,9 | 104,0 | 86,2 | 27,2 | 504,3 |
| Тв 240-210-4 | ПДТ4-2 | 1 | ПСТ4 * | 2 | ПТ4-2 | 1 | 2,00 | 3,09 | 5,09 | – | 0,15 | 5,24 | 286,9 | 149,2 | 86,0 | 27,2 | 549,3 |
| | | | | | | | | | | | | | | | | | |
| Тв 210-240-1 | ПДТ3-3 | 1 | ПСТ5-2 | 2 | ПТ3-1 | 1 | 5,17 | – | 5,17 | 0,15 | – | 5,32 | 146,2 | 178,6 | 88,8 | 25,7 | 439,3 |
| Тв 210-240-2 | ПДТ3-3 | 1 | ПСТ5-2 | 2 | ПТ3-2 | 1 | 4,03 | 1,14 | 5,17 | 0,15 | – | 5,32 | 166,5 | 178,6 | 88,8 | 25,7 | 459,6 |
| Тв 210-240-3 | ПДТ3-4 | 1 | ПСТ5-2 | 2 | ПТ3-2 | 1 | 4,03 | 1,14 | 5,17 | 0,15 | – | 5,32 | 198,4 | 178,6 | 88,8 | 25,7 | 491,5 |
| Тв 210-240-4 | ПДТ3-3 | 1 | ПСТ5-2 | 2 | ПТ10-1 ** | 1 | 4,03 | 1,81 | 5,84 | 0,15 | – | 5,99 | 166,6 | 178,6 | 92,4 | 37,8 | 475,4 |
| Тв 210-240-5 | ПДТ3-4 | 1 | ПСТ5-2 | 2 | ПТ10-1 ** | 1 | 4,03 | 1,81 | 5,84 | 0,15 | – | 5,99 | 198,5 | 178,6 | 92,4 | 37,8 | 507,3 |
| Тв 210-240-6 | ПДТ3-1 ** | 1 | ПСТ5 * | 2 | ПТ3-2 | 1 | – | 5,17 | 5,17 | – | 0,15 | 5,32 | 366,7 | 256,0 | 88,6 | 24,9 | 736,2 |
| Тв 210-240-7 | ПДТ3-1 ** | 1 | ПСТ5 * | 2 | ПТ10-1 ** | 1 | – | 5,84 | 5,84 | – | 0,15 | 5,99 | 366,8 | 256,0 | 92,2 | 37,0 | 752,0 |
| | | | | | | | | | | | | | | | | | |
| Тв 240-240-1 | ПДТ4-1 | 1 | ПСТ5-2 | 2 | ПТ4-1 | 1 | 5,61 | – | 5,61 | 0,15 | – | 5,76 | 193,3 | 178,6 | 91,6 | 27,2 | 490,7 |
| Тв 240-240-2 | ПДТ4-1 | 1 | ПСТ5-2 | 2 | ПТ4-2 | 1 | 4,16 | 1,45 | 5,61 | 0,15 | – | 5,76 | 216,1 | 178,6 | 91,6 | 27,2 | 513,5 |
| Тв 240-240-3 | ПДТ4-2 | 1 | ПСТ5-2 | 2 | ПТ4-2 | 1 | 4,16 | 1,45 | 5,61 | 0,15 | – | 5,76 | 286,9 | 178,6 | 91,6 | 27,2 | 584,3 |
| Тв 240-240-4 | ПДТ4-2 | 1 | ПСТ5 * | 2 | ПТ4-2 | 1 | 2,0 | 3,61 | 5,61 | – | 0,15 | 5,76 | 286,9 | 256,0 | 91,4 | 27,2 | 661,5 |

## Примечания

1. Рабочие чертежи элементов, отмеченных знаком *, приведены в выпуске 2 серии ИС-01-05.
2. Рабочие чертежи элементов, отмеченных знаком **, приведены в выпуске 6 серии ИС-01-05.

| | | | |
|---|---|---|---|
| Нач. отдела | Бандос | Ст. инженер | Поляк |
| Гл. конструктор | Спектор | Исполнитель | Баршамов |
| Гл. инж. пр. | Копштейн | Проверил | Корнилюк |
| Дата выпуска | 1965г. | | |

| | | | |
|---|---|---|---|
| ТД 19.65 | Таблица для подбора сборных железобетонных элементов и расход материалов на 3 п.м. тоннелей (продолжение) | ИС-01-05 Выпуск 7 | Лист 8 |

# Таблица для подбора сборных железобетонных элементов и расход материалов на 3 п.м. тоннелей (окончание)

| Марка тоннеля | Марки изделий: Плиты днища | | Плиты стеновые | | Плиты перекрытия | | Бетон м³: Сборный | | | Монолитный | | Всего | Сталь кг: Сталь класса А-III по ГОСТ 5781-61 | Сталь класса А-II по ГОСТ 5781-61 | Сталь класса А-I по ГОСТ 5781-61 | Холоднотянутая проволока класса В-I по ГОСТ 6727-53 | Всего |
|---|---|---|---|---|---|---|---|---|---|---|---|---|---|---|---|---|---|
| | Марка | Колич. шт. | Марка | Колич. шт. | Марка | Колич. шт. | Марки 200 | Марки 300 | Итого | Марки 200 | Марки 300 | | | | | | |
| Тв 300-210-1 | ПДТ6-1 | 2 | ПСТ1-1 | 2 | ПТ5-2 | 2 | 7,24 | – | 7,24 | 0,15 | – | 7,39 | 273,4 | 230,4 | 257,8 | – | 761,6 |
| Тв 300-210-2 | ПДТ6-1 | 2 | ПСТ1-1 | 2 | ПТ5-3 | 2 | 5,32 | 1,92 | 7,24 | 0,15 | – | 7,39 | 310,4 | 230,4 | 257,8 | – | 798,6 |
| Тв 300-210-3 | ПДТ6-1 | 2 | ПСТ1* | 2 | ПТ5-2 | 2 | 4,92 | 2,32 | 7,24 | – | 0,15 | 7,39 | 273,4 | 232,2 | 256,6 | – | 762,2 |
| Тв 300-210-4 | ПДТ6-1 | 2 | ПСТ1* | 2 | ПТ5-3 | 2 | 3,0 | 4,24 | 7,24 | – | 0,15 | 7,39 | 310,4 | 232,2 | 256,6 | – | 799,2 |
| Тв 300-240-1 | ПДТ6-1 | 2 | ПСТ2-1 | 2 | ПТ5-2 | 2 | 7,52 | – | 7,52 | 0,15 | – | 7,67 | 273,4 | 259,0 | 268,4 | – | 800,8 |
| Тв 300-240-2 | ПДТ6-1 | 2 | ПСТ2-1 | 2 | ПТ5-3 | 2 | 5,60 | 1,92 | 7,52 | 0,15 | – | 7,67 | 310,4 | 259,0 | 268,4 | – | 837,8 |
| Тв 300-240-3 | ПДТ6-1 | 2 | ПСТ2* | 2 | ПТ5-2 | 2 | 4,92 | 2,60 | 7,52 | – | 0,15 | 7,67 | 273,4 | 270,8 | 267,2 | – | 811,4 |
| Тв 300-240-4 | ПДТ6-1 | 2 | ПСТ2* | 2 | ПТ5-3 | 2 | 3,00 | 4,52 | 7,52 | – | 0,15 | 7,67 | 310,4 | 270,8 | 267,2 | – | 848,4 |
| Тв 240-300-1 | ПДТ5-1 | 2 | ПСТ3-1 | 2 | ПТ4-1 | 1 | 7,71 | – | 7,71 | 0,15 | – | 7,86 | 179,4 | 311,2 | 268,6 | 7,3 | 766,5 |
| Тв 240-300-2 | ПДТ5-1 | 2 | ПСТ3-1 | 2 | ПТ4-2 | 1 | 6,26 | 1,45 | 7,71 | 0,15 | – | 7,86 | 202,2 | 311,2 | 268,6 | 7,3 | 789,3 |
| Тв 240-300-3 | ПДТ5-1 | 2 | ПСТ3* | 2 | ПТ4-2 | 1 | 2,66 | 5,05 | 7,71 | – | 0,15 | 7,86 | 202,2 | 430,4 | 267,4 | 7,3 | 907,3 |
| Тв 300-300-1 | ПДТ6-1 | 2 | ПСТ3-1 | 2 | ПТ5-2 | 2 | 8,52 | – | 8,52 | 0,15 | – | 8,67 | 273,4 | 311,2 | 300,0 | – | 884,6 |
| Тв 300-300-2 | ПДТ6-1 | 2 | ПСТ3-1 | 2 | ПТ5-3 | 2 | 6,60 | 1,92 | 8,52 | 0,15 | – | 8,67 | 310,4 | 311,2 | 300,0 | – | 921,6 |
| Тв 300-300-3 | ПДТ6-1 | 2 | ПСТ3* | 2 | ПТ5-2 | 2 | 4,92 | 3,60 | 8,52 | – | 0,15 | 8,67 | 273,4 | 430,4 | 298,8 | – | 1002,6 |
| Тв 300-300-4 | ПДТ6-1 | 2 | ПСТ3* | 2 | ПТ5-3 | 2 | 3,0 | 5,52 | 8,52 | – | 0,15 | 8,67 | 310,4 | 430,4 | 298,8 | – | 1039,6 |

## Примечание

Рабочие чертежи элементов, отмеченных знаком *, приведены в выпуске 2 серии ИС-01-05.

| | | |
|---|---|---|
| Рук. группы | Брянский | |
| Ст. инженер | Поляк | |
| Исполнитель | Варшамов | |
| Проверил | Корнилюк | |
| Гл. инж. инст. | Козаровицкий | |
| Нач. отдела | Бяндос | |
| Гл. констр. отд. | Спектор | |
| Гл. инж. пр. | Копштейн | |
| Дата выпуска | 1965 г. | |

ТП 1965

Таблица для подбора сборных железобетонных элементов и расход материалов на 3 п.м. тоннелей (окончание)

ИС-01-05 Выпуск 7 Лист 9

# Таблица для подбора доборных плит перекрытия тоннелей

| Сечение тоннеля A x H см | Нормативная равномерно распределенная нагрузка в кг/м² | Марки доборных плит | | | | | | | | | | | |
|---|---|---|---|---|---|---|---|---|---|---|---|---|---|
| | | При отсутствии внутрицехового транспорта | При наличии внутрицехового транспорта | | | | | | | | | | |
| | | | В цехах с полами по жесткому подстилающему слою | | | | | | | В цехах с земляным полом | | | |
| | | | Электрокары | | Аккумуляторный погрузчик | Автопогрузчики | | Автомашины | | Автопогрузчики | | Автомашины | |
| | | | Q=2т | Q=3т | Q=1.5т | Q=3т | Q=5т | Н-10 | Н-10 утяж. | Q=3т | Q=5т | Н-10 | Н-10 утяж. |
| 150×210 | 3000 | ПТ1g-1 | ПТ1g-1 | ПТ1g-2 | ПТ1g-2 | ПТ8g-2** | ПТ8g-2** | ПТ8g-2** | ПТ8g-2** | ПТ8g-2** | ПТ8g-2** | ПТ8g-2** | ПТ8g-2** |
| | 5000 | ПТ1g-2 | ПТ1g-2 | | | | | | | | | | |
| 180×210 | 3000 | ПТ2g-1 | ПТ2g-1 | ПТ2g-2 | ПТ2g-2 | ПТ2g* | ПТ9g-2** | ПТ9g-2** | ПТ9g-2** | ПТ2g* | ПТ9g-2** | ПТ9g-2** | ПТ9g-2** |
| | 5000 | ПТ2g-2 | ПТ2g-2 | | | | | | | | | | |
| 210×210<br>210×240 | 3000 | ПТ3g-1 | ПТ3g-1 | ПТ3g-1 | ПТ3g-2 | ПТ3g* | ПТ10g-2** | ПТ10g-2** | ПТ10g-2** | ПТ3g* | ПТ10g-2** | ПТ10g-2** | ПТ10g-2** |
| | 5000 | ПТ3g-2 | ПТ3g-2 | ПТ3g-2 | | | | | | | | | |
| 240×210<br>240×240<br>240×300 | 3000 | ПТ4g-1 | ПТ4g-1 | ПТ4g-1 | ПТ4g-2 | ПТ4g* | ПТ11g-2** | ПТ11g-2** | ПТ11g-2** | ПТ4g* | ПТ11g-2** | ПТ11g-2** | ПТ11g-2** |
| | 5000 | ПТ4g-2 | ПТ4g-2 | ПТ4g-2 | | | | | | | | | |
| 300×210<br>300×240<br>300×300 | 3000 | ПТ5g-1 | ПТ5g-1 | ПТ5g-1 | ПТ5g-1 | ПТ5g* | ПТ5g* | ПТ5g* | ПТ5g* | ПТ5g* | ПТ5g* | ПТ5g* | ПТ5g* |
| | 5000 | ПТ5g* | ПТ5g* | ПТ5g* | ПТ5g* | | | | | | | | |

## Примечания

1. Рабочие чертежи элементов, отмеченных знаком *, приведены в выпуске 2 серии ИС-01-05.
2. Рабочие чертежи элементов, отмеченных знаком **, приведены в выпуске 6 серии ИС-01-05.
3. Марки доборных плит определены из условия разновременного действия равномерно-распределенной нагрузки и нагрузки от внутрицехового транспорта.

| | | | |
|---|---|---|---|
| Гл. инж. инст. | Козяковицкий | Рук. группы | Бродский |
| Нач. отдела | Бритос | Ст. инженер | Поляк |
| Гл. констр. отд. | Стестор | Исполнитель | Варшавов |
| Гл. инж. пр. | Копштейн | Проверил | Поляк |

Дата выпуска 1965г.

ТД 1965

Таблица для подбора доборных плит перекрытия тоннелей

ИС-01-05 Выпуск 7 Лист 10

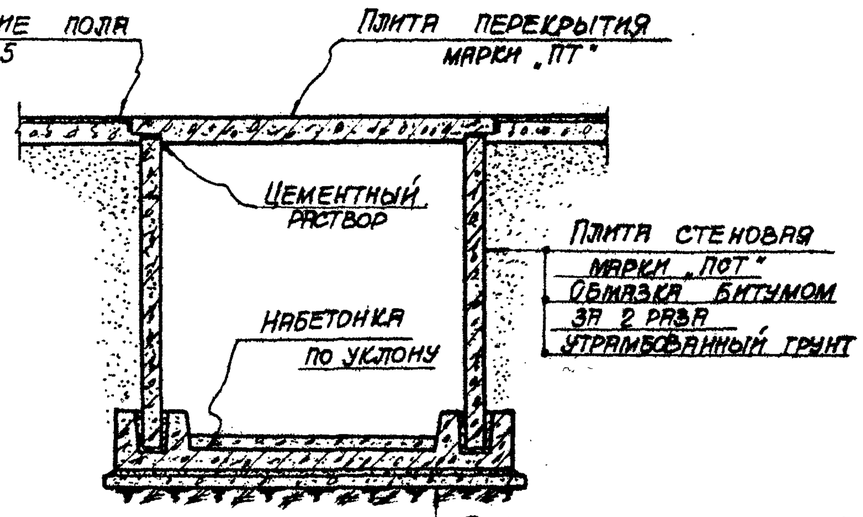


Поперечный разрез

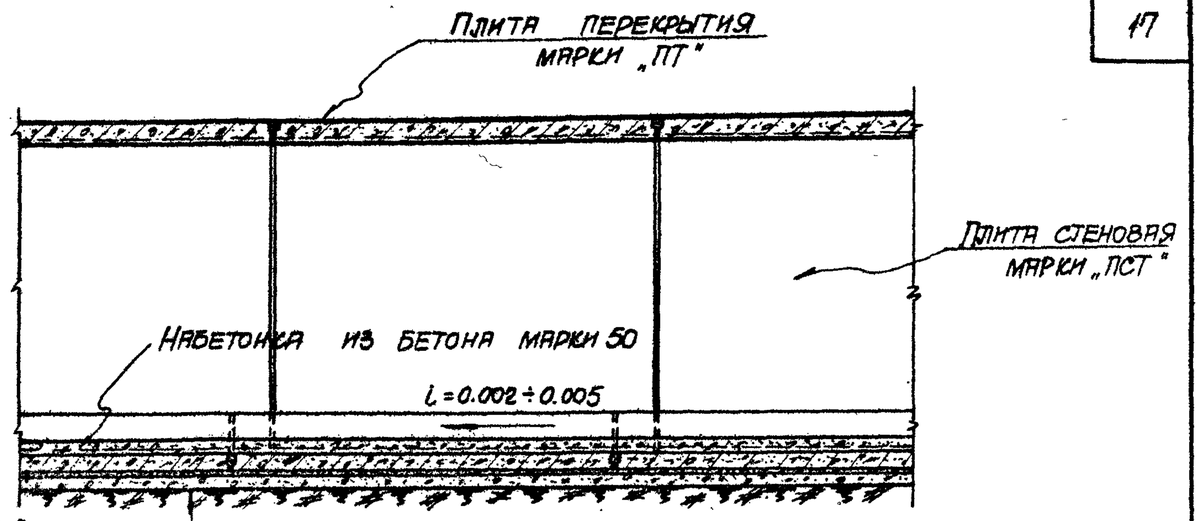


Продольный разрез

Плита днища марки „ПДТ"
Обмазка битумом за 2 раза
Песчаный выравнивающий слой
Подготовка из бетона марки 50
Уплотненный грунт

Покрытие пола
Подстилающий слой
Утрамбованный грунт
Обмазка битумом за 2 раза
Плита перекрытия
марки „ПТ"

Покрытие пола
Подстилающий слой
Утрамбованный грунт
Обмазка битумом за 2 раза
Плита перекрытия марки „ПТ"

Тоннели шириной 1500÷2400 мм (Пример перекрытия в уровне пола)

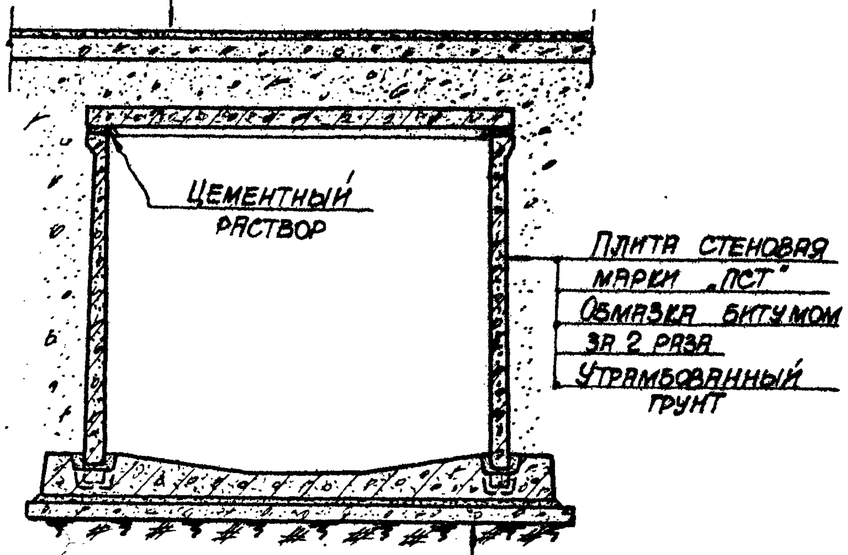


Поперечный разрез

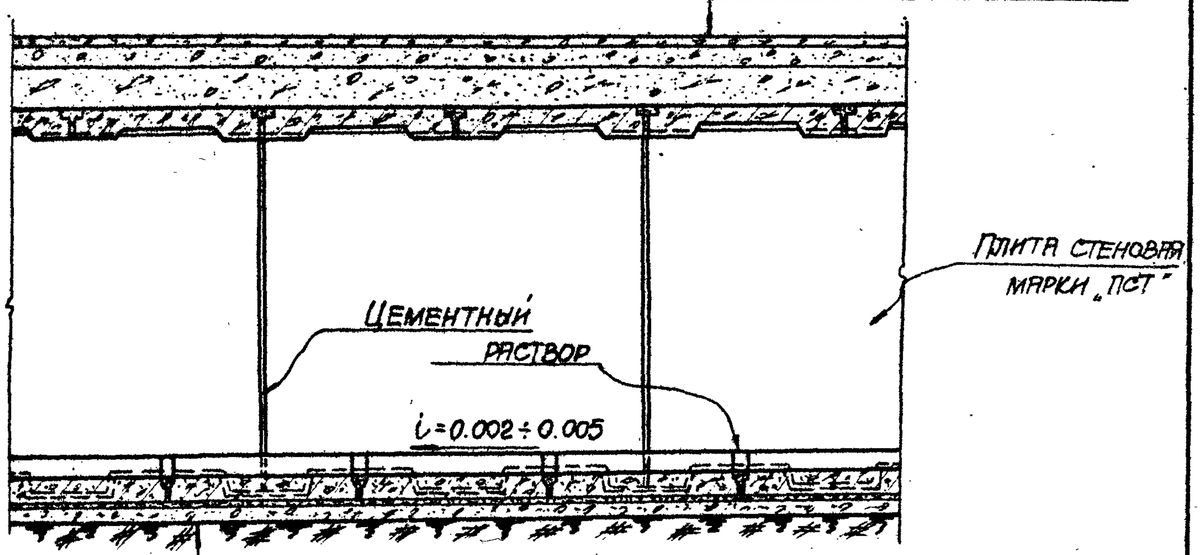


Продольный разрез

Плита днища марки „ПДТ"
Обмазка битумом за 2 раза
Песчаный выравнивающий слой
Подготовка из бетона марки 50
Уплотненный грунт

Тоннели шириной 2400 и 3000 мм.
(Пример заглубленного перекрытия)

| | | | |
|---|---|---|---|
| Гл. инж. инст. | Козродицкий | | |
| Нач. отдела | Бандос | | |
| Гл. констр. отд. | Спектор | | |
| Гл. инж. пр. | Копштейн | | |
| Дата выпуска | | | 1965 г. |
| Рук. группы | Бродский | | |
| Исполнитель | Цапрун | | |
| Проверил | Витин | | |

ТД 1965

Внутрицеховые тоннели.
Поперечные и продольные разрезы

ИС-01-05
Выпуск 7
Лист 11

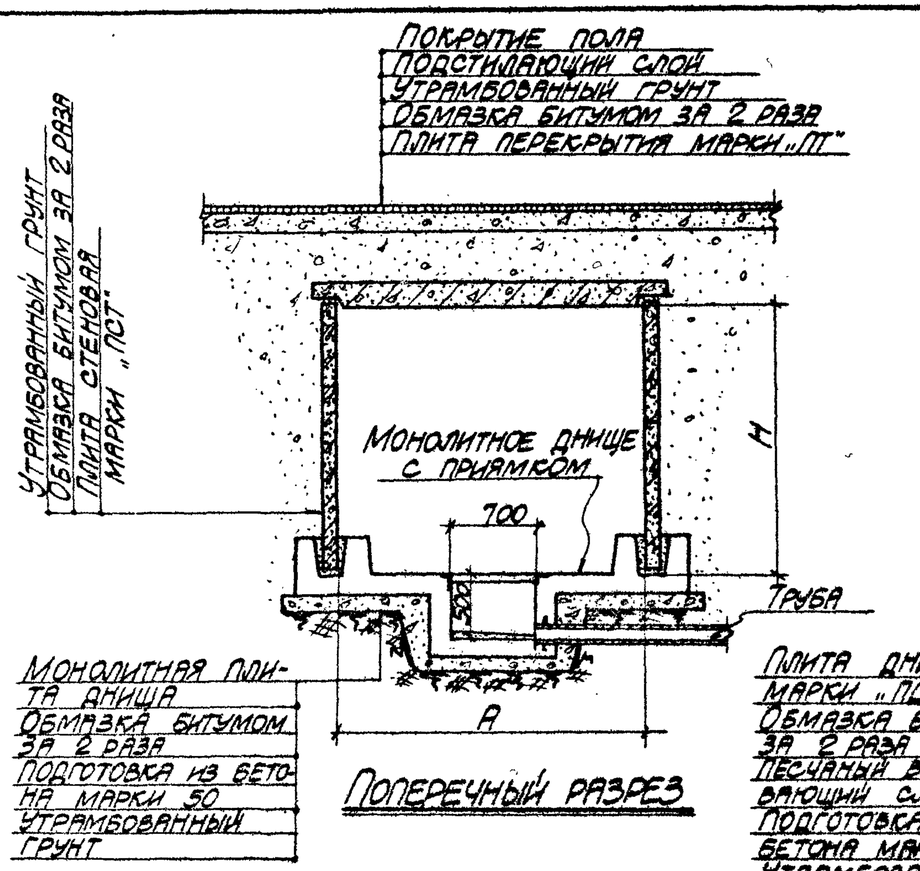


Поперечный разрез

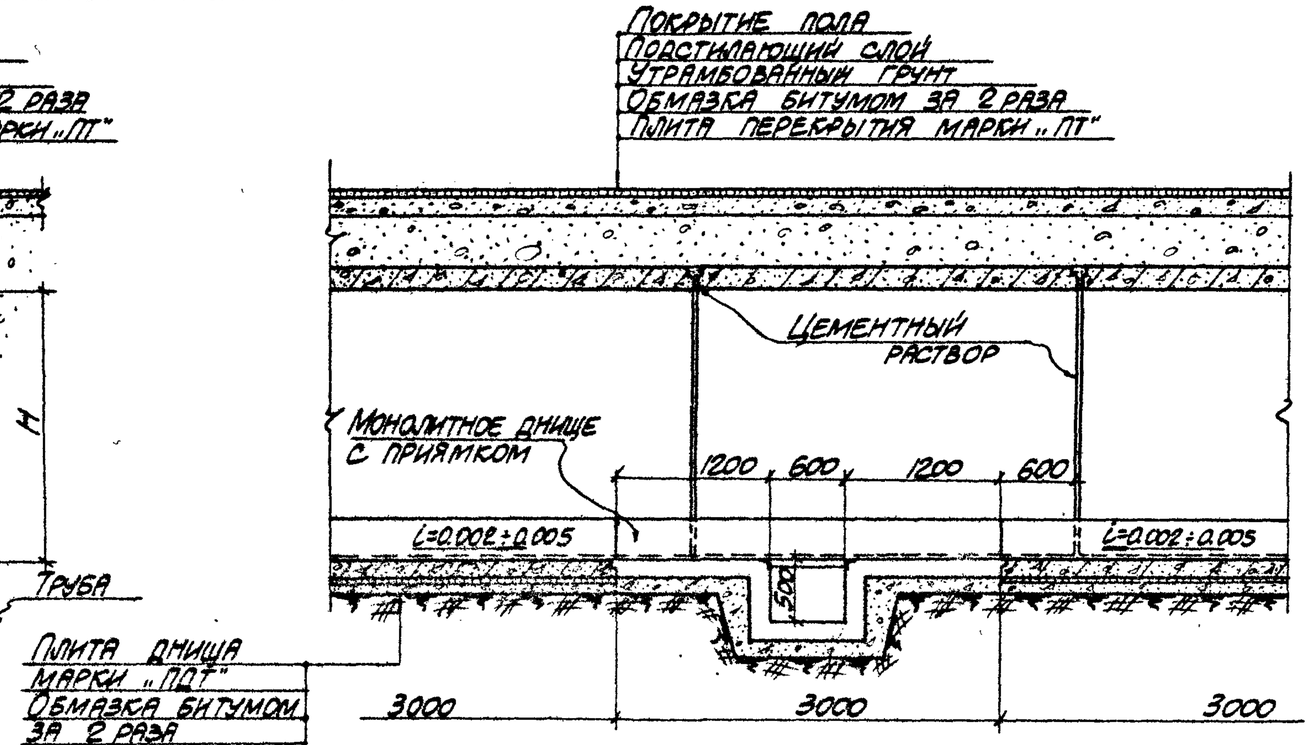


Продольный разрез

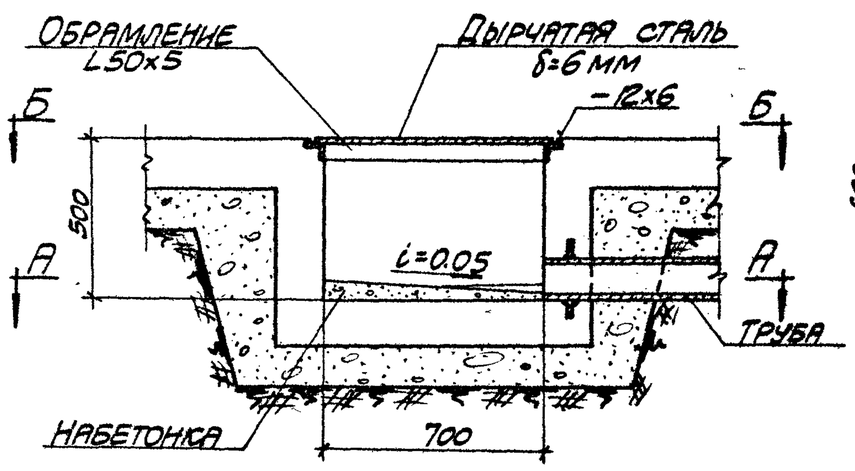


Деталь приямка

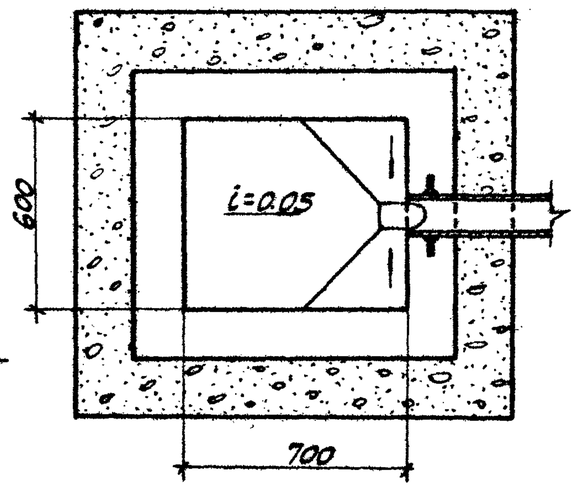


План по А-А

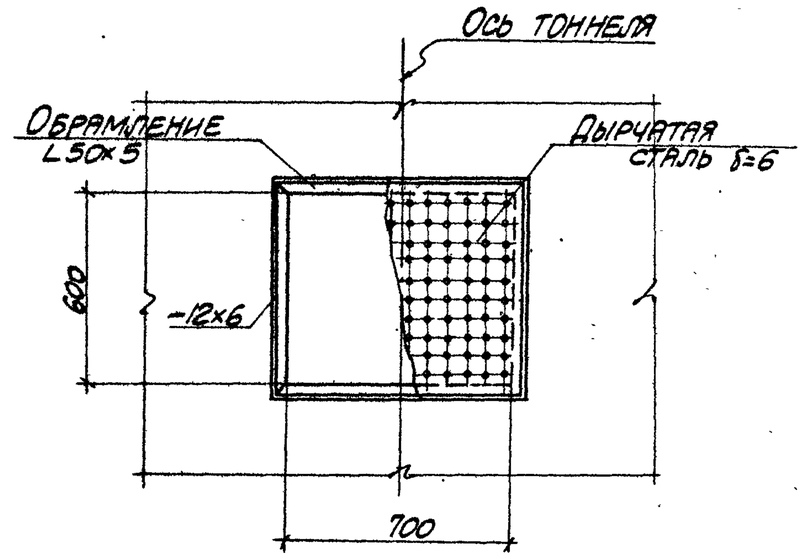


План по Б-Б

| | | | |
|---|---|---|---|
| Гл. инж. проекта | Розаривицкий | | |
| Нач. отдела | Бандос | | |
| Гл. констр. отд. | Слектор | | |
| Гл. инж. пр. | Копштейн | | |
| Дата выпуска | 1965 г. | | |
| Рук. группы | Продольный | | |
| Исполнитель | Царрун | | |
| Проверил | Витин | | |

ТД 1965

Пример решения приямка для отвода воды из тоннеля

| | |
|---|---|
| ИС-01-05 | |
| Выпуск | 7 |
| Лист | 12 |

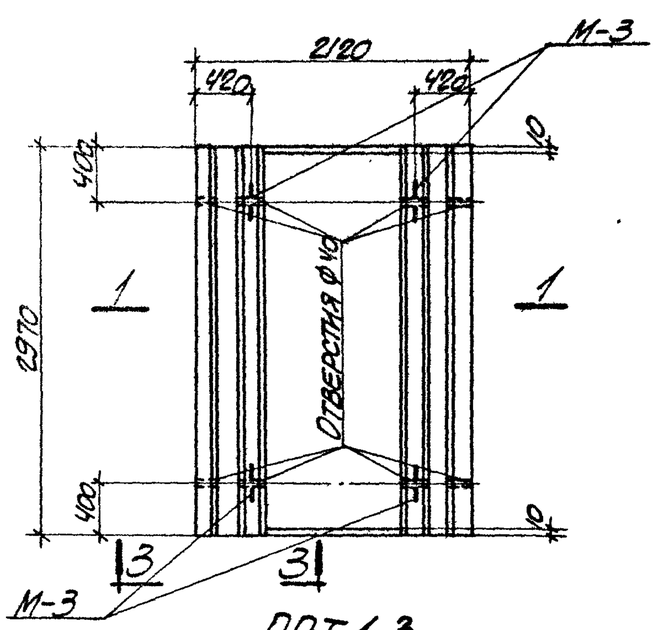


ПДТ 1-3

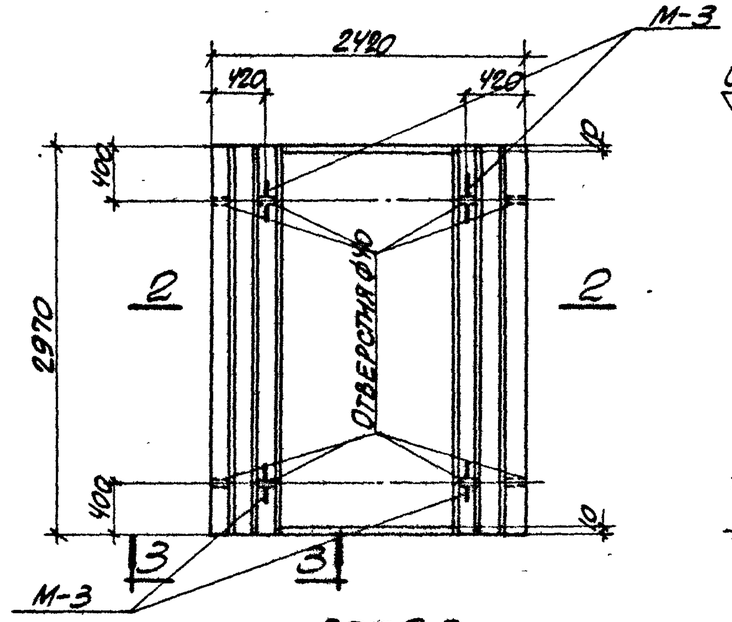


ПДТ 2-3
ПДТ 2-4

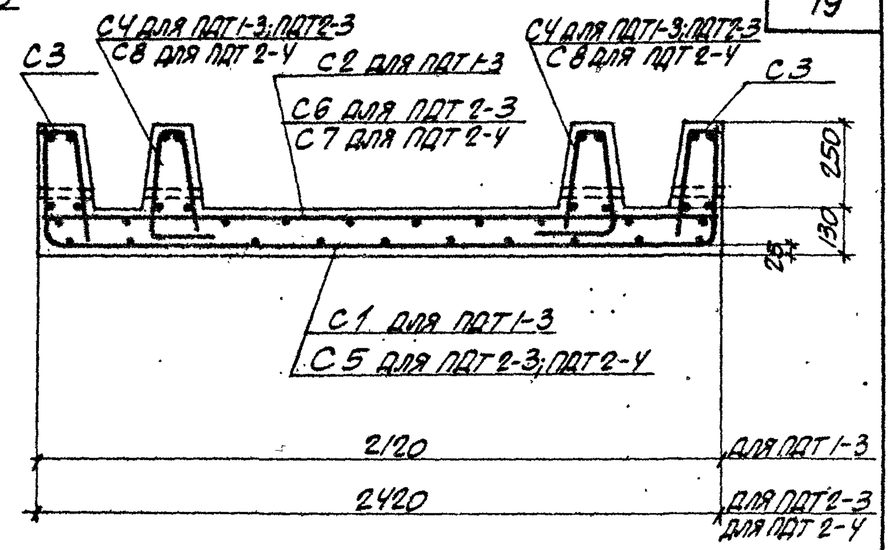


1-1; 2-2

(Армирование)

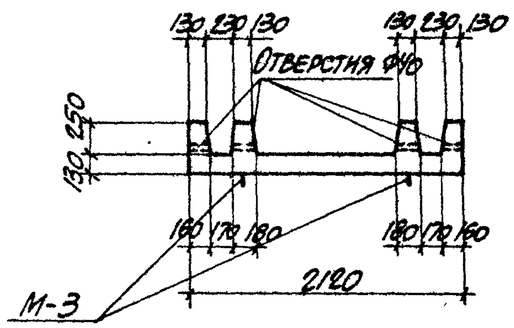


1-1

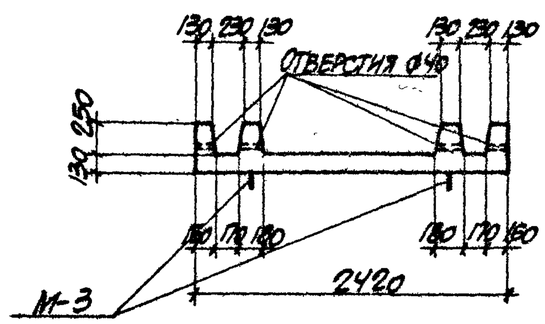


2-2

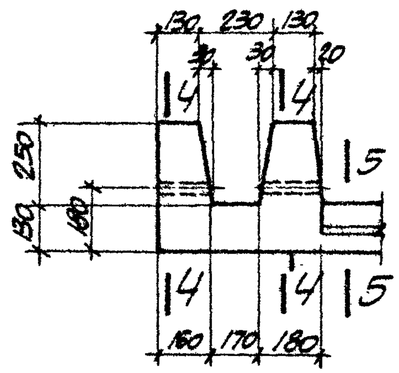


3-3

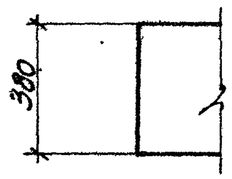


4-4

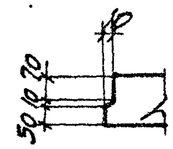


5-5

## Выборка закладных элементов на одну плиту

| Марка плиты | Марка закладного элемента | Колич. шт. | № листа |
|---|---|---|---|
| ПДТ 1-3 | М-3 | 4 | 49, вып. 2 |
| ПДТ 2-3 | М-3 | 4 | 49, вып. 2 |
| ПДТ 2-4 | М-3 | 4 | 49, вып. 2 |

## Показатели на одну плиту

| Марка плиты | Вес т | Марка бетона | Объем бетона м³ | Расход стали кг |
|---|---|---|---|---|
| ПДТ 1-3 | 3,2 | 200 | 1,26 | 95,9 |
| ПДТ 2-3 | 3,5 | 200 | 1,39 | 102,9 |
| ПДТ 2-4 | 3,5 | 200 | 1,39 | 120,2 |

## Примечания

1. Арматурные сетки и спецификация арматуры приведены на листах 14, 15.
2. Деталь установки закладного элемента М-3 приведена на листе 48 выпуска 2.

| | | | |
|---|---|---|---|
| Гл. инж. ин-та | Козаровицкий | | |
| Нач. отдела | Бандос | | |
| Гл. конструкт. | Спектор | | |
| Гл. инж. пр. | Копытин | | |
| Дата выпуска | 1965 г. | | |
| Рук. группы | Стиняженер | Рассчитал | Зорин |
| Исполнит. | Проверил | Бродский | Поляк |
| | | Варшамов | Поляк |

ТП 1965

Плиты днища ПДТ 1-3; ПДТ 2-3; ПДТ 2-4. Опалубочные и арматурные чертежи

ИС-01-05 Выпуск 7

Лист 13

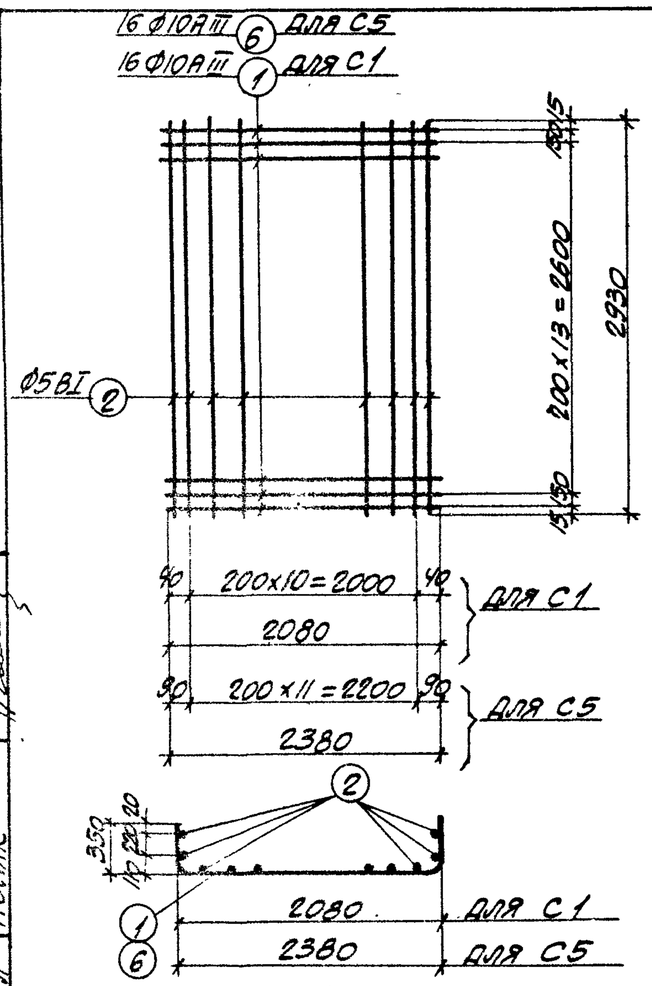


С1; С5

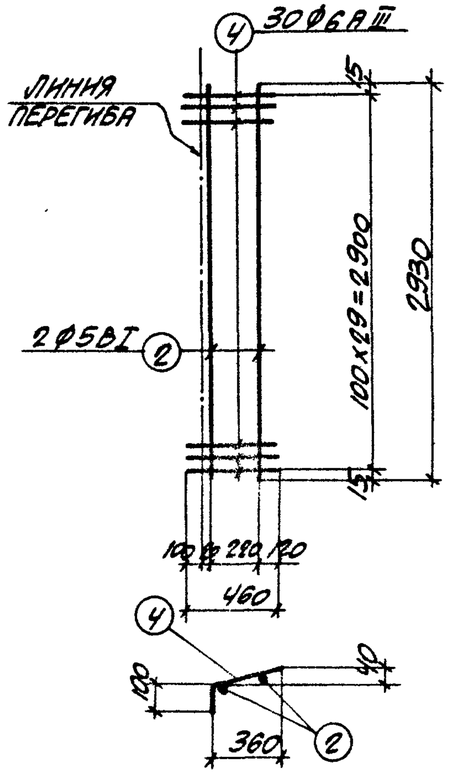


С3

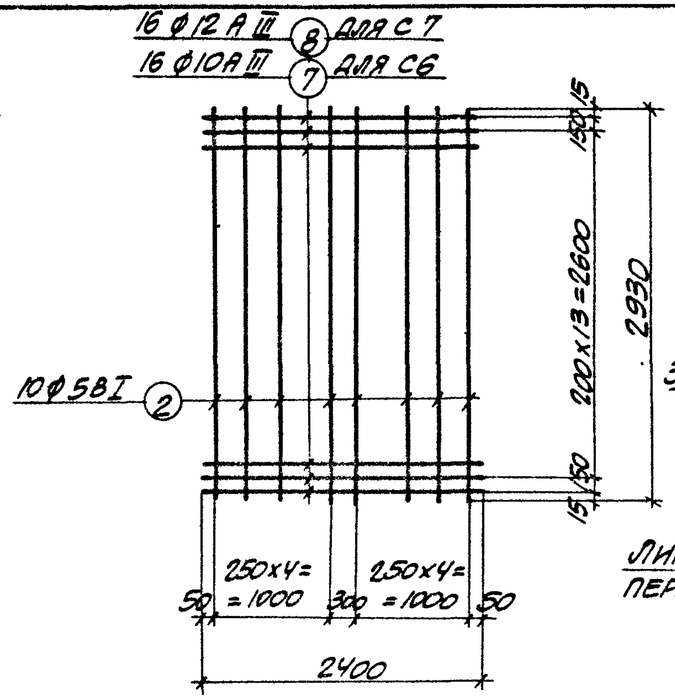


С6; С7

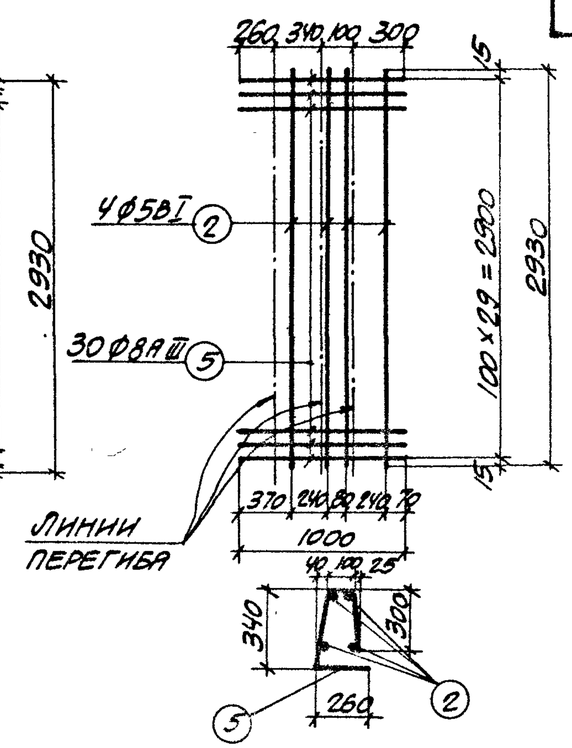


С8

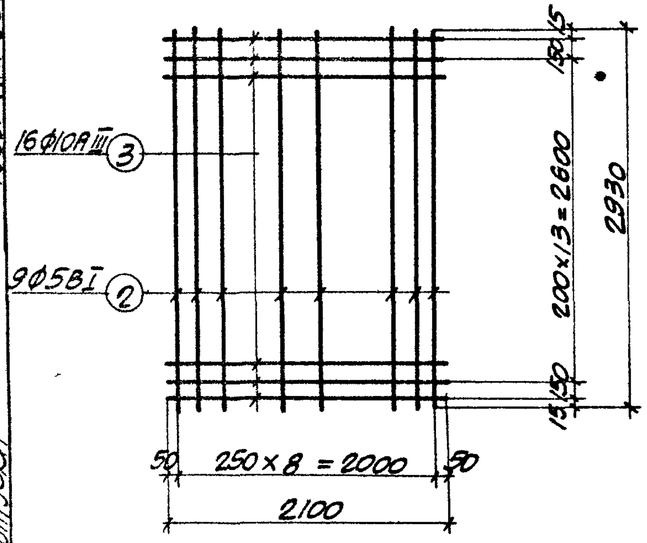


С2

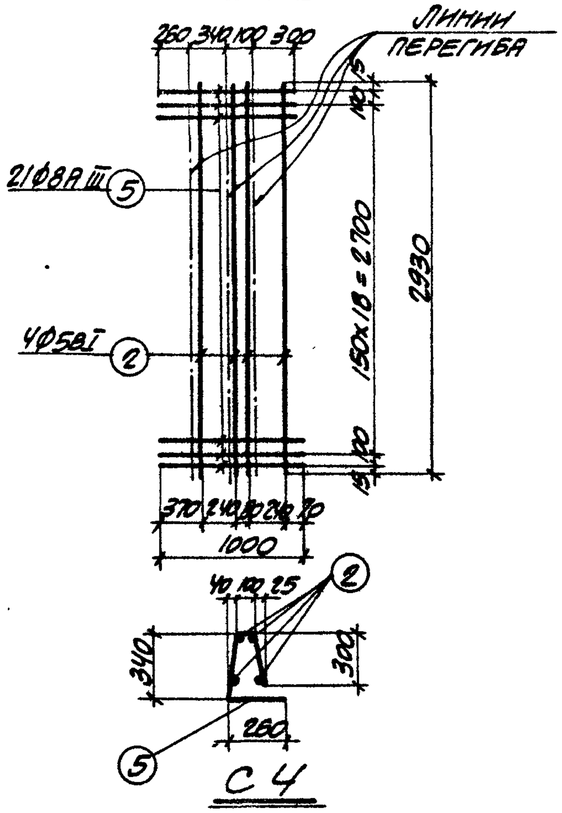


С4

## ПРИМЕЧАНИЕ

СПЕЦИФИКАЦИЯ АРМАТУРЫ ПРИВЕДЕНА НА ЛИСТЕ 15.

| | | | |
|---|---|---|---|
| ГИП | Козаровицкий | Гл. инж. пр. | Копштейн |
| Нач. отдела | Бандос | Дата выпуска | 1965 г. |
| Гл. конструктор | Спектор | | |
| Гл. инж. пр. | Бродский | Рук. группы | Полляк |
| Ст. инженер | Полляк | Рассчитал | Эрман |
| Исполнитель | Варшамов | Проверил | Полляк |

ТП 1965

Плиты днища ПДТ 1-3; ПДТ 2-3; ПДТ 2-4. Арматурные сетки

ИС-01-05 Выпуск 7 Лист 14

## СПЕЦИФИКАЦИЯ АРМАТУРЫ НА ОДНУ ПЛИТУ

| Марка плиты | Марка и колич. каркасов или сеток | № поз. | Эскиз | ⌀ мм | Длина мм | Колич. шт. в одном каркасе или сетке | Колич. шт. в одной плите | Общая длина м |
|---|---|---|---|---|---|---|---|---|
| ПДТ 1-3 | С1 (шт. 1) | 1 | 350 ⌊ 2080 ⌋ 350 | 10АIII | 2780 | 16 | 16 | 44.5 |
| | | 2 | 2930 | 5ВI | 2930 | 15 | 15 | 44.0 |
| | С2 (шт. 1) | 2 | Смотрите выше | 5ВI | 2930 | 9 | 9 | 26.4 |
| | | 3 | 2100 | 10АIII | 2100 | 16 | 16 | 33.7 |
| | С3 (шт. 2) | 2 | Смотрите выше | 5ВI | 2930 | 2 | 4 | 11.7 |
| | | 4 | 460 | 6АIII | 460 | 30 | 60 | 27.6 |
| | С4 (шт. 2) | 2 | Смотрите выше | 5ВI | 2930 | 4 | 8 | 23.4 |
| | | 5 | 1000 | 8АIII | 1000 | 21 | 42 | 42.0 |
| ПДТ 2-3 | С3 (шт. 2) | 2 | Смотрите выше | 5ВI | 2930 | 2 | 4 | 11.7 |
| | | 4 | —"— | 6АIII | 460 | 30 | 60 | 27.6 |
| | С4 (шт. 2) | 2 | —"— | 5ВI | 2930 | 4 | 8 | 23.4 |
| | | 5 | —"— | 8АIII | 1000 | 21 | 42 | 42.0 |
| | С5 (шт. 1) | 2 | —"— | 5ВI | 2930 | 16 | 16 | 46.9 |
| | | 6 | 350 ⌊ 2380 ⌋ 350 | 10АIII | 3080 | 16 | 16 | 49.4 |
| | С6 (шт. 1) | 2 | Смотрите выше | 5ВI | 2930 | 10 | 10 | 29.3 |
| | | 7 | 2400 | 10АIII | 2400 | 16 | 16 | 38.4 |

## СПЕЦИФИКАЦИЯ АРМАТУРЫ НА ОДНУ ПЛИТУ



| Марка плиты | Марка и колич. каркасов или сеток | № поз. | Эскиз | ⌀ мм | Длина мм | Колич. шт. в одном каркасе или сетке | Колич. шт. в одной плите | Общая длина м |
|---|---|---|---|---|---|---|---|---|
| ПДТ 2-4 | С3 (шт. 2) | 2 | Смотрите выше | 5ВI | 2930 | 2 | 4 | 11.7 |
| | | 4 | —"— | 6АIII | 460 | 30 | 60 | 27.6 |
| | С5 (шт. 1) | 2 | —"— | 5ВI | 2930 | 16 | 16 | 46.9 |
| | | 6 | —"— | 10АIII | 3080 | 16 | 16 | 49.4 |
| | С7 (шт. 1) | 2 | —"— | 5ВI | 2930 | 10 | 10 | 29.3 |
| | | 8 | 2400 | 12АIII | 2400 | 16 | 16 | 38.4 |
| | С8 (шт. 2) | 2 | Смотрите выше | 5ВI | 2930 | 4 | 8 | 23.4 |
| | | 5 | —"— | 8АIII | 1000 | 30 | 60 | 60.0 |

## ВЫБОРКА СТАЛИ НА ОДНУ ПЛИТУ, кг

| Марка плиты | Сталь класса А-III по ГОСТ 5781-61 | | | | | Холоднотянутая проволока класса В-I по ГОСТ 6727-53 | | | Сталь класса А-I по ГОСТ 5781-61 | | | | Всего |
|---|---|---|---|---|---|---|---|---|---|---|---|---|---|
| | ⌀ мм | | | | Итого | ⌀ мм | | Итого | ⌀ мм | | | Итого | |
| | 6АIII | 8АIII | 10АIII | 12АIII | | 5ВI | | | 10АI | 14АI | | | |
| ПДТ 1-3 | 6.2 | 16.6 | 48.5 | – | 71.3 | 16.2 | | 16.2 | 0.4 | 8.0 | | 8.4 | 95.9 |
| ПДТ 2-3 | 6.2 | 16.6 | 54.5 | – | 77.3 | 17.2 | | 17.2 | 0.4 | 8.0 | | 8.4 | 102.9 |
| ПДТ 2-4 | 6.2 | 23.7 | 30.4 | 34.3 | 94.6 | 17.2 | | 17.2 | 0.4 | 8.0 | | 8.4 | 120.2 |

| | | |
|---|---|---|
| Гл. инж. инст. | Кузнецов | Бродский |
| Нач. отдела | Бандос | Поляк |
| Гл. конструкт. | Слестор | Зорин |
| Гл. инж. пр. | Колштейн | Варшамов |
| Дата выпуска | 1965 г. | Поляк |

Рук. группы — Ст. инженер — Рассчитал — Исполнит. — Проверил

ТП 1965

Плиты днища ПДТ 1-3; ПДТ 2-3; ПДТ 2-4. Спецификация арматуры

ИС-01-05 Выпуск 7 Лист 15

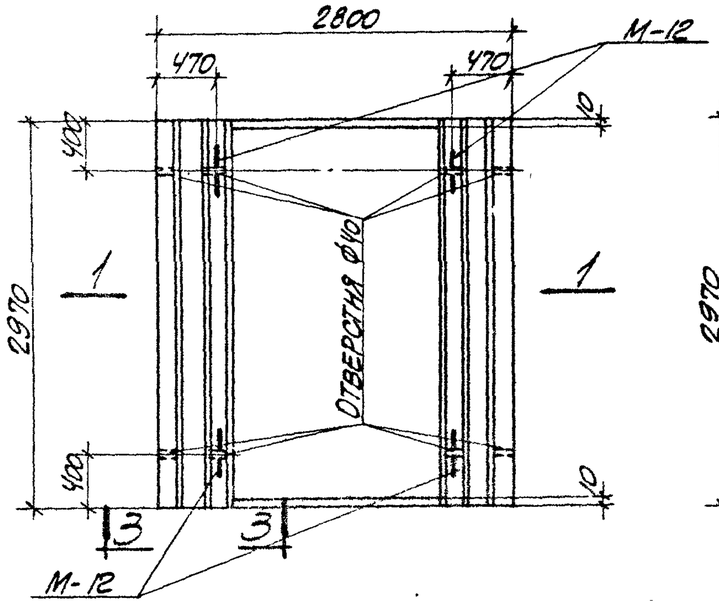


ПДТ 3-3

ПДТ 3-4

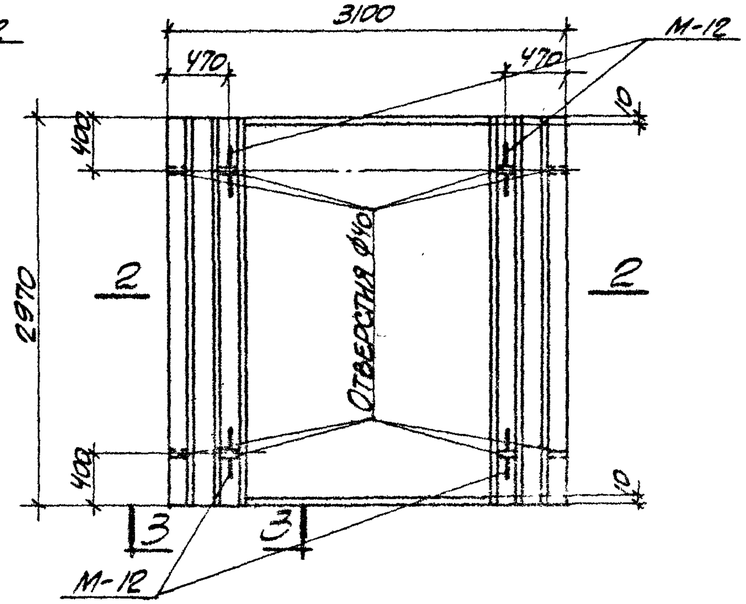


ПДТ 4-1

ПДТ 4-2

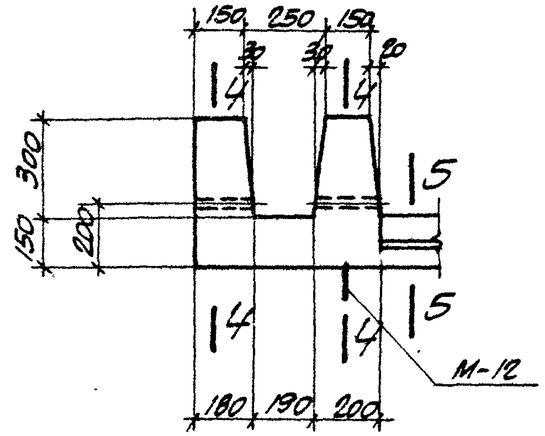


3-3

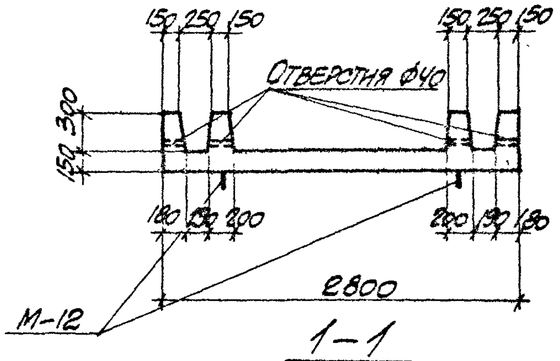


1-1

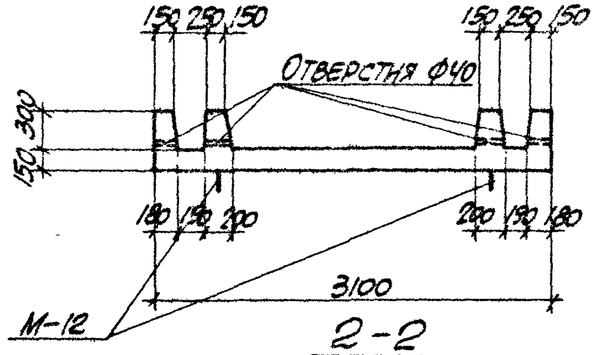


2-2

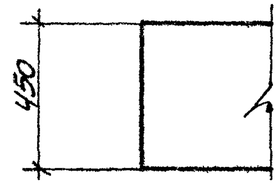


4-4

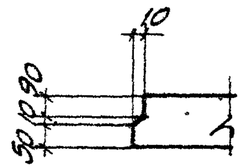


5-5

## Выборка закладных элементов на одну плиту

| Марка плиты | Марка закладного элемента | Колич. шт. | № листа |
|---|---|---|---|
| ПДТ 3-3 | М-12 | 4 | 49, вып. 2 |
| ПДТ 3-4 | М-12 | 4 | 49, вып. 2 |
| ПДТ 4-1 | М-12 | 4 | 49, вып. 2 |
| ПДТ 4-2 | М-12 | 4 | 49, вып. 2 |

## Показатели на одну плиту

| Марка плиты | Вес т | Марка бетона | Объем бетона м³ | Расход стали кг |
|---|---|---|---|---|
| ПДТ 3-3 | 4.7 | 200 | 1.87 | 130.8 |
| ПДТ 3-4 | 4.7 | 200 | 1.87 | 162.7 |
| ПДТ 4-1 | 5.0 | 200 | 2.00 | 173.4 |
| ПДТ 4-2 | 5.0 | 200 | 2.00 | 244.2 |

## Примечания

1. Армирование плит, арматурные сетки и спецификация арматуры приведены на листах 17, 18, 19.
2. Деталь установки закладного элемента М-12 приведена на листе 48 выпуска 2.

| | | | |
|---|---|---|---|
| Гл. конструкт. | Слектор | | |
| Гл. инж. пр. | Копштейн | | |
| Дата выпуска | 1965 г. | | |
| Рассчитал | Зорин | | |
| Нормоконт. | Варшамов | | |
| Проверил | Поляк | | |

ТД 1965

Плиты днища ПДТ 3-3; ПДТ 3-4; ПДТ 4-1; ПДТ 4-2. Опалубочный чертеж

ИС-01-05 Выпуск 7 Лист 16

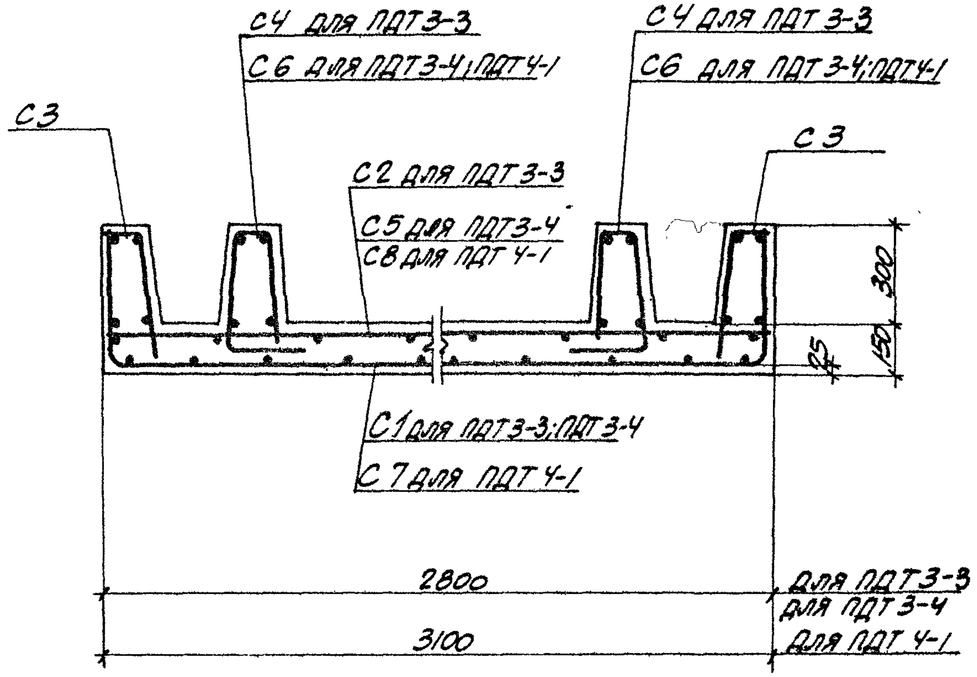


ПДТ3-3;ПДТ3-4
ПДТ4-1

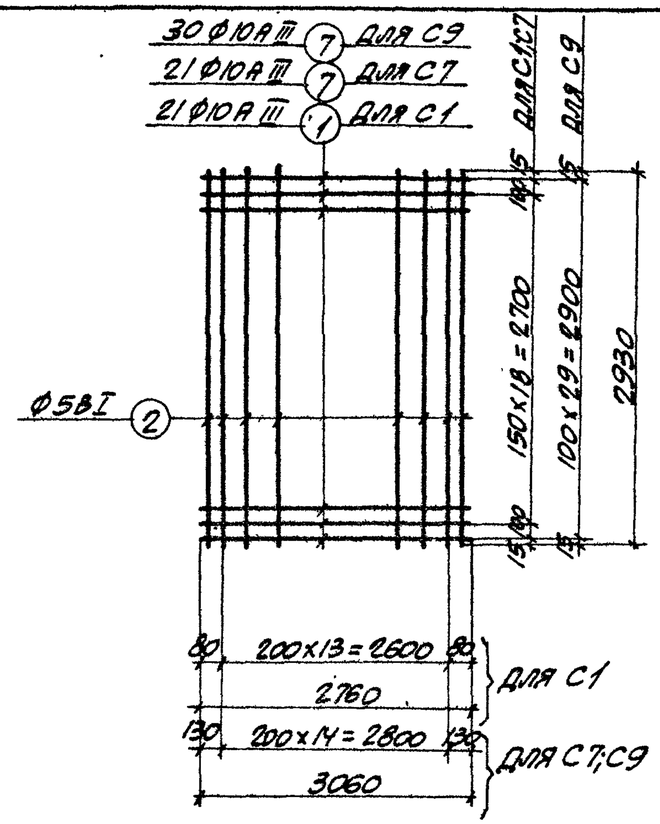


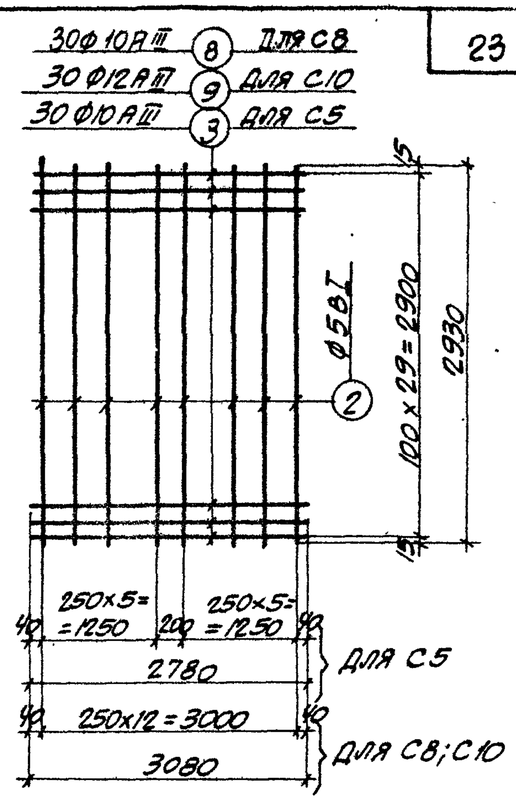


С5; С8; С10

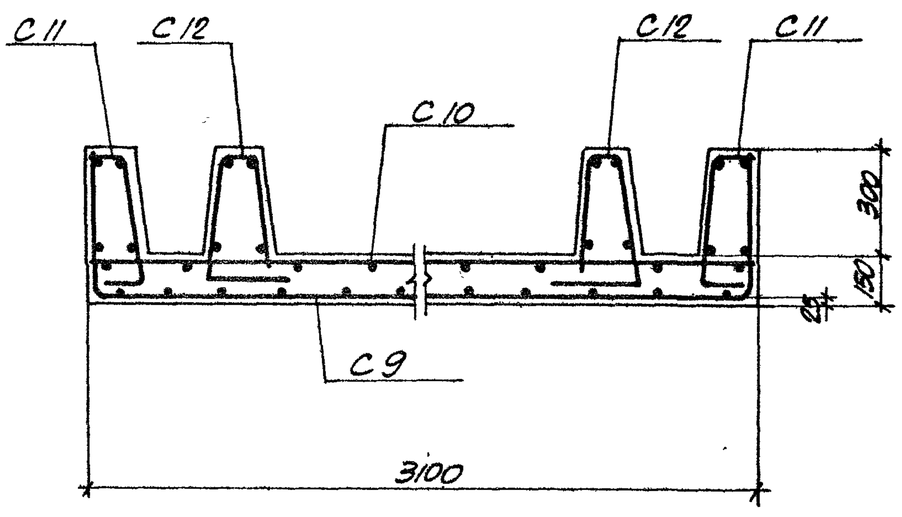


ПДТ4-2

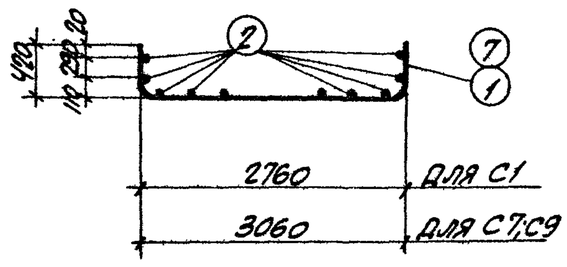


С1; С7; С9

## Примечание

Данный лист рассматривать совместно с листами 16, 18, 19.

| | | | | | |
|---|---|---|---|---|---|
| Гл. инж. ин-та | Козаровицкий | | Рук. группы | Бродский | |
| Нач. отдела | Бандос | | Ст. инженер | Поляк | |
| Гл. конструкт. | Спектор | | Рассчитал | Зорин | |
| Гл. инж. пр. | Копштейн | | Исполнит. | Варшамов | |
| Дата выпуска | 1965г. | | Проверил | Поляк | |

| | | | |
|---|---|---|---|
| ТП 1965 | Плиты днища ПДТ3-3;ПДТ3-4;ПДТ4-1;ПДТ4-2. Армирование. Арматурные сетки | ИС-01-05 Выпуск 7 | Лист 17 |

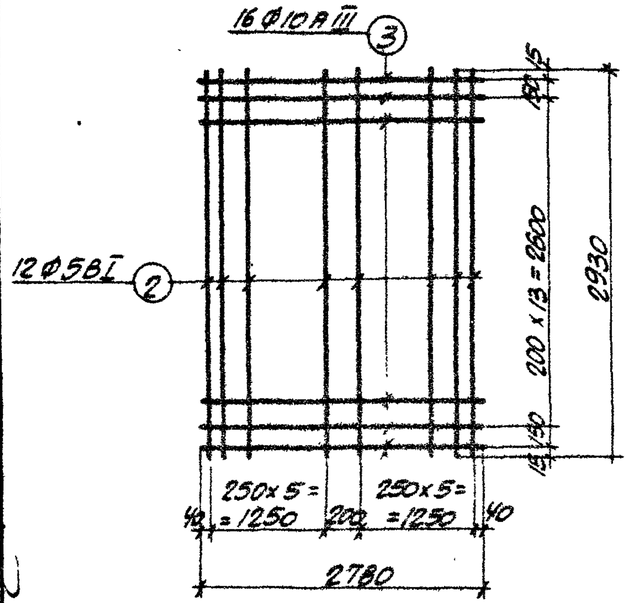


С 2

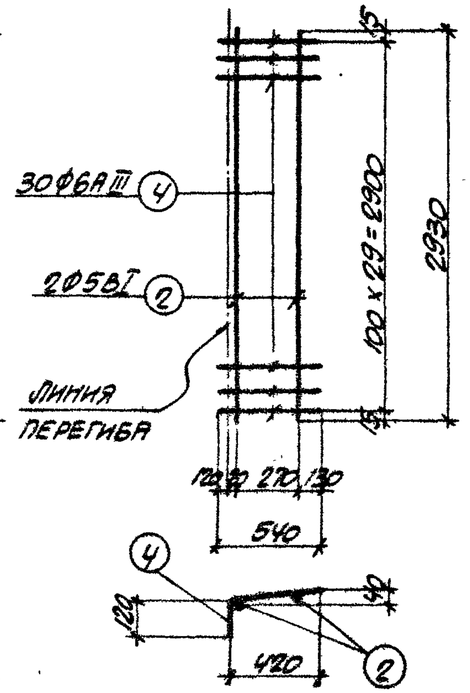


С 3

30Ф10АIII (6) для С12
30Ф8АIII (5) для С6
21Ф8АIII (5) для С4

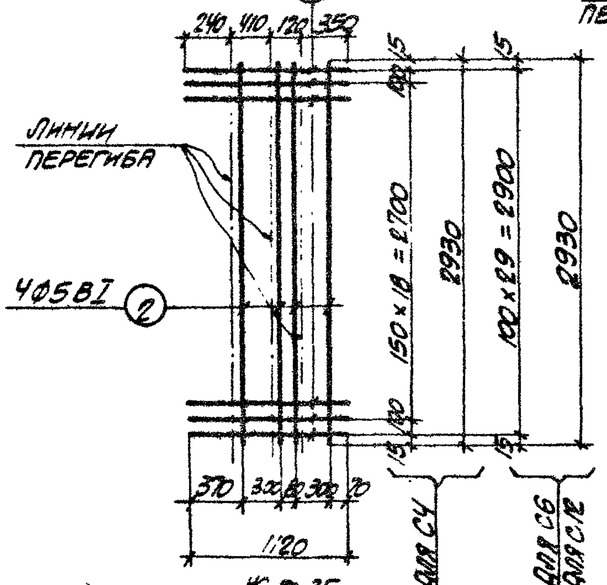


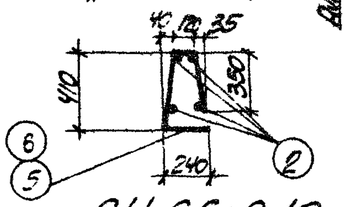


С4; С6; С12

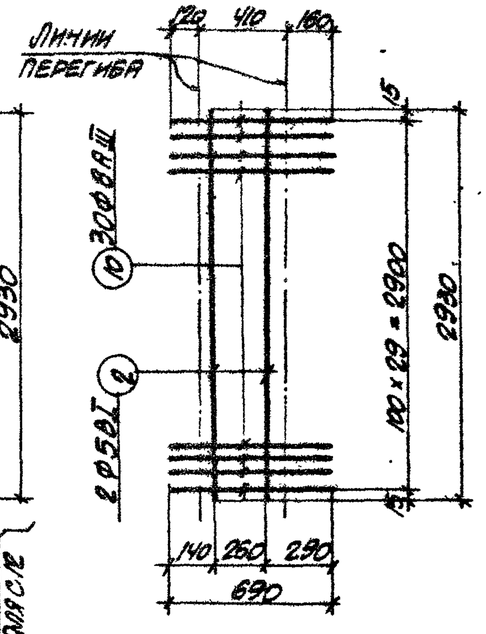


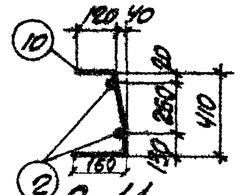


С 11

## Спецификация арматуры на одну плиту

| Марка плиты | Марка и колич. каркасов или сеток | № поз. | Эскиз | Ф мм | Длина мм | Колич. шт. в одн. каркасе или сетке | Колич. шт. в одной плите | Общая длина м |
|---|---|---|---|---|---|---|---|---|
| ПДТ3-3 | С1 (шт. 1) | 1 | 420 2760 420 | 10АIII | 3600 | 21 | 21 | 75.6 |
| | | 2 | 2930 | 5ВI | 2930 | 18 | 18 | 52.7 |
| | С2 (шт. 1) | 2 | Смотрите выше | 5ВI | 2930 | 12 | 12 | 35.2 |
| | | 3 | 2780 | 10АIII | 2780 | 16 | 16 | 44.5 |
| | С3 (шт. 2) | 2 | Смотрите выше | 5ВI | 2930 | 2 | 4 | 11.7 |
| | | 4 | 540 | 6АIII | 540 | 30 | 60 | 32.4 |
| | | | | | | | | |
| | С4 (шт. 2) | 2 | Смотрите выше | 5ВI | 2930 | 4 | 8 | 23.4 |
| | | 5 | 1120 | 8АIII | 1120 | 21 | 42 | 47.1 |
| | | | | | | | | |

## Примечание

Окончание спецификации смотрите на листе 19.

| | | | |
|---|---|---|---|
| Гл. инж. ин-та | Козаровицкий | | |
| Нач. отдела | Бандос | | |
| Гл. конструк. | Слестор | | |
| Гл. инж. пр. | Копитейн | | |
| Дата выпуска | | | 1965 г. |
| Рук. группы | Бродский | | |
| Ст. инженер | Поляк | | |
| Рассчитал | Зорин | | |
| Исполнит. | Варшамов | | |
| Проверил | Поляк | | |

| | | | |
|---|---|---|---|
| ТД 1965 | Плиты днища ПДТ3-3; ПДТ3-4; ПДТ4-1; ПДТ4-2. Арматурные сетки. Спецификация арматуры | ИС-01-05 Выпуск 7 | |
| | | Лист | 18 |

## Спецификация арматуры на одну плиту

| Марка плиты | Марка и колич. каркасов или сеток | № поз. | Эскиз | ф мм | Длина мм | Колич. шт. в одном каркасе или сетке | Колич. шт. в одной плите | Общая длина м |
|---|---|---|---|---|---|---|---|---|
| ПДТ3-4 | С1 (шт. 1) | 1 | 420 2760 420 | 10АIII | 3600 | 21 | 21 | 75.6 |
| | | 2 | 2930 | 5ВI | 2930 | 18 | 18 | 52.7 |
| | С3 (шт. 2) | 2 | Смотрите выше | 5ВI | 2930 | 2 | 4 | 11.7 |
| | | 4 | 540 | 6АIII | 540 | 30 | 60 | 32.4 |
| | С5 (шт. 1) | 2 | Смотрите выше | 5ВI | 2930 | 12 | 12 | 35.2 |
| | | 3 | 2780 | 10АIII | 2780 | 30 | 30 | 83.4 |
| | С6 (шт. 2) | 2 | Смотрите выше | 5ВI | 2930 | 4 | 8 | 23.4 |
| | | 5 | 1120 | 8АIII | 1120 | 30 | 60 | 67.2 |
| ПДТ4-1 | С3 (шт. 2) | 2 | Смотрите выше | 5ВI | 2930 | 2 | 4 | 11.7 |
| | | 4 | —"— | 6АIII | 540 | 30 | 60 | 32.4 |
| | С6 (шт. 2) | 2 | —"— | 5ВI | 2930 | 4 | 8 | 23.4 |
| | | 5 | —"— | 8АIII | 1120 | 30 | 60 | 67.2 |
| | С7 (шт. 1) | 2 | —"— | 5ВI | 2930 | 19 | 19 | 55.7 |
| | | 7 | 420 3060 420 | 10АIII | 3900 | 21 | 21 | 82.0 |
| | С8 (шт. 1) | 2 | Смотрите выше | 5ВI | 2930 | 13 | 13 | 38.1 |
| | | 8 | 3080 | 10АIII | 3080 | 30 | 30 | 92.4 |

## Спецификация арматуры на одну плиту

| Марка плиты | Марка и колич. каркасов или сеток | № поз. | Эскиз | ф мм | Длина мм | Колич. шт. в одном каркасе или сетке | Колич. шт. в одной плите | Общая длина м |
|---|---|---|---|---|---|---|---|---|
| ПДТ4-2 | С9 (шт. 1) | 2 | Смотрите выше | 5ВI | 2930 | 19 | 19 | 55.7 |
| | | 7 | Смотрите выше | 10АIII | 3900 | 30 | 30 | 117.0 |
| | С10 (шт. 1) | 2 | Смотрите выше | 5ВI | 2930 | 13 | 13 | 38.1 |
| | | 9 | 3080 | 12АIII | 3080 | 30 | 30 | 92.4 |
| | С11 (шт. 2) | 2 | Смотрите выше | 5ВI | 2930 | 2 | 4 | 11.7 |
| | | 10 | 690 | 8АIII | 690 | 30 | 60 | 41.4 |
| | С12 (шт. 2) | 2 | Смотрите выше | 5ВI | 2930 | 4 | 8 | 23.4 |
| | | 6 | 1120 | 10АIII | 1120 | 30 | 60 | 67.2 |

## Выборка стали на одну плиту, кг

| Марка плиты | Сталь класса А-III по ГОСТ 5781-61 | | | | | | Проволока класса В-I по ГОСТ 6727-53 | | | Сталь класса А-I по ГОСТ 5781-61 | | | | Всего |
|---|---|---|---|---|---|---|---|---|---|---|---|---|---|---|
| | ф мм | | | | | Итого | ф мм | | Итого | ф мм | | | Итого | |
| | 6АIII | 8АIII | 10АIII | 12АIII | | | 5ВI | | | 10АI | 16АI | | | |
| ПДТ3-3 | 7.2 | 18.6 | 74.1 | — | | 99.9 | 18.9 | | 18.9 | 0.4 | 11.6 | | 12.0 | 130.8 |
| ПДТ3-4 | 7.2 | 26.5 | 98.1 | — | | 131.8 | 18.9 | | 18.9 | 0.4 | 11.6 | | 12.0 | 162.7 |
| ПДТ4-1 | 7.2 | 26.5 | 107.8 | — | | 141.5 | 19.9 | | 19.9 | 0.4 | 11.6 | | 12.0 | 173.4 |
| ПДТ4-2 | — | 16.4 | 113.7 | 82.2 | | 212.3 | 19.9 | | 19.9 | 0.4 | 11.6 | | 12.0 | 244.2 |

| | | | |
|---|---|---|---|
| Гл. инж. инст. | Кодаровицкий | Рук. группы | Бродский |
| Нач. отдела | Банаос | Ст. инженер | Поляк |
| Гл. конструкт. | Спектор | Рассчитал | Зорин |
| Гл. инж. пр. | Копштейн | Исполнит. | Варшамов |
| Дата выпуска 1965 г. | | Проверил | Поляк |

ТД 1965

Плиты днища ПДТ3-3; ПДТ3-4; ПДТ4-1; ПДТ4-2.
Спецификация арматуры

ИС-01-05
Выпуск 7
Лист 19

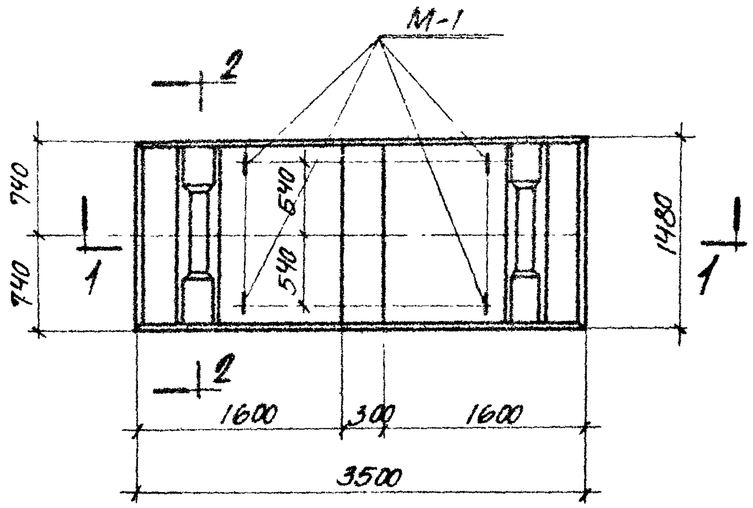


ПДТ5-1

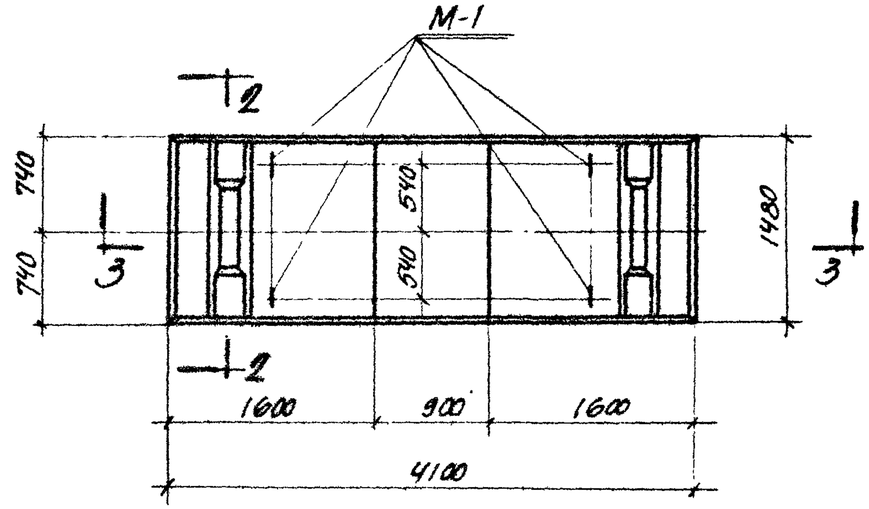


ПДТ6-1

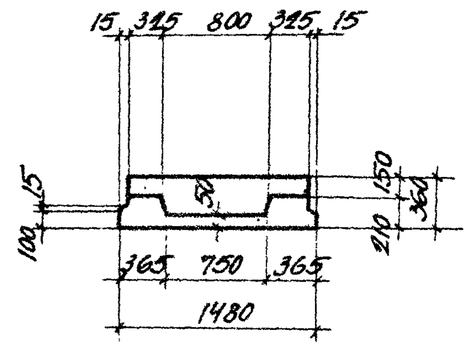


2-2

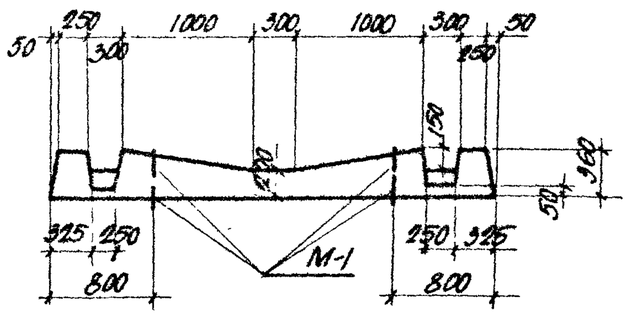


1-1

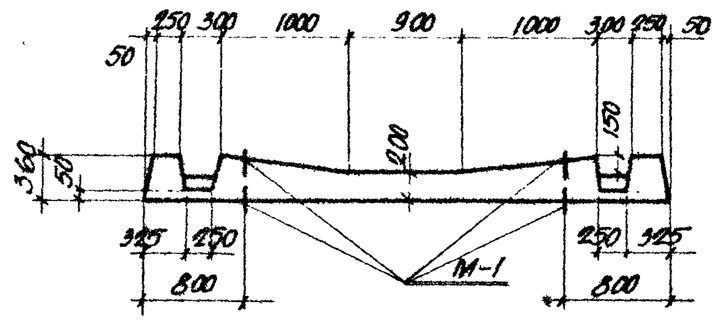


3-3

## Примечания

1. Армирование плит, арматурные сетки и спецификация арматуры приведены на листах 21, 22, 23.
2. Деталь установки закладных элементов М-1 приведена на листе 48 выпуска 2.

### Показатели на одну плиту

| Марка плиты | Вес т | Марка бетона | Объем бетона $м^3$ | Расход стали кг |
|---|---|---|---|---|
| ПДТ5-1 | 3,3 | 200 | 1,33 | 112,5 |
| ПДТ6-1 | 3,8 | 200 | 1,50 | 133,0 |

### Выборка закладных элементов на одну плиту

| Марка плиты | Марка закладного элемента | Количество штук | № листа |
|---|---|---|---|
| ПДТ5-1 | М-1 | 4 | 49, вып.2 |
| ПДТ6-1 | М-1 | 4 | 49, вып.2 |

| | | | |
|---|---|---|---|
| Гл. инж. инст. | Кдяровицкий | Рук. группы | Брацкий |
| Гл. отдела | Бандос | Ст. инженер | Поляк |
| Гл. констр. отд. | Спектор | Рассчитал | Зорин |
| Гл. инж. пр. | Копштейн | Исполнитель | Конфман |
| Дата выпуска | 1965г. | Проверил | Поляк |

ТД 1965

Плиты днища ПДТ5-1; ПДТ6-1. Опалубочный чертеж

ИС-01-05 Выпуск 7

Лист 20

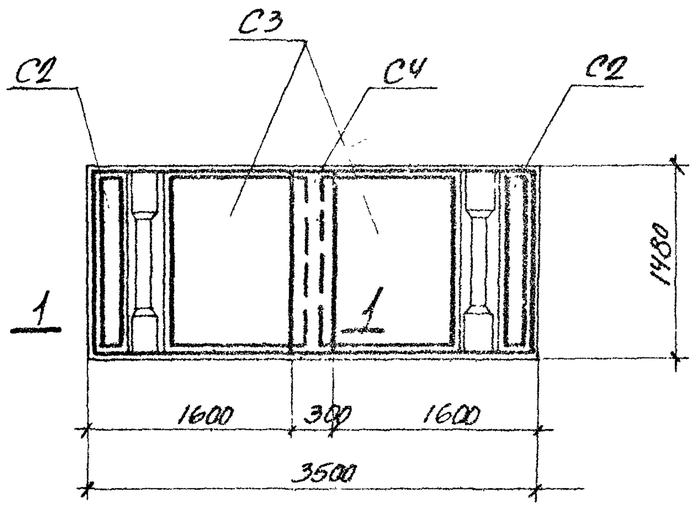


ПДТ5-1
ПЛАН ВЕРХНИХ СЕТОК

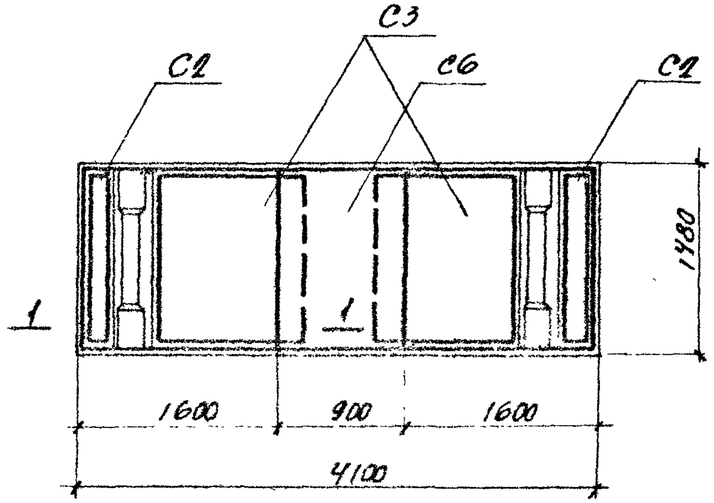


ПДТ6-1
ПЛАН ВЕРХНИХ СЕТОК

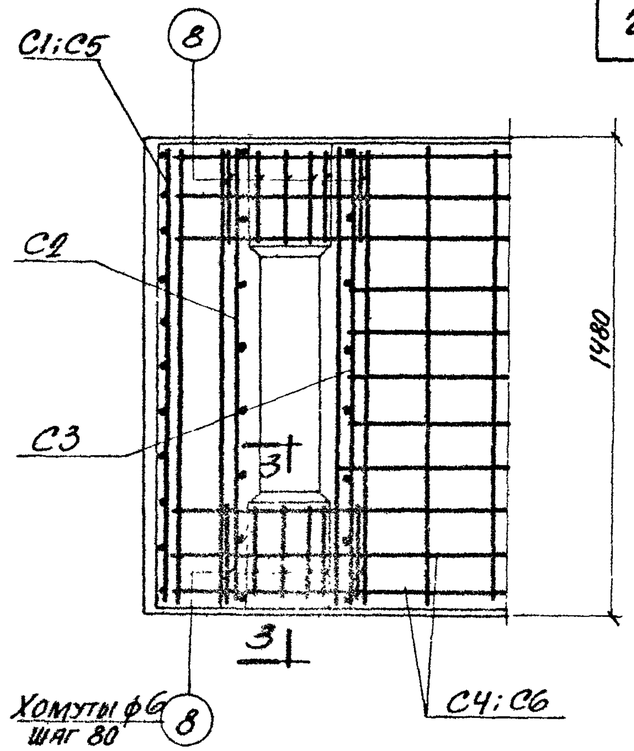


2-2

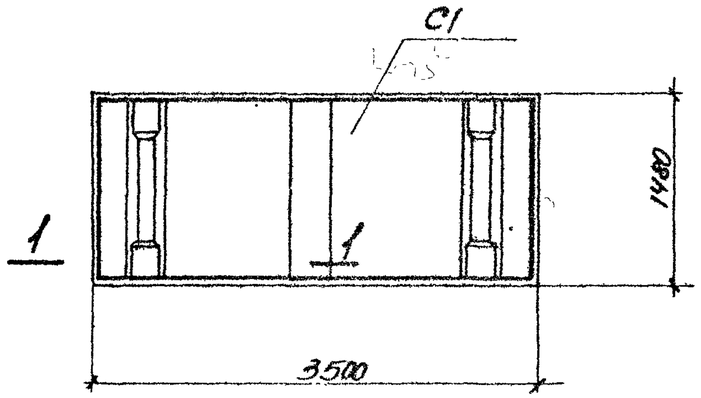


ПДТ5-1
ПЛАН НИЖНИХ СЕТОК

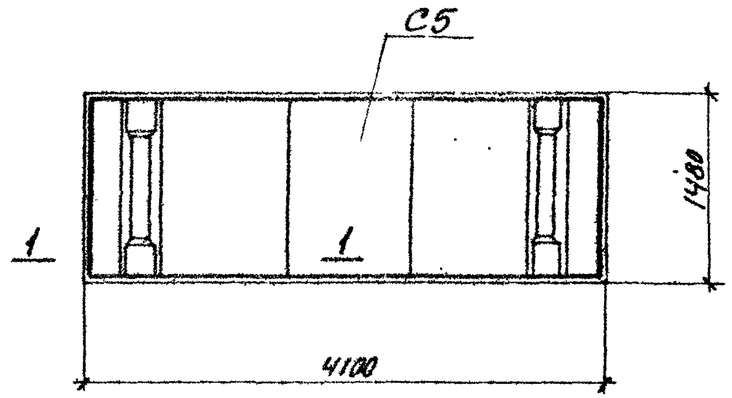


ПДТ6-1
ПЛАН НИЖНИХ СЕТОК

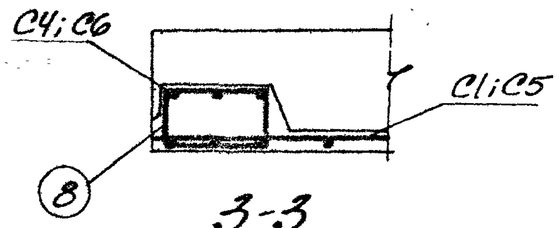


3-3

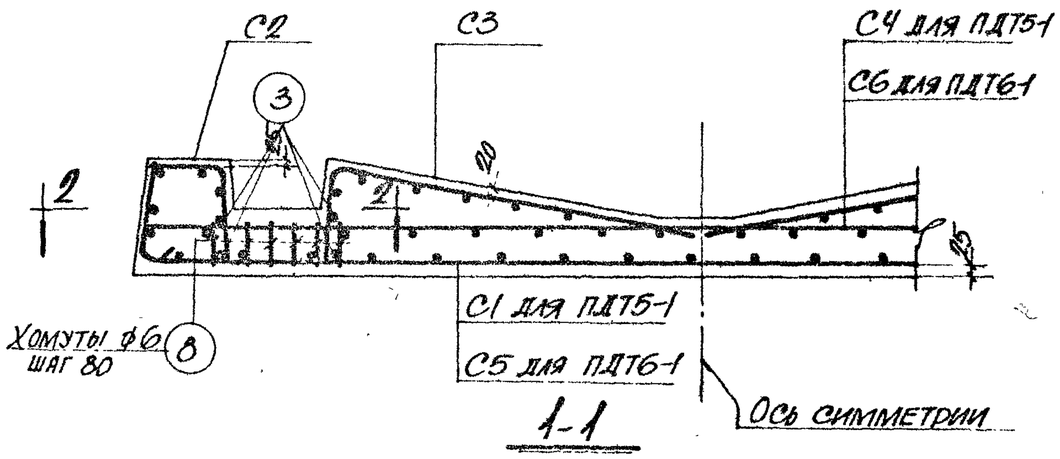


1-1

## ПРИМЕЧАНИЕ

Данный лист рассматривать совместно с листами 20, 22, 23.

| | | | |
|---|---|---|---|
| Гл. инж. инст. | Козаровицкий | | |
| Нач. отдела | Бандос | | |
| Гл. констр. отд. | Спектор | | |
| Гл. инж. пр. | Копштейн | | |
| Дата выпуска | 1965г. | | |
| Рук. группы | Брозгский | | |
| Ст. инженер | Поляк | | |
| Рассчитал | Зорин | | |
| Исполнитель | Кофман | | |
| Проверил | Поляк | | |

ТА 1965

Плиты днища ПДТ5-1; ПДТ6-1.
Армирование

ИС-01-05
Выпуск 7
Лист 21

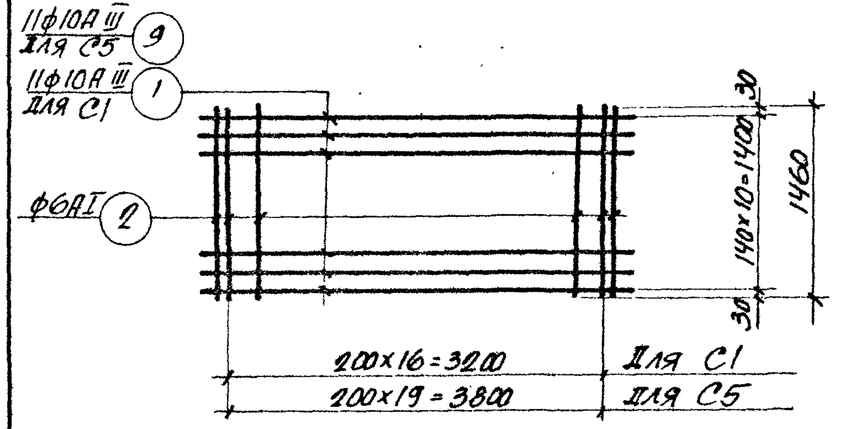


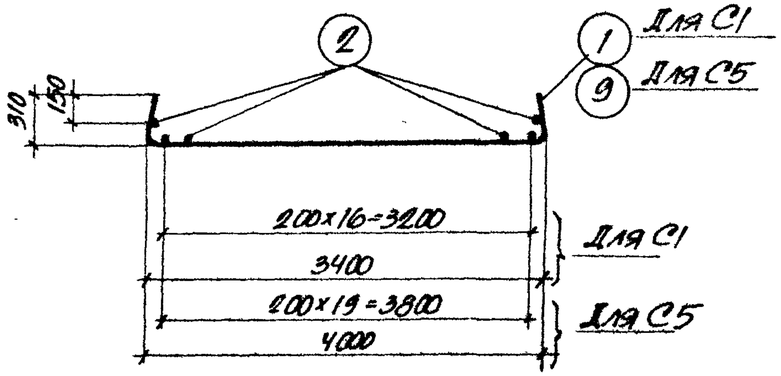


С1; С5

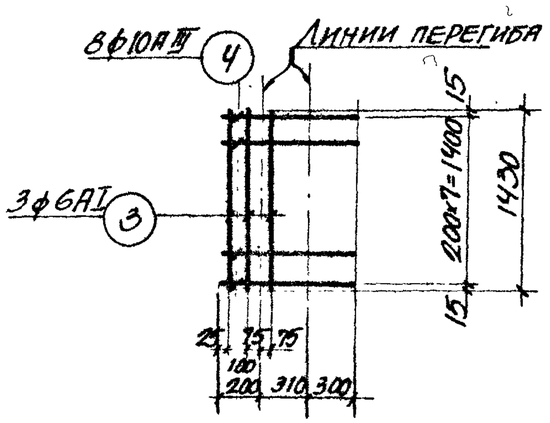


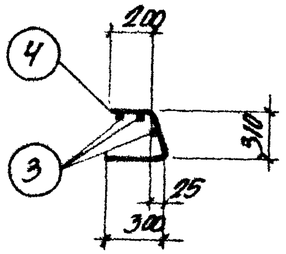


С2

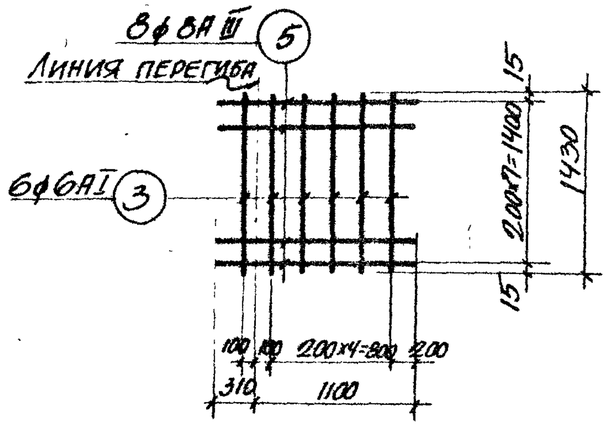


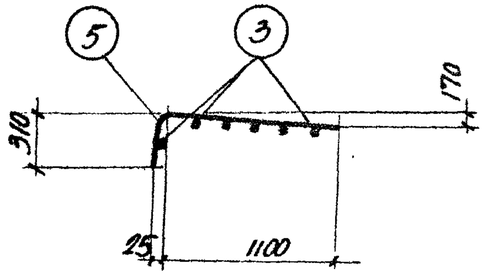


С3

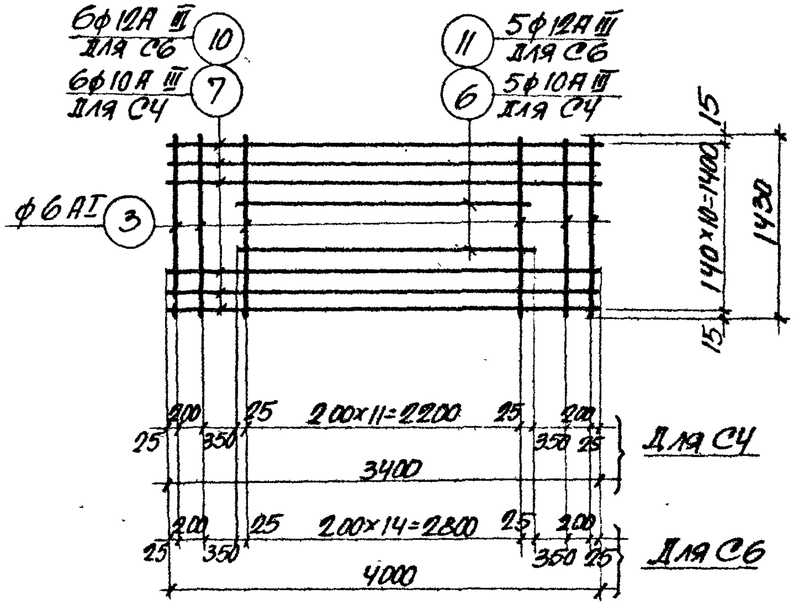


С4; С6

## Примечание

Спецификация арматуры приведена на листе 23.

| | | | |
|---|---|---|---|
| Гл. инж. инст. | Козаровицкий | Рук. группы | Бражский |
| Нач. отдела | Банлос | Ст. инженер | Поляк |
| Гл. констр. отд. | Слектор | Рассчитал | Зорин |
| Гл. инж. пр. | Копштейн | Исполнитель | Конфман |
| Дата выпуска | 1965г. | Проверил | Поляк |

ТП 1965

Плиты днища ПДТ5-1; ПДТ6-1. Арматурные сетки

ИС-01-05 Выпуск 7 Лист 22

## Спецификация арматуры на одну плиту

| Марка плиты | Марка и колич. каркасов или сеток | N поз. | Эскиз | ф мм | Длина мм | К-во шт. в одн. каркасе или сетке | К-во шт. в одной плите | Общая длина м |
|---|---|---|---|---|---|---|---|---|
| ПДТ5-1 | С1 /шт. 1/ | 1 | 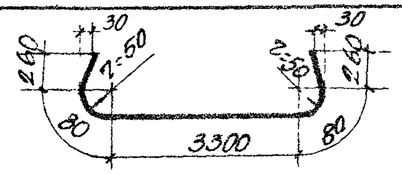  | 10АIII | 3980 | 11 | 11 | 43,8 |
| | | 2 | 1460 | 6АI | 1460 | 19 | 19 | 27,7 |
| | С2 /шт. 2/ | 3 | 1430 | 6АI | 1430 | 3 | 6 | 8,6 |
| | | 4 | 810 | 10АIII | 810 | 8 | 16 | 13,0 |
| | С3 /шт. 2/ | 3 | См. выше | 6АI | 1430 | 6 | 12 | 17,2 |
| | | 5 | 1410 | 8АIII | 1410 | 8 | 16 | 22,5 |
| | С4 /шт. 1/ | 3 | См. выше | 6АI | 1430 | 16 | 16 | 22,9 |
| | | 6 | 2250 | 10АIII | 2250 | 5 | 5 | 11,3 |
| | | 7 | 3400 | 10АIII | 3400 | 6 | 6 | 20,4 |
| | Отдельные стержни | 3 | См. выше | 6АI | 1430 | — | 8 | 11,4 |
| | | 8 | 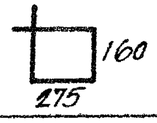  | 6АI | 1050 | — | 24 | 25,2 |
| ПДТ6-1 | С2 /шт. 2/ | 3 | См. выше | 6АI | 1430 | 3 | 6 | 8,6 |
| | | 4 | —"— | 10АIII | 810 | 8 | 16 | 13,0 |
| | С3 /шт. 2/ | 3 | См. выше | 6АI | 1430 | 6 | 12 | 17,2 |
| | | 5 | —"— | 8АIII | 1410 | 8 | 16 | 22,5 |

## Спецификация арматуры на одну плиту

| Марка плиты | Марка и колич. каркасов или сеток | № поз. | Эскиз | ф мм | Длина мм | К-во шт. в одном каркасе или сетке | К-во шт. в одной плите | Общая длина м |
|---|---|---|---|---|---|---|---|---|
| ПДТ6-1 /продолжение/ | С5 /шт. 1/ | 9 | 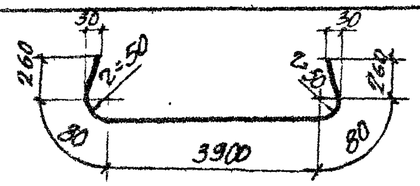  | 10АIII | 4580 | 11 | 11 | 50,4 |
| | | 2 | См. выше | 6АI | 1460 | 22 | 22 | 32,1 |
| | С6 /шт. 1/ | 10 | 4000 | 12АIII | 4000 | 6 | 6 | 24,0 |
| | | 11 | 2850 | 12АIII | 2850 | 5 | 5 | 14,3 |
| | | 3 | См. выше | 6АI | 1430 | 19 | 19 | 27,2 |
| | Отдельные стержни | 3 | См. выше | 6АI | 1430 | — | 8 | 11,4 |
| | | 8 | —"— | 6АI | 1050 | — | 24 | 25,2 |

## Выборка стали на одну плиту, кг

| Марка плиты | Сталь класса А-III по ГОСТ 5781-61 | | | | | Сталь класса А-I по ГОСТ 5781-61 | | | | Всего |
|---|---|---|---|---|---|---|---|---|---|---|
| | ф мм | | | | Итого | ф мм | | | Итого | |
| | 8АIII | 10АIII | 12АIII | | | 6АI | 14АI | 32АI | | |
| ПДТ5-1 | 8,9 | 54,9 | — | | 63,8 | 25,1 | 6,0 | 17,6 | 48,7 | 112,5 |
| ПДТ6-1 | 8,9 | 39,1 | 34,4 | | 82,4 | 27,0 | 6,0 | 17,6 | 50,6 | 133,0 |

| | | | |
|---|---|---|---|
| Гл. инж. инст. | Козаровицкий | Рук. группы | Бродский |
| Нач. отдела | Бандос | Ст. инженер | Поляк |
| Гл. констр. отд. | Спектор | Рассчитал | Зорин |
| Гл. инж. пр. | Копштейн | Исполнитель | Коифман |
| Дата выпуска 1965г. | | Проверил | Поляк |

ТП 1965

Плиты днища ПДТ5-1; ПДТ6-1.
Спецификация арматуры

ИС-01-05
Выпуск 7
Лист 23

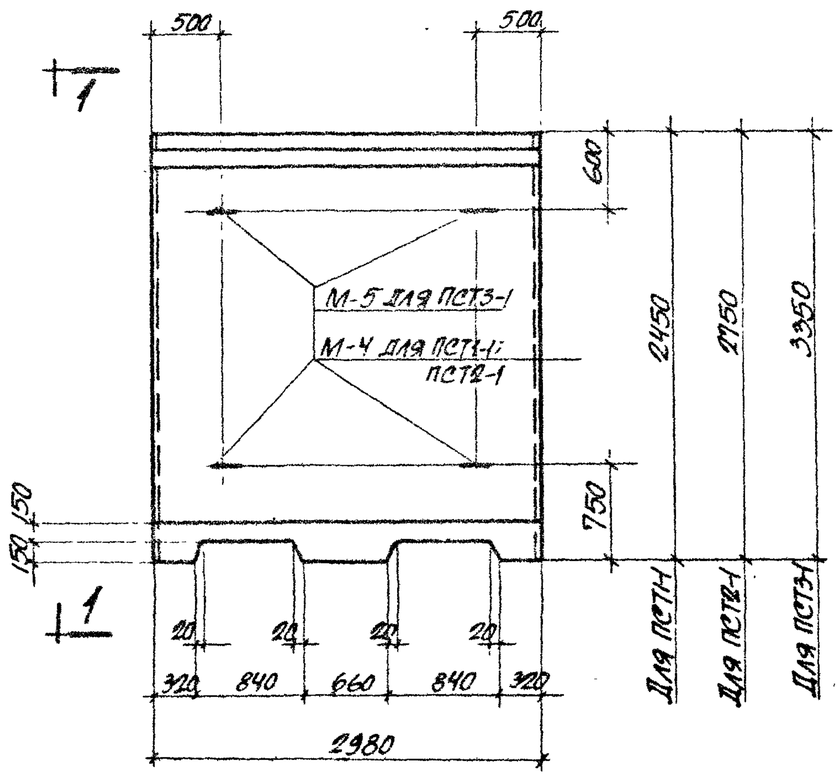


ПСТ1-1; ПСТ2-1; ПСТ3-1

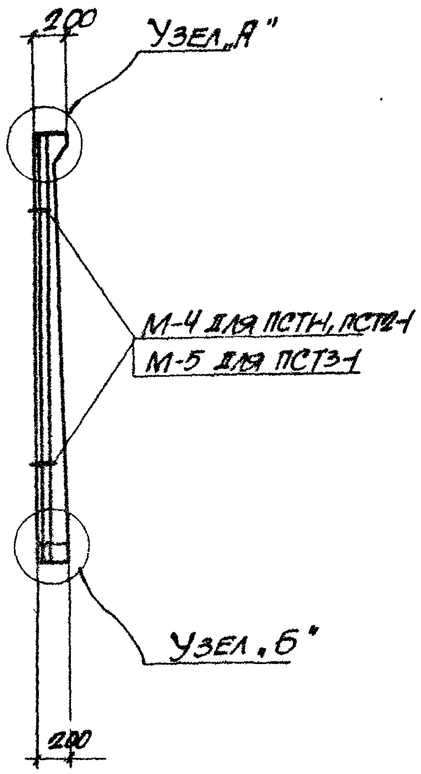


1-1

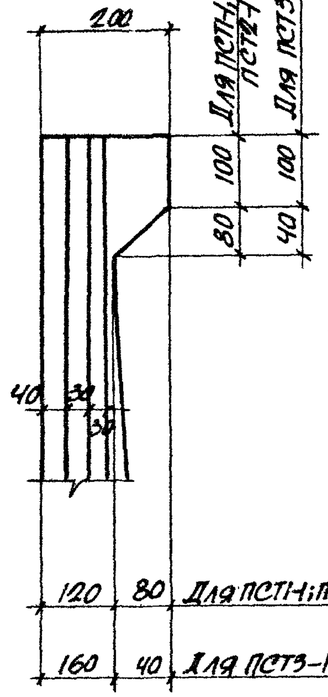


Узел „А"

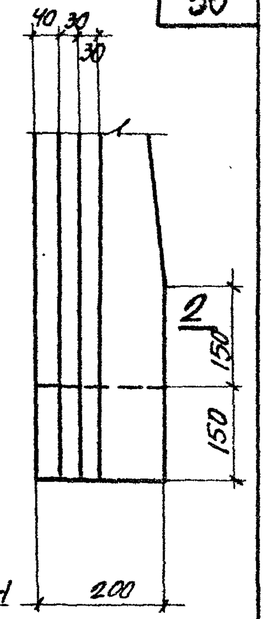


Узел „Б"

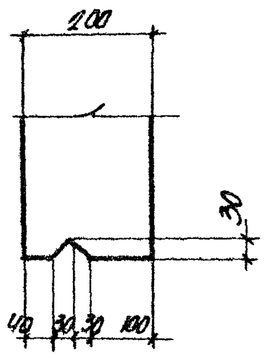


2-2

## Выборка закладных элементов на одну плиту

| Марка плиты | Марка закладного элемента | Колич. штук | N листа |
|---|---|---|---|
| ПСТ1-1 | М-4 | 4 | 49, вып. 2 |
| ПСТ2-1 | М-4 | 4 | 49, вып. 2 |
| ПСТ3-1 | М-5 | 4 | 49, вып. 2 |

## Показатели на одну плиту

| Марка плиты | Вес т | Марка бетона | Объем бетона $м^3$ | Расход стали кг |
|---|---|---|---|---|
| ПСТ1-1 | 2,9 | 200 | 1,16 | 175,5 |
| ПСТ2-1 | 3,2 | 200 | 1,30 | 195,1 |
| ПСТ3-1 | 4,5 | 200 | 1,80 | 237,0 |

## Примечания

1. Армирование плит, арматурные сетки и спецификация арматуры приведены на листах 25, 26, 27.
2. Деталь установки закладных элементов М-4, М-5 приведена на листе 47 выпуска 2.

| | | | |
|---|---|---|---|
| Гл. конструктор проекта | Спектор | Разработал | Попов |
| Гл. инж. пр. | Копштейн | Исполнитель | Конфман |
| Дата выпуска 1965г. | | Проверил | Поляк |

ТП 1965

Плиты стеновые ПСТ1-1; ПСТ2-1; ПСТ3-1. Опалубочный чертеж

ИС-01-05 Выпуск 7 Лист 24

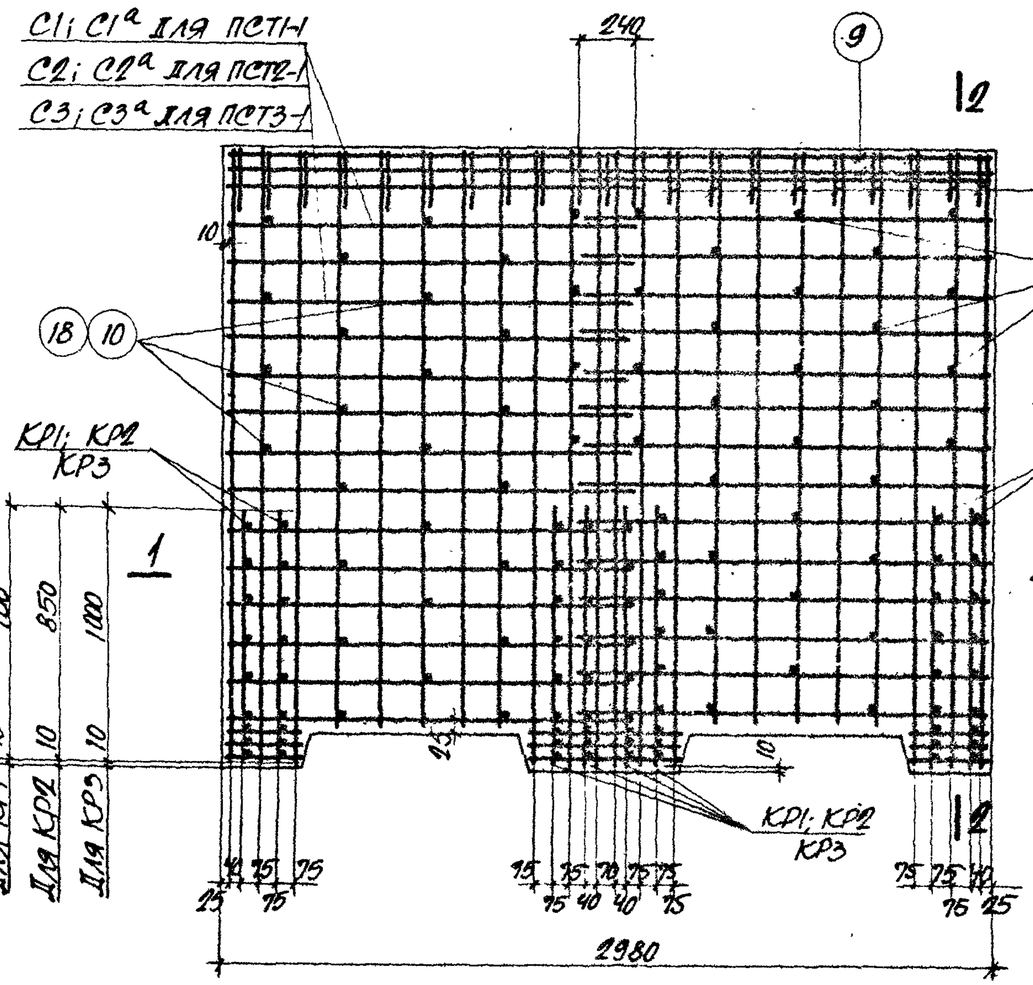


ПСТ1-1; ПСТ2-1; ПСТ3-1

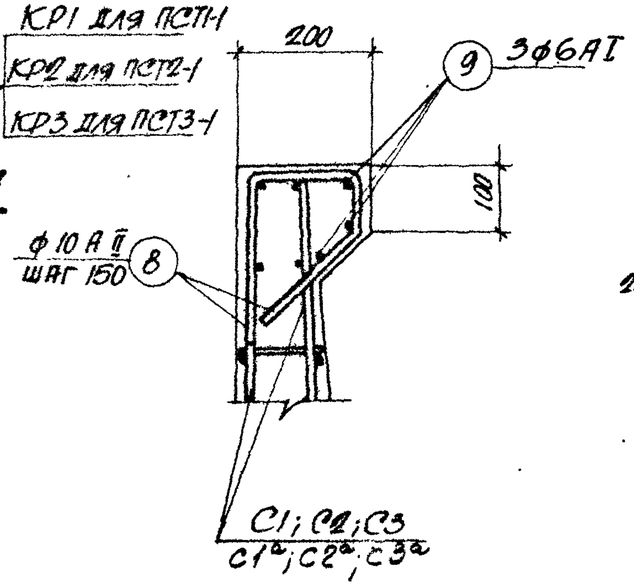


Узел „А"

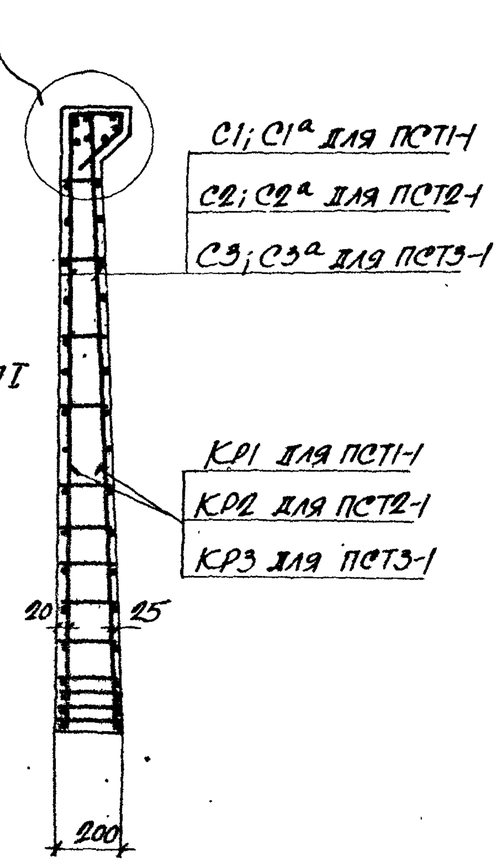


2-2

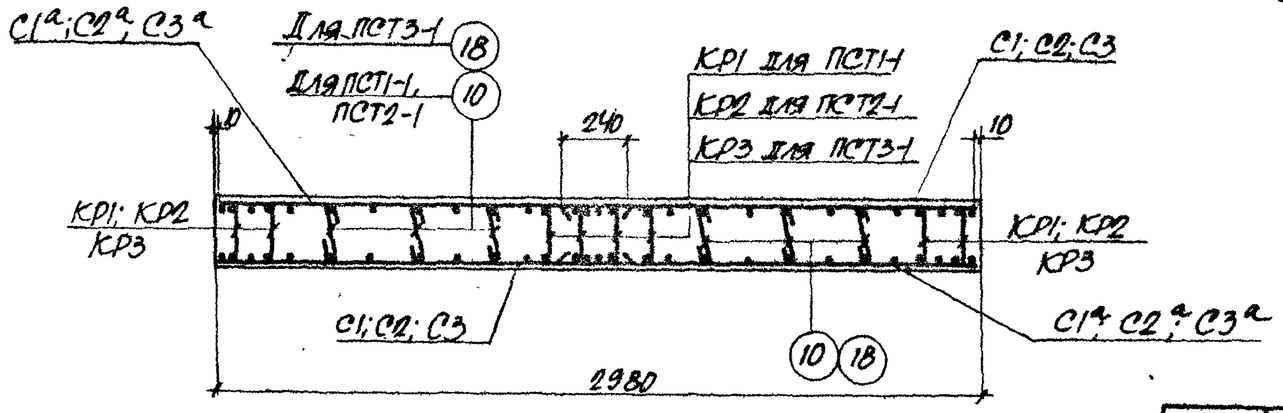


1-1

## Примечание

Данный лист рассматривать совместно с листами 24, 26, 27.

| | | | |
|---|---|---|---|
| Гл. инж. инст. | Козаровицкий | | |
| Нач. отдела | Бандос | | |
| Гл. констр. отд. | Спектор | | |
| Гл. инж. пр. | Копштейн | | |
| Дата выпуска | | | 1965 г. |
| Рук. группы | Бродский | | |
| Ст. инженер | Поляк | | |
| Рассчитал | Поляк | | |
| Исполнитель | Конфман | | |
| Проверил | Поляк | | |

ТА 1965

Плиты стеновые ПСТ1-1; ПСТ2-1; ПСТ3-1. Армирование

ИС-01-05 Выпуск 7 Лист 25

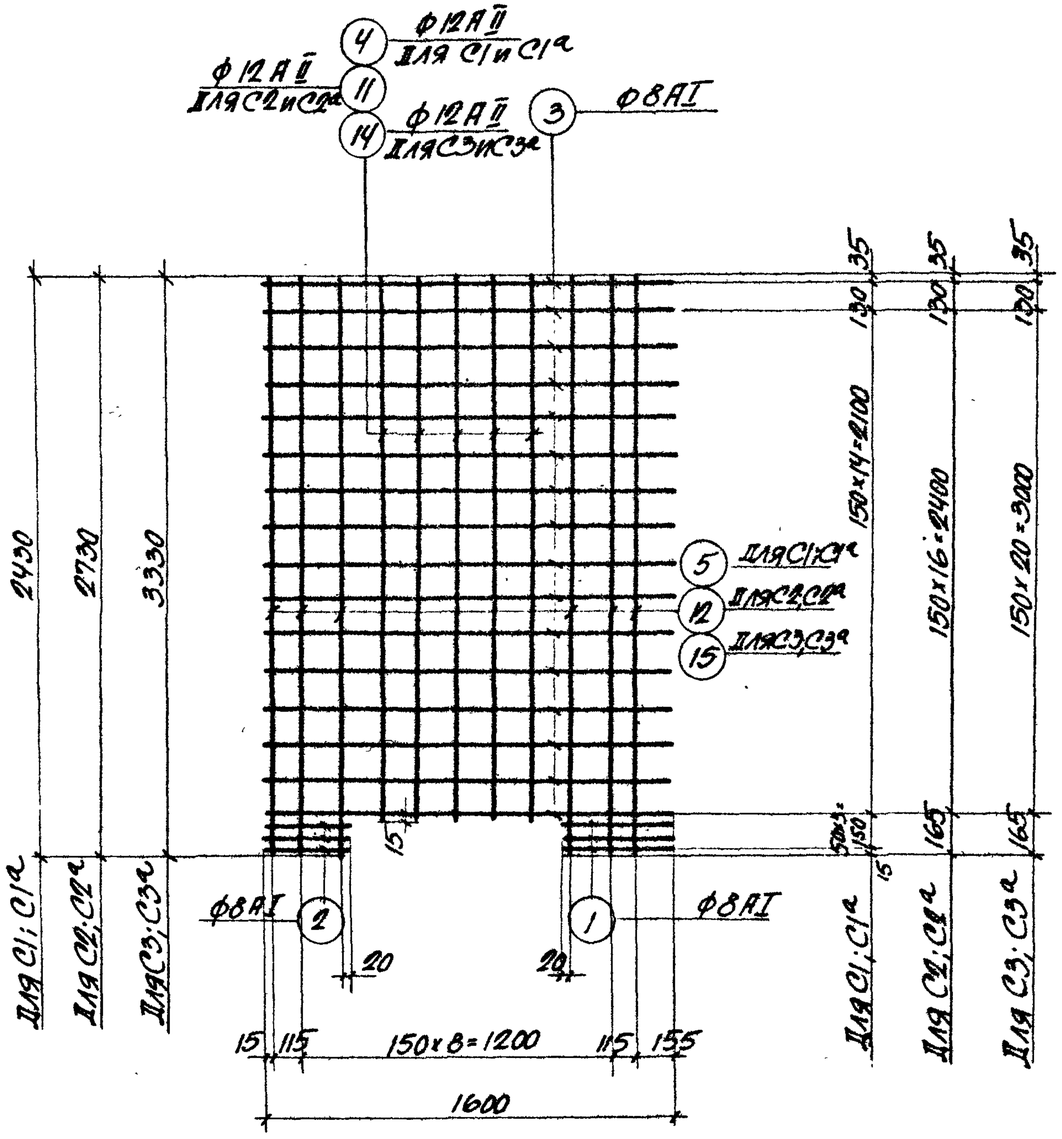


## С1; С2; С3
## С1а; С2а; С3а (обратно чертежу)

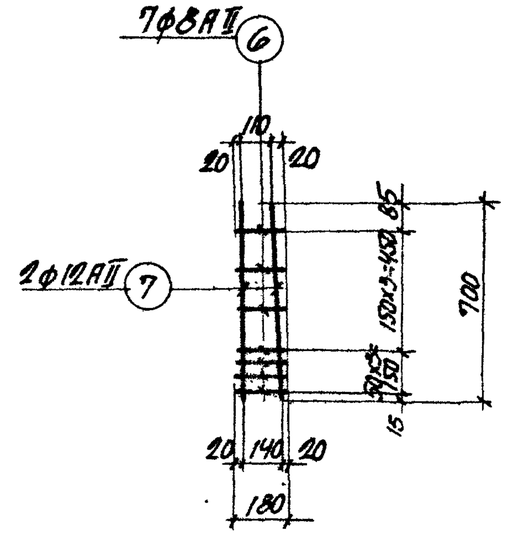


## Кр1

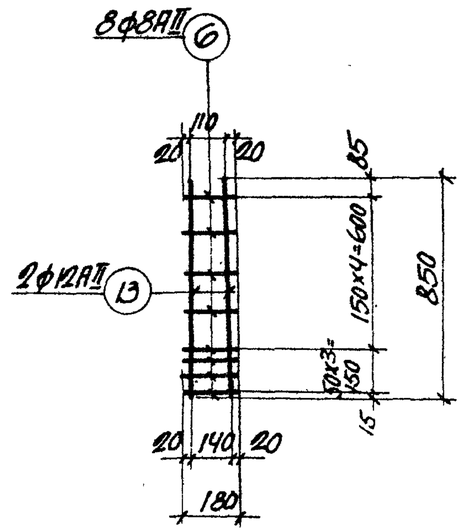


## Кр2

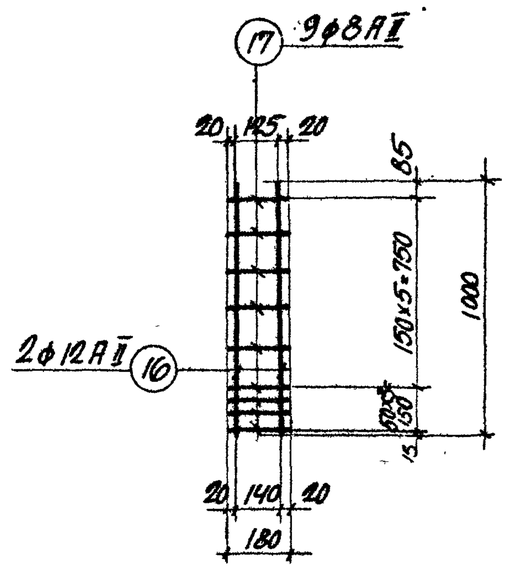


## Кр3

### Примечание

Спецификация арматуры приведена на листе 27.

| | | | |
|---|---|---|---|
| Гл. инж. инст. | Козародович | | |
| Нач. отдела | Бантос | | |
| Гл. констр. отд. | Спектор | | |
| Гл. инж. пр. | Копштейн | | |
| Дата выпуска | | 1965 г. | |
| Рук. группы | Бродский | | |
| Ст. инженер | Поляк | | |
| Рассчитал | Поляк | | |
| Исполнитель | Кайсфман | | |
| Проверил | Поляк | | |

ТД 1965

Плиты стеновые ПСТ1-1; ПСТ2-1; ПСТ3-1.
Арматурные сетки и каркасы

ИС-01-05
Выпуск 7
Лист 26

## Спецификация арматуры на одну плиту

| Марка плиты | Марка и колич. каркасов и сеток | N поз. | Эскиз | ф мм | Длина мм | Колич. шт. в одн. каркасе или сетке | Колич. шт. в одной плите | Общая длина м |
|---|---|---|---|---|---|---|---|---|
| ПСТ1-1 | С1 (шт. 2) С1а (шт. 2) | 1 | 440 | 8АI | 440 | 3 | 12 | 5,3 |
| | | 2 | 300 | 8АI | 300 | 3 | 12 | 3,6 |
| | | 3 | 1600 | 8АI | 1600 | 16 | 64 | 102,4 |
| | | 4 | 2280 | 12АII | 2280 | 5 | 20 | 45,6 |
| | | 5 | 2430 | 12АII | 2430 | 6 | 24 | 58,3 |
| | Кр1 (шт. 8) | 6 | от 150 до 180 | 8АII | Ср. дл. 165 | 7 | 56 | 9,2 |
| | | 7 | 700 | 12АII | 700 | 2 | 16 | 10,2 |
| | Отдельные стержни | 8 | 160; 300; 200; 60; 150; 150 | 10АII | 720 | – | 21 | 15,1 |
| | | 9 | 2960 | 6АI | 2960 | – | 3 | 8,9 |
| | | 10 | от 80 до 160 | 6АI | Ср. дл. 200 | – | 52 | 10,4 |
| ПСТ2-1 | С2 (шт. 2) С2а (шт. 2) | 1 | См. выше | 8АI | 440 | 3 | 12 | 5,3 |
| | | 2 | —"— | 8АI | 300 | 3 | 12 | 3,6 |
| | | 3 | —"— | 8АI | 1600 | 18 | 72 | 115,2 |
| | | 11 | 2580 | 12АII | 2580 | 5 | 20 | 51,6 |
| | | 12 | 2730 | 12АII | 2730 | 6 | 24 | 65,5 |
| | Кр2 (шт. 8) | 6 | См. выше | 8АII | Ср. дл. 165 | 8 | 64 | 10,5 |
| | | 13 | 850 | 12АII | 850 | 2 | 16 | 13,6 |
| | Отдельные стержни | 8 | См. выше | 10АII | 720 | – | 21 | 15,1 |
| | | 9 | —"— | 6АI | 2960 | – | 3 | 8,9 |
| | | 10 | —"— | 6АI | Ср. дл. 200 | – | 58 | 11,6 |

## Спецификация арматуры на одну плиту

| Марка плиты | Марка и кол-во каркасов и сеток | № поз. | Эскиз | ф мм | Длина мм | Колич. шт. в одн. каркасе или сетке | Колич. шт. в одн. плите | Общая длина м |
|---|---|---|---|---|---|---|---|---|
| ПСТ3-1 | С3 (шт. 2) С3а (шт. 2) | 1 | См. выше | 8АI | 440 | 3 | 12 | 5,3 |
| | | 2 | —"— | 8АI | 300 | 3 | 12 | 3,6 |
| | | 3 | —"— | 8АI | 1600 | 22 | 88 | 140,8 |
| | | 14 | 3180 | 12АII | 3180 | 5 | 20 | 63,6 |
| | | 15 | 3330 | 12АII | 3330 | 6 | 24 | 79,9 |
| | Кр3 (шт. 8) | 17 | от 165 до 180 | 8АII | Ср. дл. 170 | 9 | 72 | 12,2 |
| | | 16 | 1000 | 12АII | 1000 | 2 | 16 | 16,0 |
| | Отдельные стержни | 8 | См. выше | 10АII | 720 | – | 21 | 15,1 |
| | | 9 | —"— | 6АI | 2960 | – | 3 | 8,9 |
| | | 18 | от 140 до 160 | 6АI | Ср. дл. 220 | – | 82 | 18,0 |

## Выборка стали на одну плиту, кг

| Марка плиты | Сталь класса А-II по ГОСТ 5781-61 | | | | Сталь класса А-I по ГОСТ 5781-61 | | | | | | Всего |
|---|---|---|---|---|---|---|---|---|---|---|---|
| | ф мм | | | Итого | ф мм | | | | | Итого | |
| | 8АII | 10АII | 12АII | | 6АI | 8АI | 10АI | 16АI | 18АI | | |
| ПСТ1-1 | 3,7 | 9,3 | 102,2 | 115,2 | 4,3 | 44,0 | 0,4 | 11,6 | – | 60,3 | 175,5 |
| ПСТ2-1 | 4,2 | 9,3 | 116,0 | 129,5 | 4,6 | 49,0 | 0,4 | 11,6 | – | 65,6 | 195,1 |
| ПСТ3-1 | 4,8 | 9,3 | 141,5 | 155,6 | 6,0 | 59,0 | 0,4 | – | 16,0 | 81,4 | 237,0 |

| | | | |
|---|---|---|---|
| Гл. инж. инст. | Козяровицкий | Рук. группы | Бродский |
| Нач. отдела | Банлос | Ст. инженер | Поляк |
| Гл. констр. отд. | Спектор | Рассчитал | Поляк |
| Гл. инж. пр. | Копштейн | Исполнитель | Конфман |
| Дата выпуска 1965г. | | Проверил | Поляк |

ТА 1965

Плиты стеновые ПСТ1-1; ПСТ2-1; ПСТ3-1.
Спецификация арматуры

ИС-01-05
Выпуск 7
Лист 27

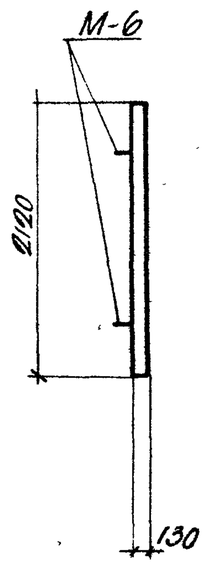


1-1

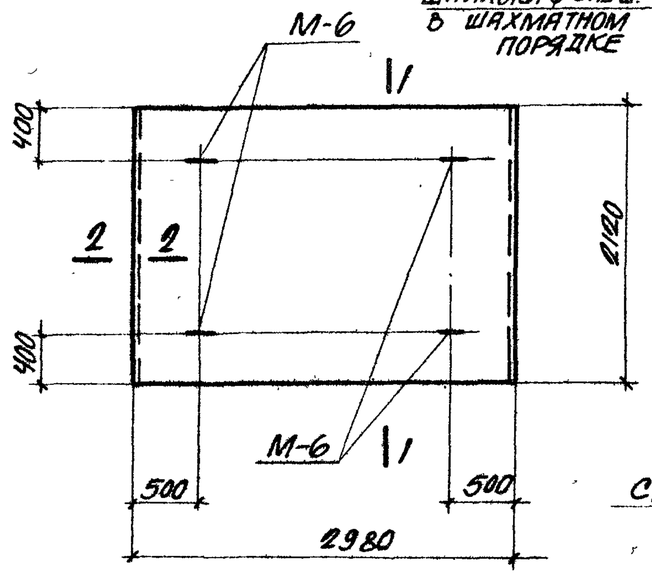


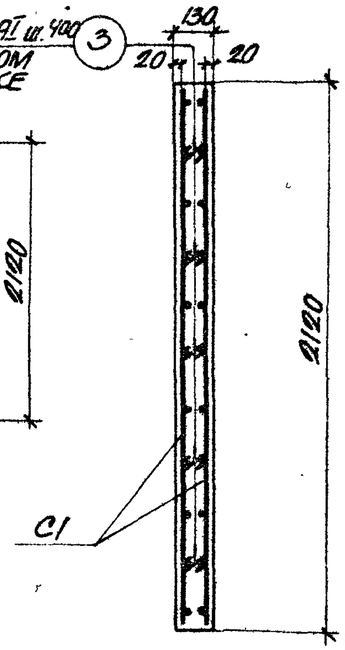


1-1
(Армирование)

ПСТ4-2

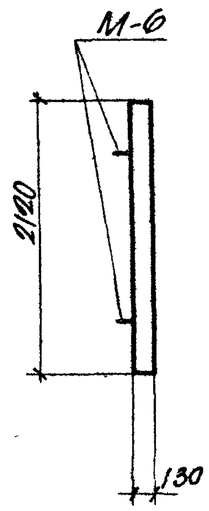


3-3

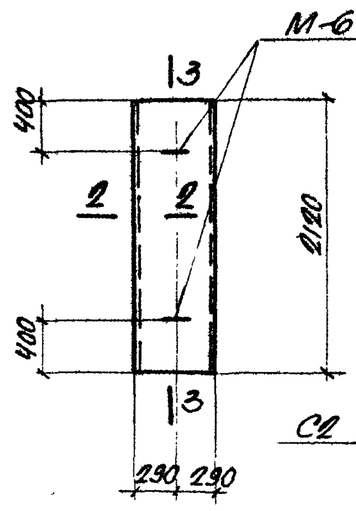


ПСТ4д-2

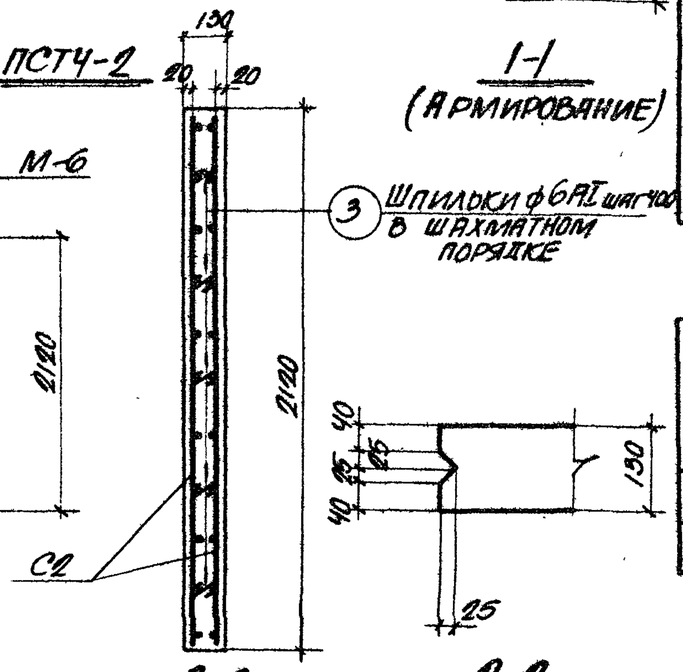


3-3
Армирование




2-2

## Спецификация арматуры на одну плиту

| Марка плиты | Марка и колич. каркасов или сеток | № поз. | Эскиз | ф мм | Длина мм | Колич. шт. в одн. каркасе или сетке | Колич. шт. в одной плите | Общая длина м |
|---|---|---|---|---|---|---|---|---|
| ПСТ4-2 | С1 (шт. 2) | 1 | 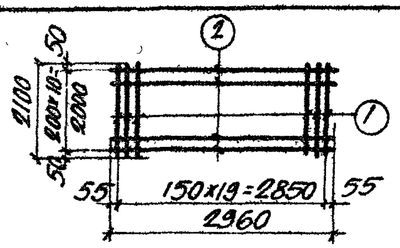 | 10АII | 2100 | 20 | 40 | 84,0 |
| | | 2 | | 8АI | 2960 | 11 | 22 | 65,1 |
| | Отдельные стержни | 3 | | 6АI | 170 | – | 40 | 6,8 |
| ПСТ4д-2 | С2 (шт. 2) | 1 | 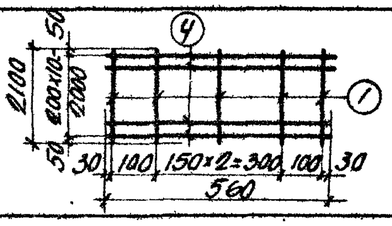 | 10АII | 2100 | 5 | 10 | 21,0 |
| | | 4 | | 8АI | 560 | 11 | 22 | 12,4 |
| | Отдельные стержни | 3 | Смотрите выше | 6АI | 170 | – | 13 | 2,2 |



## Выборка стали на одну плиту, кг

| Марка плиты | Сталь класса А-II по ГОСТ 5781-61 | | | Сталь класса А-I по ГОСТ 5781-61 | | | | | Всего |
|---|---|---|---|---|---|---|---|---|---|
| | ф мм | | Итого | ф мм | | | | Итого | |
| | 10АII | | | 6АI | 8АI | 10АI | 12АI | | |
| ПСТ4-2 | 52,1 | | 52,0 | 1,5 | 25,8 | 0,4 | 5,2 | 32,9 | 84,9 |
| ПСТ4д-2 | 13,0 | | 13,0 | 0,5 | 4,9 | 0,2 | 2,6 | 8,2 | 21,2 |

## Примечание

Деталь установки закладного элемента М-6 приведена на листе 47 выпуска 2.

## Выборка закладных элементов на одну плиту

| Марка плиты | Марка закладного элемента | Колич. шт. | № листа |
|---|---|---|---|
| ПСТ4-2 | М-6 | 4 | 49, вып. 2 |
| ПСТ4д-2 | М-6 | 2 | 49, вып. 2 |

## Показатели на одну плиту

| Марка плиты | Вес т | Марка бетона | Объем бетона $м^3$ | Расход стали кг |
|---|---|---|---|---|
| ПСТ4-2 | 2,0 | 200 | 0,82 | 84,9 |
| ПСТ4д-2 | 0,4 | 200 | 0,16 | 21,2 |

| | | |
|---|---|---|
| Рук. группы | Бродский | |
| Ст. инженер | Поляк | |
| Рассчитал | Зорин | |
| Исполнитель | Варшамов | |
| Проверил | Поляк | |
| Гл. инж. инст. | Козаровицкий | |
| Нач. отдела | Бандос | |
| Гл. констр. отд. | Спектор | |
| Гл. инж. пр. | Копштейн | |
| Дата выпуска | 1965 г. | |

ТА 1965

Плиты стеновые ПСТ4-2; ПСТ4д-2

ИС-01-05
Выпуск 7
Лист 28

8198 36

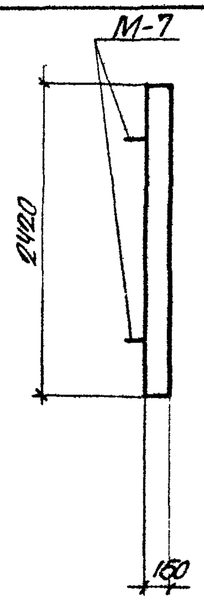


1-1

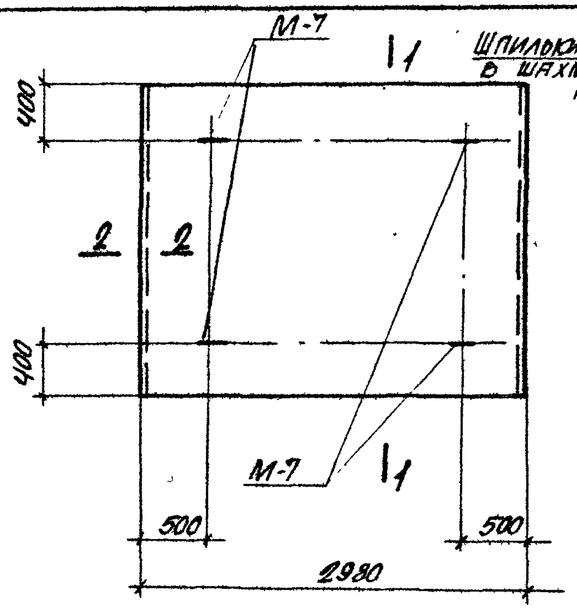


ПСТ5-2

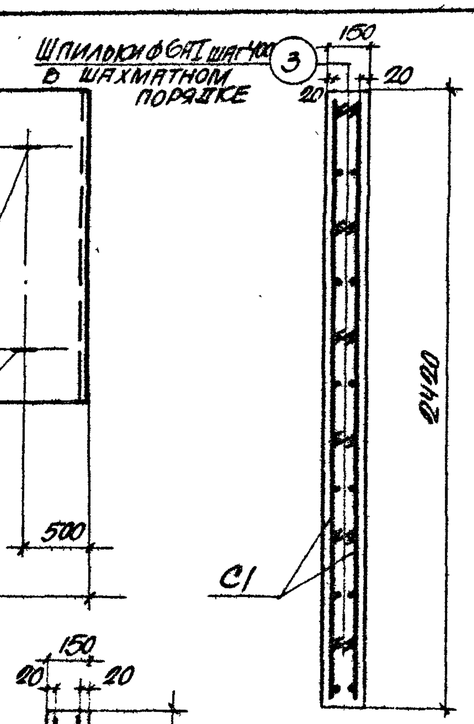


1-1

Армирование

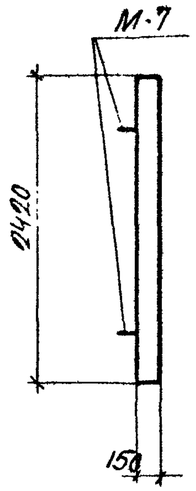


3-3

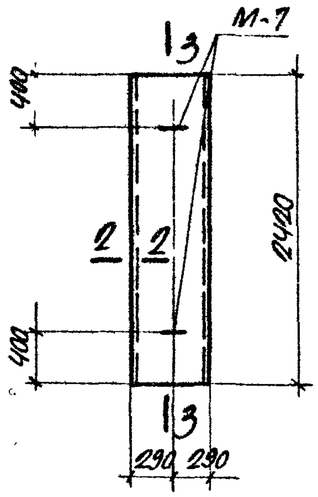


ПСТ5q-2

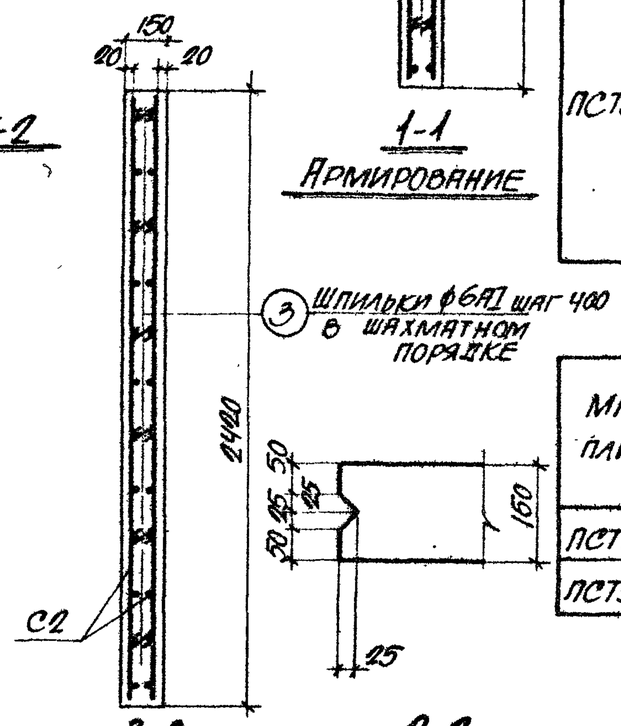


3-3

Армирование




2-2

## Спецификация арматуры на одну плиту

| Марка плиты | Марка и колич. каркасов или сеток | № поз. | Эскиз | ф мм | Длина мм | Колич. шт. в одн. каркасе или сетке | Колич. шт. в одной плите | Общая длина м. |
|---|---|---|---|---|---|---|---|---|
| ПСТ5-2 | С1 (шт. 2) | 1 | 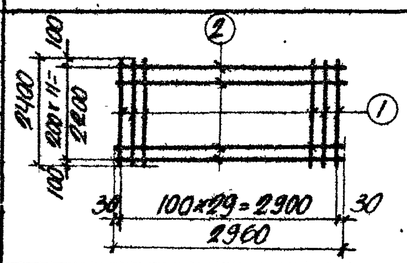 | 10АII | 2400 | 30 | 60 | 144,0 |
| | | 2 | | 8АI | 2960 | 12 | 24 | 71,0 |
| | Отдельные стержни | 3 | 110 | 6АI | 190 | – | 48 | 9,1 |
| ПСТ5q-2 | С2 (шт. 2) | 1 | 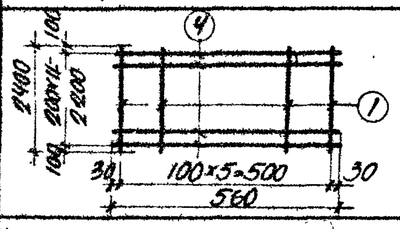 | 10АII | 2400 | 6 | 12 | 28,8 |
| | | 4 | | 8АI | 560 | 12 | 24 | 13,4 |
| | Отдельные стержни | 3 | Смотрите выше | 6АI | 190 | – | 12 | 2,3 |

## Выборка стали на одну плиту, кг

| Марка плиты | Сталь класса А-II по ГОСТ 5781-61 | | | Сталь класса А-I по ГОСТ 5781-61 | | | | | Всего |
|---|---|---|---|---|---|---|---|---|---|
| | ф мм | | Итого | ф мм | | | | Итого | |
| | 10АII | | | 6АI | 8АI | 10АI | 12АI | | |
| ПСТ5-2 | 89,3 | | 89,3 | 2,0 | 28,0 | 0,4 | 5,2 | 35,6 | 124,9 |
| ПСТ5q-2 | 17,9 | | 17,9 | 0,5 | 5,3 | 0,2 | 2,6 | 8,6 | 26,5 |

## Примечание

Деталь установки закладного элемента М-7 приведена на листе 47 выпуска 2.

## Выборка закладных элементов на одну плиту

| Марка плиты | Марка закладного элемента | Колич. шт. | № листа |
|---|---|---|---|
| ПСТ5-2 | М-7 | 4 | 49, вып. 2 |
| ПСТ5q-2 | М-7 | 2 | 49, вып. 2 |

## Показатели на одну плиту

| Марка плиты | Вес т | Марка бетона | Объем бетона м³ | Расход стали кг. |
|---|---|---|---|---|
| ПСТ5-2 | 2,7 | 200 | 1,08 | 124,9 |
| ПСТ5q-2 | 0,5 | 200 | 0,21 | 26,5 |

| | | | |
|---|---|---|---|
| Гл. инж. инст. | Корнфельд | Бродский | |
| Нач. отд. | Бандос | Поляк | |
| Гл. инж. проекта | Спектор | Зорин | |
| Гл. инж. пр | Копштейн | Варшамов | |
| Рук. группы | | Поляк | |
| Ст. инженер | | Рассчитал | Исполнитель: Пуговерина |

Для серии выпуска 1965г.

ТА 1965

Плиты стеновые ПСТ5-2; ПСТ5q-2

ИС-01-05 Выпуск 7 Лист 29

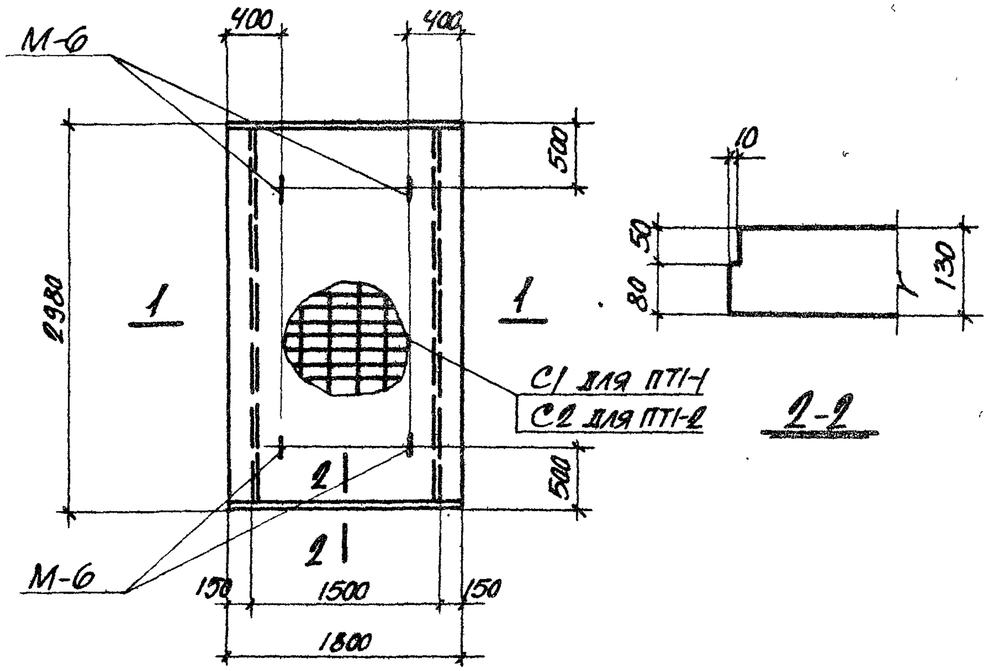


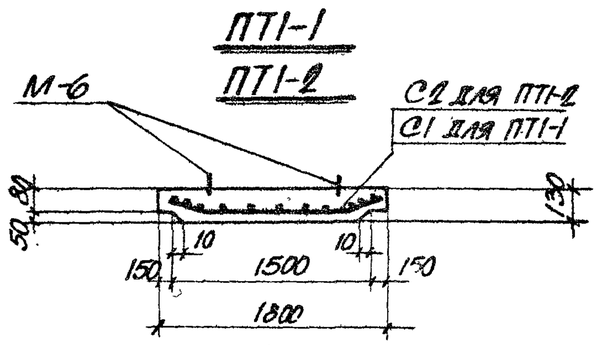


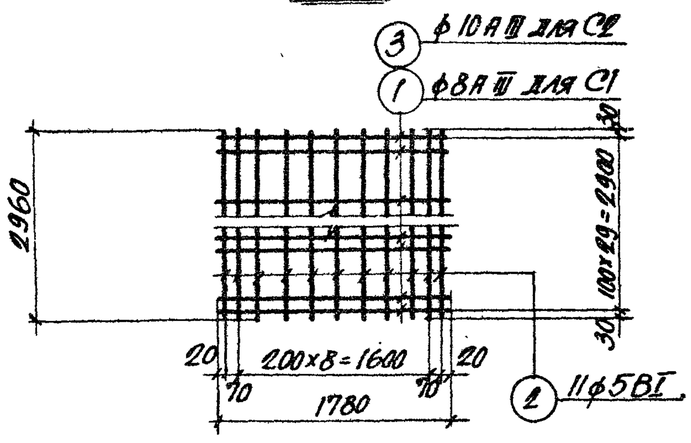


## Спецификация арматуры на одну плиту

| Марка плиты | Марка и колич. каркасов и сеток | № поз. | Эскиз | ф мм | Длина мм | Колич. шт. в одн. каркасе или сетке | Колич. шт. в одной плите | Общая длина м |
|---|---|---|---|---|---|---|---|---|
| ПТI-1 | С1 (шт. 1) | 1 | 70, 405, 400, 980, 400, 405, 70 | 8АIII | 1790 | 30 | 30 | 53,7 |
| | | 2 | 2960 | 5ВI | 2960 | 11 | 11 | 32,6 |
| ПТI-2 | С2 (шт. 1) | 3 | 70, 405, 400, 980, 400, 405, 70 | 10АIII | 1790 | 30 | 30 | 53,7 |
| | | 2 | 2960 | 5ВI | 2960 | 11 | 11 | 32,6 |

## Выборка стали на одну плиту, кг

| Марка плиты | Сталь класса А-III по ГОСТ 5781-61 ф мм 8АIII | 10АIII | | Итого | Холоднотянутая проволока класса В-I по ГОСТ 6727-53 ф мм 5ВI | | Итого | Сталь класса А-I по ГОСТ 5781-61 ф мм 10АI | 12АI | Итого | Всего |
|---|---|---|---|---|---|---|---|---|---|---|---|
| ПТI-1 | 21,2 | | | 21,2 | 5,0 | | 5,0 | 0,4 | 5,2 | 5,6 | 31,8 |
| ПТI-2 | | 33,1 | | 33,1 | 5,0 | | 5,0 | 0,4 | 5,2 | 5,6 | 43,7 |

## Выборка закладных элементов на одну плиту

| Марка плиты | Марка закладного элемента | Колич. шт. | № листа |
|---|---|---|---|
| ПТI-1 | М-6 | 4 | 49, вып. 2 |
| ПТI-2 | М-6 | 4 | 49, вып. 2 |

## Показатели на одну плиту

| Марка плиты | Вес т | Марка бетона | Объем бетона м³ | Расход стали кг |
|---|---|---|---|---|
| ПТI-1 | 1,6 | 200 | 0,65 | 31,8 |
| ПТI-2 | 1,6 | 300 | 0,65 | 43,7 |

## Примечание

Деталь установки закладного элемента М-6 приведена на листе 47 выпуска 2.

| | | | |
|---|---|---|---|
| Гл. инж. инст. | Козаровицкий | Рук. группы | Бродский |
| Нач. отдела | Бандос | Ст. инженер | Поляк |
| Гл. констр. отд. | Спектор | Рассчитал | Поляк |
| Гл. инж. пр. | Копштейн | Исполнитель | Конфорович |
| Дата выпуска | 1965г. | Проверил | Поляк |

ТД 1965

Плиты перекрытия ПТI-1; ПТI-2

ИС-01-05. Выпуск 7. Лист 30

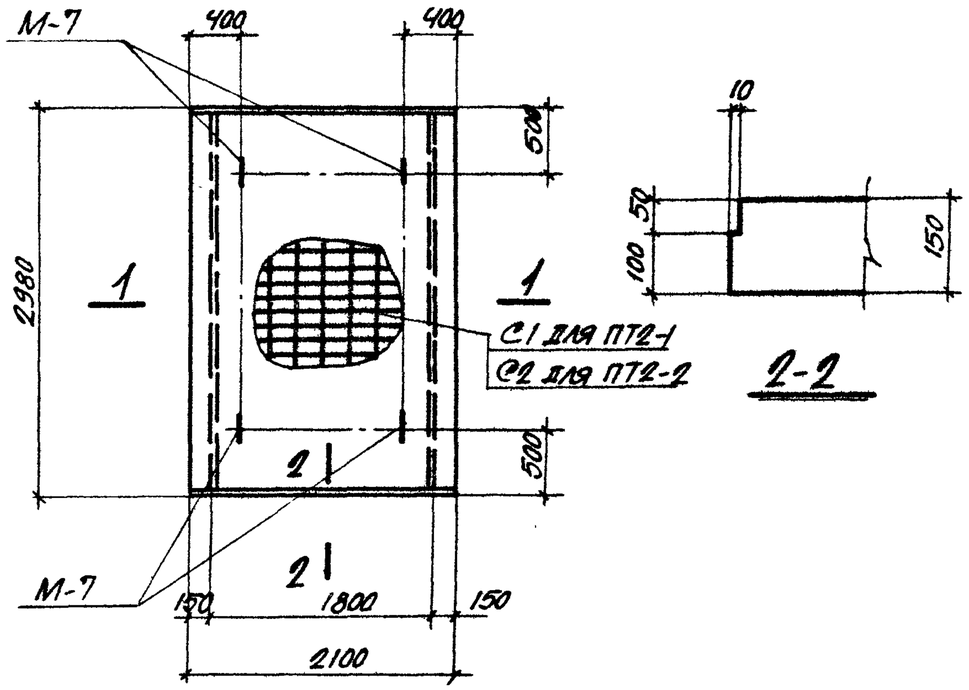





2-2

ПТ2-1

ПТ2-2

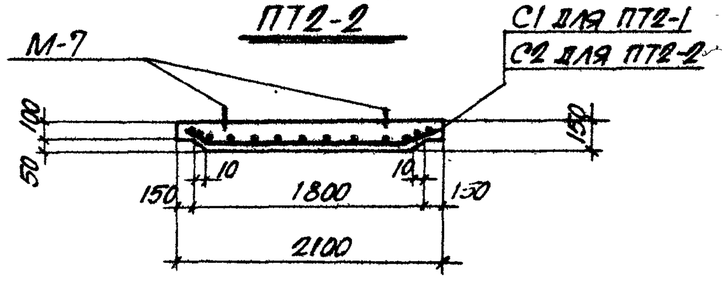


1-1

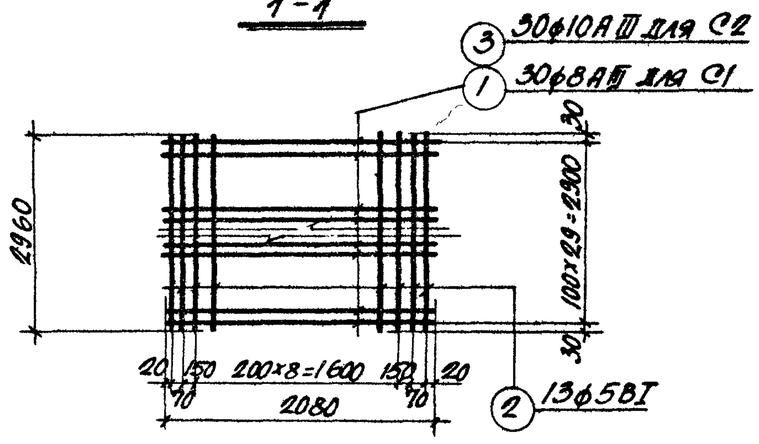


С1; С2

## Спецификация арматуры на одну плиту

| Марка плиты | Марка и колич. каркасов и сеток | № поз. | Эскиз | ф мм | Длина мм | Колич. шт. в одн. каркасе или сетке | Колич. шт. в одной плите | Общая длина м |
|---|---|---|---|---|---|---|---|---|
| ПТ2-1 | С1 /1 шт./ | 1 | 70, 405, 1280, 405, 70; 400, 400 | 8АIII | 2090 | 30 | 30 | 62,7 |
| | | 2 | 2960 | 5ВI | 2960 | 13 | 13 | 38,5 |
| ПТ2-2 | С2 /1 шт./ | 3 | 70, 405, 1280, 405, 70; 400, 400 | 10АIII | 2090 | 30 | 30 | 62,7 |
| | | 2 | См. выше | 5ВI | 2960 | 13 | 13 | 38,5 |

## Выборка стали на одну плиту, кг

| Марка плиты | Сталь класса А-III по ГОСТ 5781-61 | | | | Холоднотянутая проволока класса В-I по ГОСТ 6727-53 | | | Сталь класса А-I по ГОСТ 5781-61 | | | | Всего |
|---|---|---|---|---|---|---|---|---|---|---|---|---|
| | ф мм | | | Итого | ф мм | | Итого | ф мм | | | Итого | |
| | 8АIII | 10АIII | | | 5ВI | | | 10АI | 12АI | | | |
| ПТ2-1 | 24,8 | – | | 24,8 | 5,9 | | 5,9 | 0,4 | 5,2 | | 5,6 | 36,3 |
| ПТ2-2 | – | 38,7 | | 38,7 | 5,9 | | 5,9 | 0,4 | 5,2 | | 5,6 | 50,2 |

## Выборка закладных элементов на одну плиту

| Марка плиты | Марка закладного элемента | Колич. шт. | № листа |
|---|---|---|---|
| ПТ2-1 | М-7 | 4 | 49, вып. 2 |
| ПТ2-2 | М-7 | 4 | 49, вып. 2 |

## Показатели на одну плиту

| Марка плиты | Вес т | Марка бетона | Объем бетона м³ | Расход стали кг |
|---|---|---|---|---|
| ПТ2-1 | 2,2 | 200 | 0,88 | 36,3 |
| ПТ2-2 | 2,2 | 300 | 0,88 | 50,2 |

## Примечание

Деталь установки закладного элемента М-7 приведена на листе 47 выпуска 2.

| | | | |
|---|---|---|---|
| ТД 1965 | Плиты перекрытия ПТ2-1; ПТ2-2 | ИС-01-05 Выпуск 7 | Лист 31 |

| | | | |
|---|---|---|---|
| Гл. инж. инст. | Козаровицкий | Брадский | |
| Нач. отдела | Банлос | Поляк | |
| Гл. констр. отд. | Спектор | Поляк | |
| Гл. инж. пр. | Копштейн | Кофман | |
| | | Исполнитель | |
| | | Проверил | Поляк |

1965г. 4-я выпуска

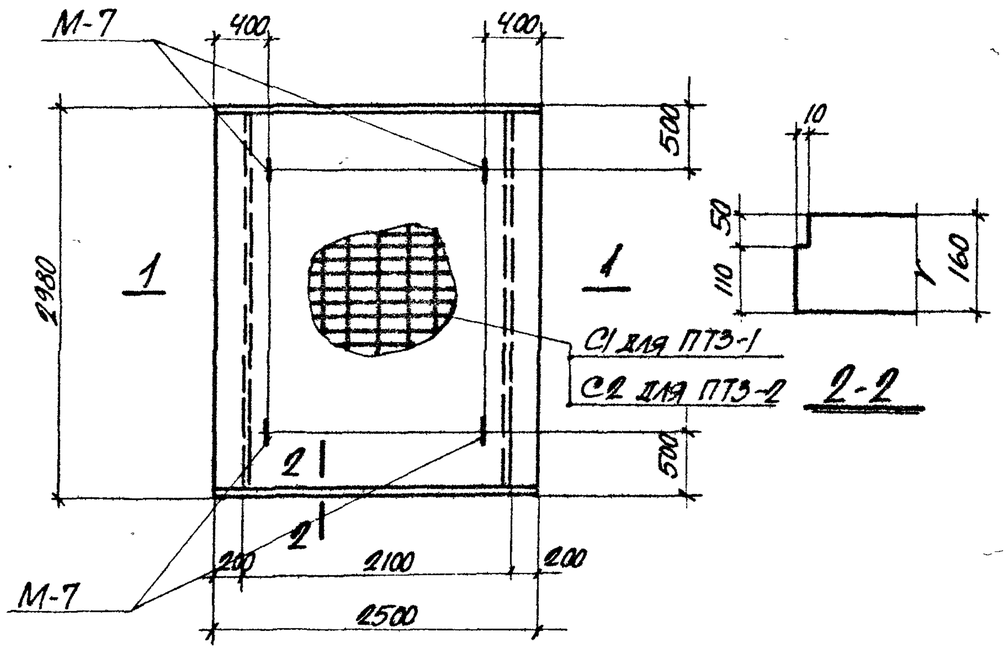


ПТЗ-1

ПТЗ-2

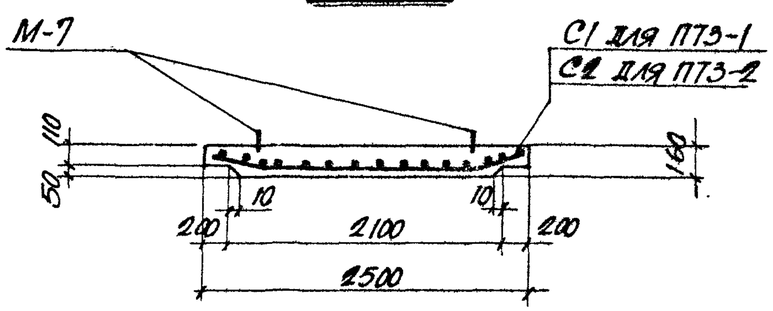


1-1

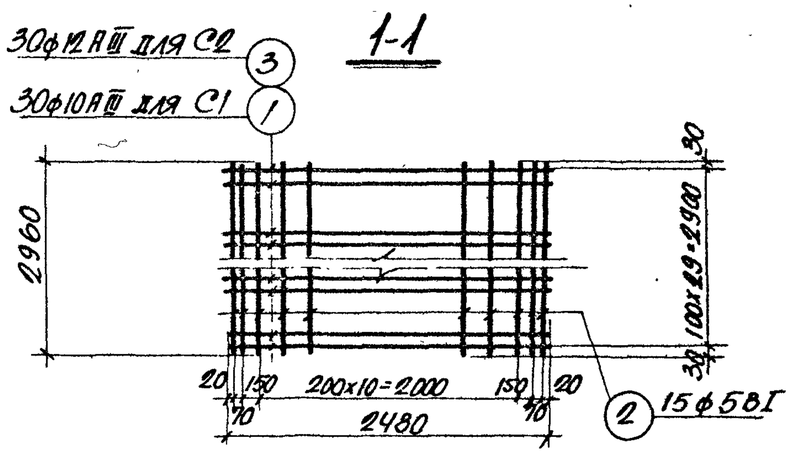


С1; С2

## Спецификация арматуры на одну плиту

| Марка плиты | Марка и колич. каркасов и сеток | № поз. | Эскиз | ф мм | Длина мм | Колич. шт. в одн. каркасе или сетке | Колич. шт. в одной плите | Общая длина м |
|---|---|---|---|---|---|---|---|---|
| ПТЗ-1 | С1 /1 шт./ | 1 | 80, 410, 400, 1680, 410, 400, 80 | 10АIII | 2500 | 30 | 30 | 75,0 |
| | | 2 | 2960 | 5ВI | 2960 | 15 | 15 | 44,4 |
| ПТЗ-2 | С2 /1 шт./ | 3 | 80, 410, 400, 1680, 410, 400, 80 | 12АIII | 2500 | 30 | 30 | 75,0 |
| | | 2 | См. выше | 5ВI | 2960 | 15 | 15 | 44,4 |

## Выборка стали на одну плиту, кг

| Марка плиты | Сталь класса А-III по ГОСТ 5781-61 | | | | Холоднотянутая проволока класса В-I по ГОСТ 6727-53 | | | Сталь класса А-I по ГОСТ 5781-61 | | | | Всего |
|---|---|---|---|---|---|---|---|---|---|---|---|---|
| | ф мм | | | Итого | ф мм | | Итого | ф мм | | | Итого | |
| | 10АIII | 12АIII | | | 5ВI | | | 10АI | 12АI | | | |
| ПТЗ-1 | 46,3 | – | | 46,3 | 6,8 | | 6,8 | 0,4 | 5,2 | | 5,6 | 58,7 |
| ПТЗ-2 | – | 66,6 | | 66,6 | 6,8 | | 6,8 | 0,4 | 5,2 | | 5,6 | 79,0 |

## Выборка закладных элементов на одну плиту

| Марка плиты | Марка закладного элемента | Колич. шт. | № листа |
|---|---|---|---|
| ПТЗ-1 | М-7 | 4 | 49, вып. 2 |
| ПТЗ-2 | М-7 | 4 | 49, вып. 2 |

## Показатели на одну плиту

| Марка плиты | Вес т | Марка бетона | Объем бетона м³ | Расход стали кг |
|---|---|---|---|---|
| ПТЗ-1 | 2,9 | 200 | 1,14 | 58,7 |
| ПТЗ-2 | 2,9 | 300 | 1,14 | 79,0 |

## Примечание

Деталь установки закладного элемента М-7 приведена на листе 47 выпуска 2.

| | | | |
|---|---|---|---|
| Гл. инж. инст. | Козаровицкий | | |
| Нач. отдела | Бандос | | |
| Гл. констр. отд. | Спектор | | |
| Гл. инж. пр. | Копштейн | | |
| Дата выпуска | | 1965г. | |
| Рук. группы | Ст. инженер | Рассчитал | Исполнитель | Проверил |
| Бродский | Поляк | Поляк | Конфман | Поляк |

ТА 1965

Плиты перекрытия ПТЗ-1; ПТЗ-2

ИС-01-05 Выпуск 7

Лист 32

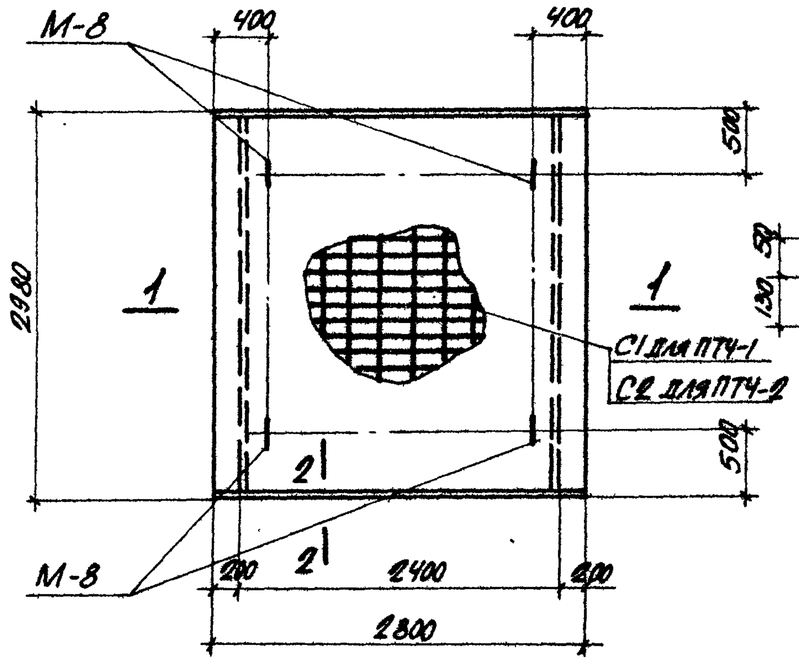


ПТ4-1

ПТ4-2

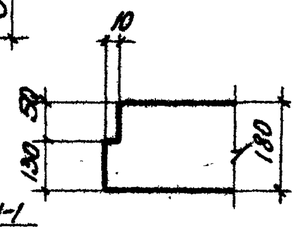


2-2

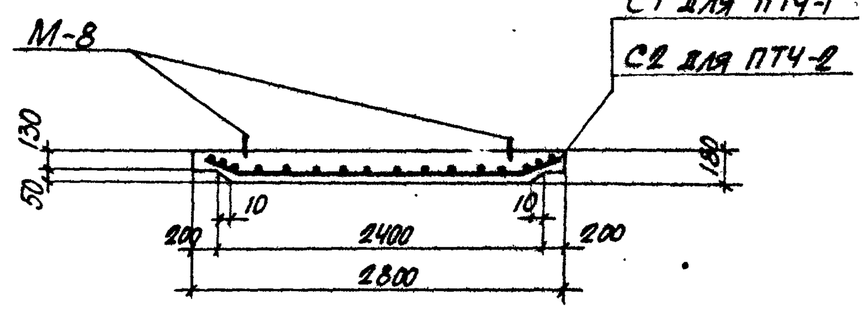


1-1

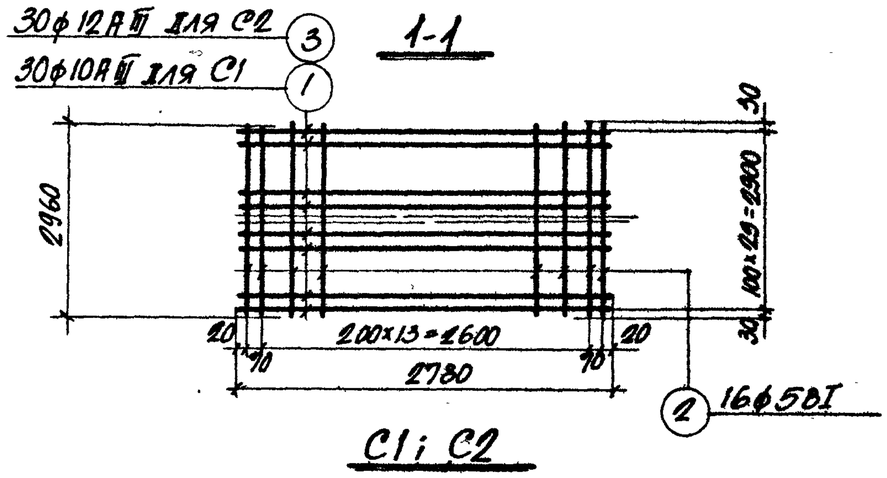


С1; С2

## Спецификация арматуры на одну плиту

| Марка плиты | Марка и колич. каркасов и сеток | № поз. | Эскиз | ф мм | Длина мм | Колич. шт. в одн. каркасе или сетке | Колич. шт. в одной плите | Общая длина м |
|---|---|---|---|---|---|---|---|---|
| ПТ4-1 | С1 /1 шт./ | 1 | 80, 410, 1980, 410, 80; 400, 400 | 10АIII | 2800 | 30 | 30 | 84,0 |
| | | 2 | 2960 | 5ВI | 2960 | 16 | 16 | 47,4 |
| ПТ4-2 | С2 /1 шт./ | 3 | 80, 410, 1980, 410, 80; 400, 400 | 12АIII | 2800 | 30 | 30 | 84,0 |
| | | 2 | См. выше | 5ВI | 2960 | 16 | 16 | 47,4 |

## Выборка стали на одну плиту, кг

| Марка плиты | Сталь класса А-III по ГОСТ 5781-61 ф мм 10АIII | 12АIII | Итого | Холоднотянутая проволока класса В-I по ГОСТ 6727-53 ф мм 5ВI | | Итого | Сталь класса А-I по ГОСТ 5781-61 ф мм 10АI | 14АI | Итого | Всего |
|---|---|---|---|---|---|---|---|---|---|---|
| ПТ4-1 | 51,8 | — | 51,8 | 7,3 | | 7,3 | 0,4 | 8,0 | 8,4 | 67,5 |
| ПТ4-2 | | 74,6 | 74,6 | 7,3 | | 7,3 | 0,4 | 8,0 | 8,4 | 90,3 |

## Выборка закладных элементов на одну плиту

| Марка плиты | Марка закладного элемента | Колич. шт. | № листа |
|---|---|---|---|
| ПТ4-1 | М-8 | 4 | 49, вып. 2 |
| ПТ4-2 | М-8 | 4 | 49, вып. 2 |

## Показатели на одну плиту

| Марка плиты | Вес т | Марка бетона | Объем бетона м³ | Расход стали кг |
|---|---|---|---|---|
| ПТ4-1 | 3,6 | 200 | 1,45 | 67,5 |
| ПТ4-2 | 3,6 | 300 | 1,45 | 90,3 |

## Примечание

Деталь установки закладного элемента М-8 приведена на листе 47 выпуска 2.

| | | | |
|---|---|---|---|
| ТП 1065 | Плиты перекрытия ПТ4-1; ПТ4-2 | ИС-01-25 Выпуск 7 | Лист 33 |

| | | | |
|---|---|---|---|
| Гл. инж. инст. | Козловицкий | Дук. группы | Бродский |
| Нач. отдела | Бандос | Ст. инженер | Поляк |
| Гл. констр. отд. | Спектор | Рассчитал | Поляк |
| Гл. инж. пр. | Копштейн | Исполнитель | Кофман |
| Дата выпуска | 1965г. | Проверил | Поляк |

8198 41

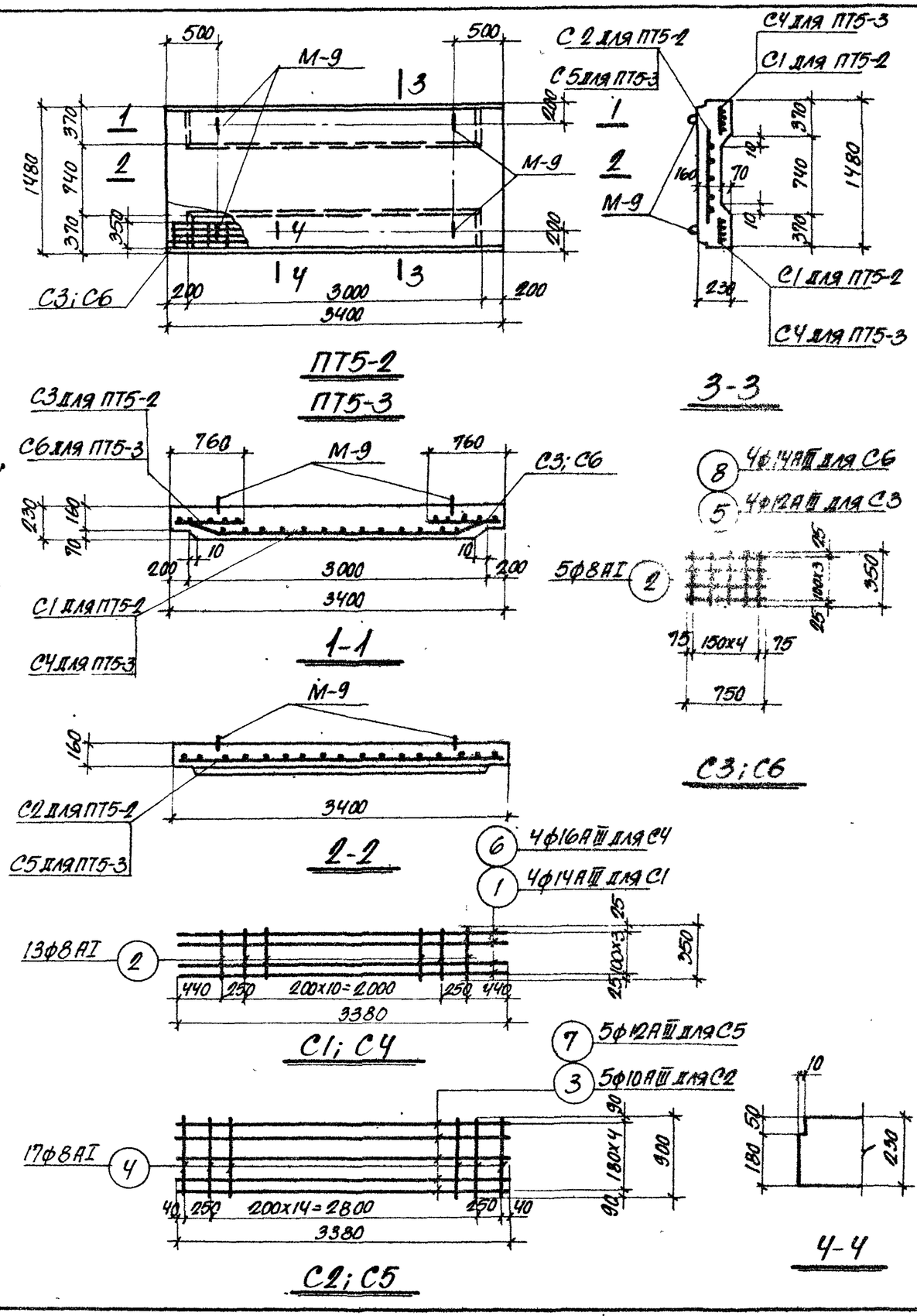


## Спецификация арматуры на одну плиту

| Марка плиты | Марка и колич. каркасов или сеток | № поз. | Эскиз | ф мм | Длина мм | Колич. шт. в одн. каркасе или сетке | Колич. шт. в одной плите | Общая длина м |
|---|---|---|---|---|---|---|---|---|
| ПТ5-2 | С1 /шт. 2/ | 1 | 120, 420, 400, 2580, 400, 420, 120 | 14АIII | 3420 | 4 | 8 | 27,4 |
| | | 2 | 350 | 8АI | 350 | 13 | 26 | 9,1 |
| | С2 /шт. 1/ | 3 | 3380 | 10АIII | 3380 | 5 | 5 | 16,9 |
| | | 4 | 900 | 8АI | 900 | 17 | 17 | 15,3 |
| | С3 /шт. 4/ | 2 | См. выше | 8АI | 350 | 5 | 20 | 7,0 |
| | | 5 | 750 | 12АIII | 750 | 4 | 16 | 12,0 |
| ПТ5-3 | С4 /шт. 2/ | 6 | 120, 420, 400, 2580, 400, 420, 120 | 16АIII | 3420 | 4 | 8 | 27,4 |
| | | 2 | См. выше | 8АI | 350 | 13 | 26 | 9,1 |
| | С5 /шт. 1/ | 7 | 3380 | 12АIII | 3380 | 5 | 5 | 16,9 |
| | | 4 | См. выше | 8АI | 900 | 17 | 17 | 15,3 |
| | С6 /шт. 4/ | 8 | 750 | 14АIII | 750 | 4 | 16 | 12,0 |
| | | 2 | См. выше | 8АI | 350 | 5 | 20 | 7,0 |

## Выборка стали на одну плиту, кг

| Марка плиты | Сталь класса А-III по ГОСТ 5781-61, ф мм: 10АIII | 12АIII | 14АIII | 16АIII | | Итого | Сталь класса А-I по ГОСТ 5781-61, ф мм: 8АI | 10АI | 12АI | Итого | Всего |
|---|---|---|---|---|---|---|---|---|---|---|---|
| ПТ5-2 | 10,4 | 10,7 | 33,2 | — | | 54,3 | 12,4 | 0,4 | 5,2 | 18,0 | 72,3 |
| ПТ5-3 | — | 15,0 | 14,5 | 43,3 | | 72,8 | 12,4 | 0,4 | 5,2 | 18,0 | 90,8 |

## Выборка закладных элементов на одну плиту

| Марка плиты | Марка закладного элемента | Колич. шт. | № листа |
|---|---|---|---|
| ПТ5-2 | М-9 | 4 | 49, вып. 2 |
| ПТ5-3 | М-9 | 4 | 49, вып. 2 |

## Показатели на одну плиту

| Марка плиты | Вес т | Марка бетона | Объем бетона $м^3$ | Расход стали кг |
|---|---|---|---|---|
| ПТ5-2 | 2,4 | 200 | 0,96 | 72,3 |
| ПТ5-3 | 2,4 | 300 | 0,96 | 90,8 |

## Примечание

Деталь установки закладного элемента М-9 приведена на листе 47 выпуска 2.

| | | | |
|---|---|---|---|
| Рук. группы | Броцкий | | |
| Ст. инженер | Поляк | | |
| Рассчитал | Поляк | | |
| Исполнитель | Конфман | | |
| Проверил | Поляк | | |
| Гл. инж. инст. | Козаровицкий | | |
| Нач. отдела | Бандос | | |
| Гл. констр. отд. | Спектор | | |
| Гл. инж. пр. | Копштейн | | |
| Дата выпуска | 1965 г. | | |

ТА 1965

Плиты перекрытия ПТ5-2; ПТ5-3

ИС-01-05 Выпуск 7 Лист 34

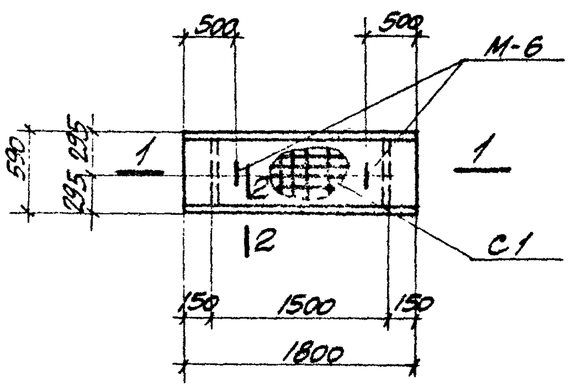


ПТ1g-1

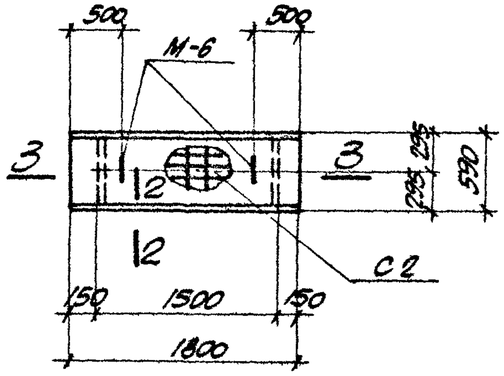


ПТ1g-2

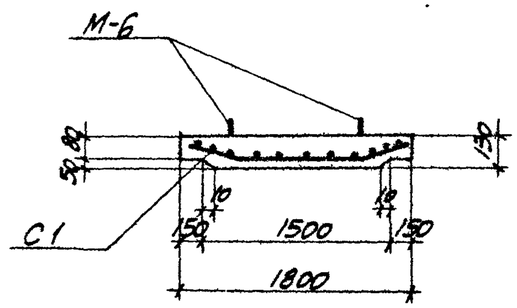


1-1

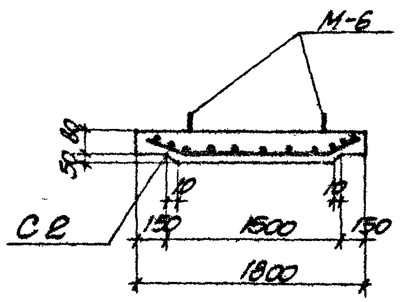


3-3

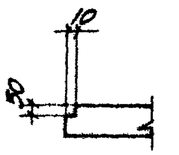


2-2

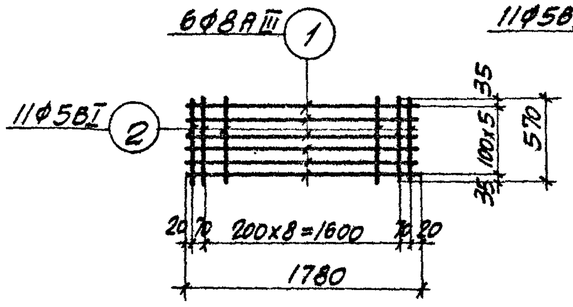


С1

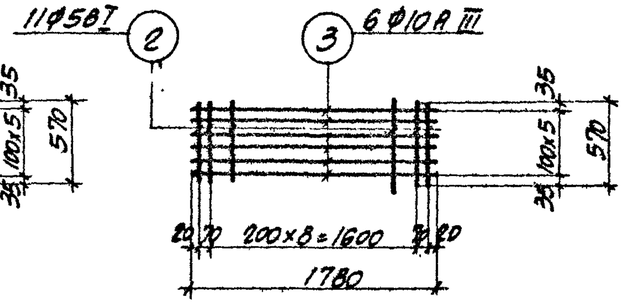


С2

## Спецификация арматуры на одну плиту

41

| Марка плиты | Марка и кол-во каркасов или сеток | № поз. | Эскиз | Ф мм | Длина мм | Колич. шт. в одном каркасе или сетке | Колич. шт. в одной плите | Общая длина м |
|---|---|---|---|---|---|---|---|---|
| ПТ1g-1 | С1 (шт. 1) | 1 | 70, 405, 980, 405, 70; 400, 400 | 8АIII | 1790 | 6 | 6 | 10.7 |
| | | 2 | 570 | 5ВI | 570 | 11 | 11 | 6.3 |
| ПТ1g-2 | С2 (шт. 1) | 3 | 70, 405, 980, 405, 70; 400, 400 | 10АIII | 1790 | 6 | 6 | 10.7 |
| | | 2 | См. выше | 5ВI | 570 | 11 | 11 | 6.3 |

## Выборка стали на одну плиту, кг

| Марка плиты | Сталь класса А-III по ГОСТ 5781-61 | | | | Холоднотянутая проволока класса ВI по ГОСТ 6727-53 | | | Сталь класса А-I по ГОСТ 5781-61 | | | Всего |
|---|---|---|---|---|---|---|---|---|---|---|---|
| | Ф мм | | | Итого | Ф мм | | Итого | Ф мм | | Итого | |
| | 8АIII | 10АIII | | | 5ВI | | | 10АI | 12АI | | |
| ПТ1g-1 | 4.2 | – | | 4.2 | 1.0 | | 1.0 | 0.2 | 2.6 | 2.8 | 8.0 |
| ПТ1g-2 | – | 6.6 | | 6.6 | 1.0 | | 1.0 | 0.2 | 2.6 | 2.8 | 10.4 |

## Примечание

Деталь установки закладного элемента М-6 приведена на листе 47 выпуска 2.

## Выборка закладных элементов на одну плиту

| Марка плиты | Марка закладного элемента | Кол-во шт. | № листа |
|---|---|---|---|
| ПТ1g-1 | М-6 | 2 | 49, вып. 2 |
| ПТ1g-2 | М-6 | 2 | 49, вып. 2 |

## Показатели на одну плиту

| Марка плиты | Вес т | Марка бетона | Объем бетона м3 | Расход стали кг |
|---|---|---|---|---|
| ПТ1g-1 | 0.3 | 200 | 0.13 | 8.0 |
| ПТ1g-2 | 0.3 | 300 | 0.13 | 10.4 |

| | | |
|---|---|---|
| Гл. инж. инст. | Козаровицкий | |
| Нач. отдела | Бандос | |
| Гл. конструкт. | Спектор | |
| Гл. инж. пр. | Копытейн | |
| Дата выпуска | | 1965г. |
| Рук. группы | Бродский | |
| Ст. инженер | Поляк | |
| Рассчитал | Поляк | |
| Исполнитель | Конфомаш | |
| Проверил | Поляк | |

ТИ 1965

Плиты перекрытия ПТ1g-1; ПТ1g-2

ИС-01-05 Выпуск 7 Лист 35

8.98 43

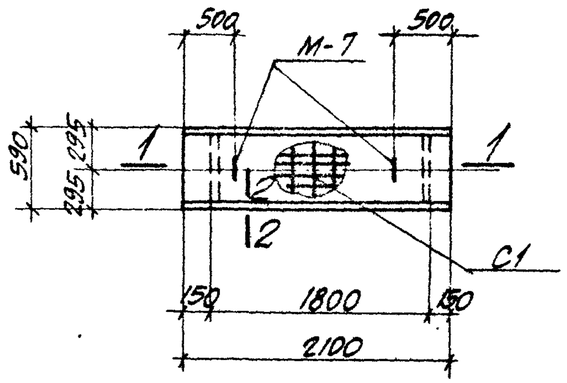


ПТ2g-1

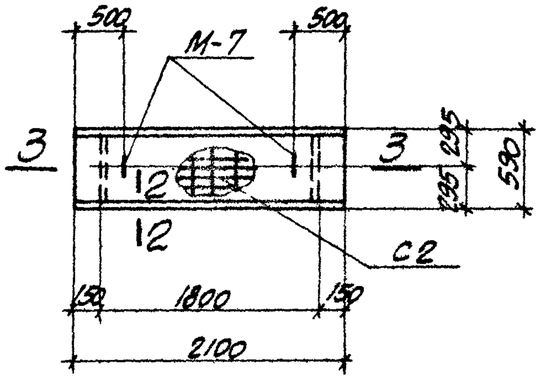


ПТ2g-2

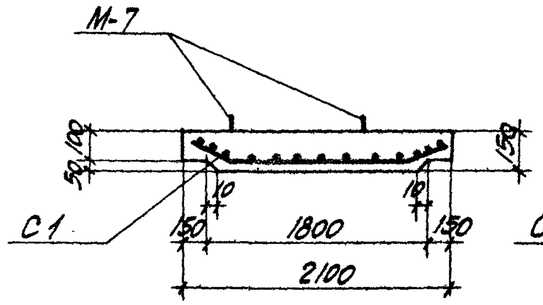


1-1

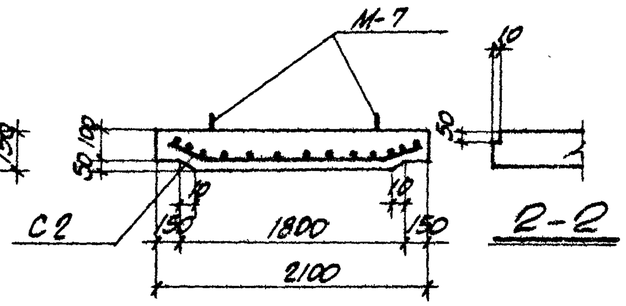


3-3

2-2

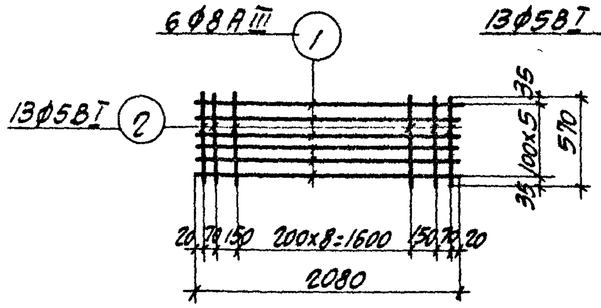


С1

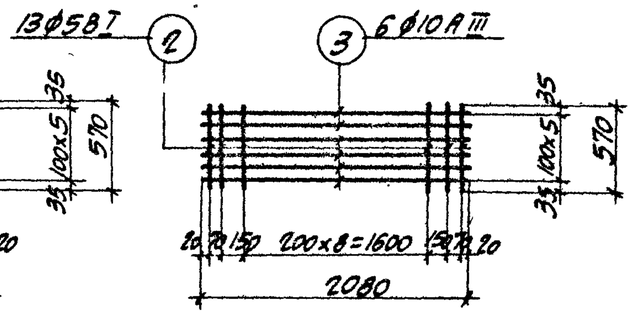


С2

## Спецификация арматуры на одну плиту

| Марка плиты | Марка и кол-во каркасов или сеток | № поз. | Эскиз | Ф мм | Длина мм | К-во шт. в одном каркасе или сетке | К-во шт. в одной плите | Общая длина м |
|---|---|---|---|---|---|---|---|---|
| ПТ2g-1 | С1 (шт. 1) | 1 | 70 405 1280 405 70; 400 400 | 8АIII | 2090 | 6 | 6 | 12.5 |
| | | 2 | 570 | 5ВI | 570 | 13 | 13 | 7.4 |
| ПТ2g-2 | С2 (шт. 1) | 3 | 70 405 1280 405 70; 400 400 | 10АIII | 2090 | 6 | 6 | 12.5 |
| | | 2 | См. выше | 5ВI | 570 | 13 | 13 | 7.4 |

## Выборка стали на одну плиту, кг

| Марка плиты | Сталь класса А-III по ГОСТ 5781-61 | | | | Холоднотянутая проволока класса В-I по ГОСТ 6727-53 | | | Сталь класса А-I по ГОСТ 5781-61 | | | Всего |
|---|---|---|---|---|---|---|---|---|---|---|---|
| | Ф мм | | | Итого | Ф мм | | Итого | Ф мм | | Итого | |
| | 8АIII | 10АIII | | | 5ВI | | | 10АI | 12АI | | |
| ПТ2g-1 | 4.9 | – | | 4.9 | 1.1 | | 1.1 | 0.2 | 2.6 | 2.8 | 8.8 |
| ПТ2g-2 | – | 7.7 | | 7.7 | 1.1 | | 1.1 | 0.2 | 2.6 | 2.8 | 11.6 |

## Примечание

Деталь установки закладного элемента М-7 приведена на листе 47 выпуска 2.

## Выборка закладных элементов на одну плиту

| Марка плиты | Марка закладного элемента | Колич. шт. | № листа |
|---|---|---|---|
| ПТ2g-1 | М-7 | 2 | 49, вып. 2 |
| ПТ2g-2 | М-7 | 2 | 49, вып. 2 |

## Показатели на одну плиту

| Марка плиты | Вес т | Марка бетона | Объем бетона м³ | Расход стали кг |
|---|---|---|---|---|
| ПТ2g-1 | 0.4 | 200 | 0.17 | 8.8 |
| ПТ2g-2 | 0.4 | 300 | 0.17 | 11.6 |

| | | |
|---|---|---|
| Гл. инженер | Поляк | |
| Рассчитал | Поляк | |
| Исполнит. | Крейсман | |
| Проверил | Поляк | |
| Гл. инж. пр. | Копштейн | |
| Дата выпуска | 1965 г. | |

ТП 1965

Плиты перекрытия ПТ2g-1; ПТ2g-2

ИС-01-05 Выпуск 7 Лист 36

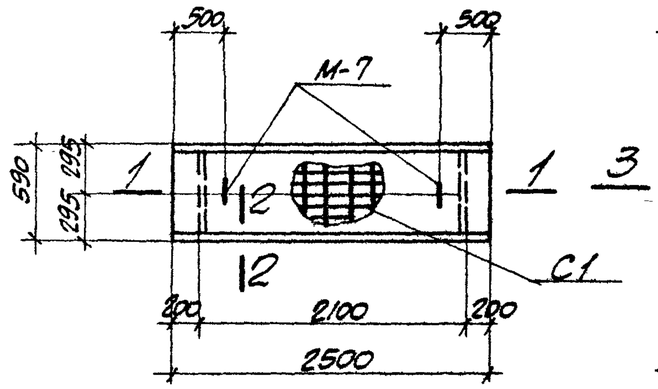


ПТ3g-1

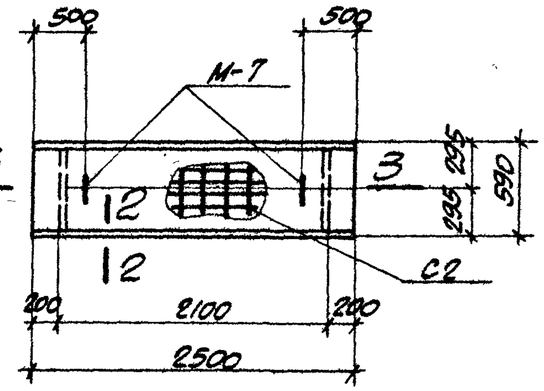


ПТ3g-2

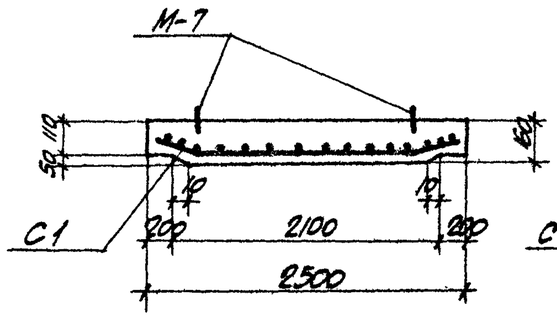


1-1

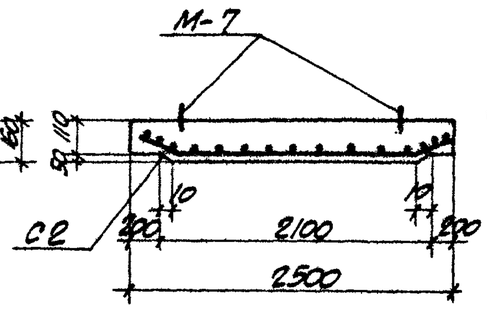


3-3

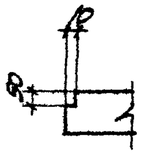


2-2

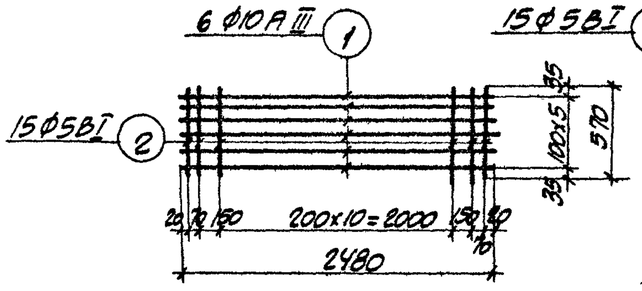


С1

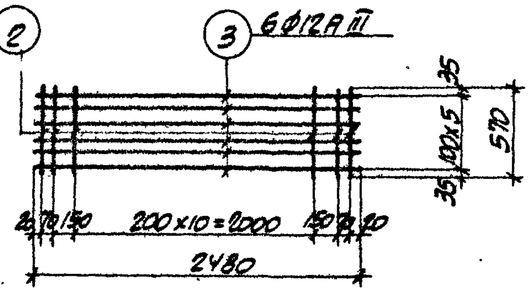


С2

## Спецификация арматуры на одну плиту

43

| Марка плиты | Марка и кол-во каркасов или сеток | № поз. | Эскиз | Ф, мм | Длина мм | К-во шт. в одном каркасе или сетке | К-во шт. в одной плите | Общая длина м |
|---|---|---|---|---|---|---|---|---|
| ПТ3g-1 | С1 (шт. 1) | 1 | 80 410 1680 410 80; 400 400 | 10А III | 2500 | 6 | 6 | 15.0 |
| | | 2 | 570 | 5ВI | 570 | 15 | 15 | 8.5 |
| ПТ3g-2 | С2 (шт. 1) | 3 | 80 410 1680 410 80; 400 400 | 12А III | 2500 | 6 | 6 | 15.0 |
| | | 2 | См. выше | 5ВI | 570 | 15 | 15 | 8.5 |

## Выборка стали на одну плиту, кг

| Марка плиты | Сталь класса А-III по ГОСТ 5781-61 | | | | Проволока стальная горячекатаная класса Вр-I по ГОСТ 6727-53 | | | Сталь класса А-I по ГОСТ 5781-61 | | | Всего |
|---|---|---|---|---|---|---|---|---|---|---|---|
| | Ф мм | | | Итого | Ф мм | | Итого | Ф мм | | | |
| | 10А III | 12А III | | | 5ВI | | | 10АI | 12АI | | |
| ПТ3g-1 | 9.3 | — | | 9.3 | 1.3 | | 1.3 | 0.2 | 2.6 | | 2.8 | 13.4 |
| ПТ3g-2 | — | 13.3 | | 13.3 | 1.3 | | 1.3 | 0.2 | 2.6 | | 2.8 | 17.4 |

## Примечание

Деталь установки закладного элемента М-7 приведена на листе 47 выпуска 2.

## Выборка закладных элементов на одну плиту

| Марка плиты | Марка закладного элемента | Колич. шт. | № листа |
|---|---|---|---|
| ПТ3g-1 | М-7 | 2 | 49 вып. 2 |
| ПТ3g-2 | М-7 | 2 | 49 вып. 2 |

## Показатели на одну плиту

| Марка плиты | Вес т | Марка бетона | Объем бетона м³ | Расход стали кг |
|---|---|---|---|---|
| ПТ3g-1 | 0.5 | 200 | 0.22 | 13.4 |
| ПТ3g-2 | 0.5 | 300 | 0.22 | 17.4 |

| | | |
|---|---|---|
| Гл. инж. инст. | Козаровицкий | |
| Нач. отдела | Бандос | |
| Гл. конструктор | Спектор | |
| Гл. инж. пр. | Копштейн | |
| Дата выпуска | | 1965 г. |
| Брондсман | Поляк | |
| Рук. группы | Ст. инженер | Рассчитал |
| Исполнил | Проверил | |

ТД 1965

Плиты перекрытия ПТ3g-1; ПТ3g-2

ИС-01-05 Выпуск 7 Лист 37

8198 45

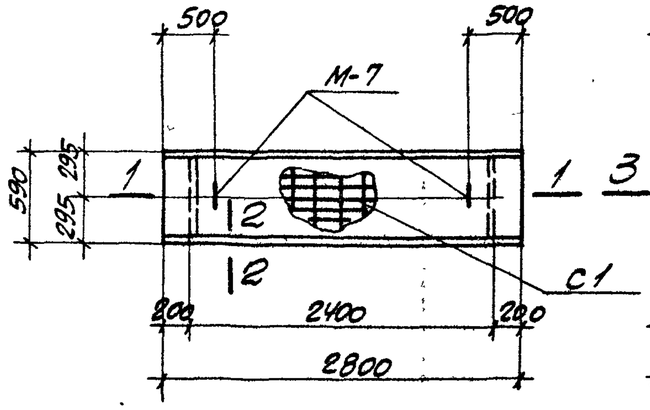


ПТ4g-1

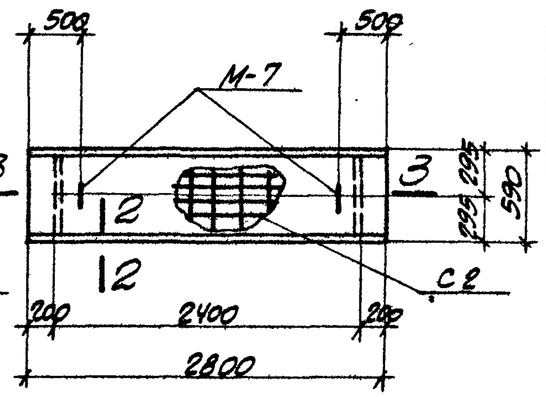


ПТ4g-2

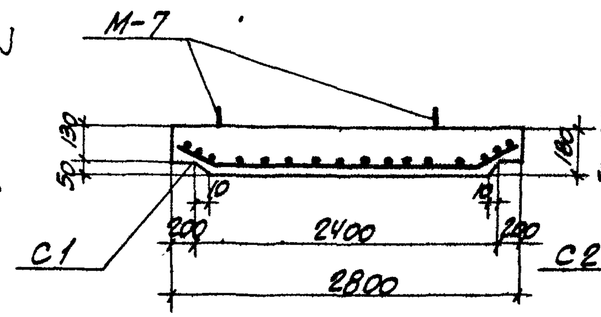


1-1

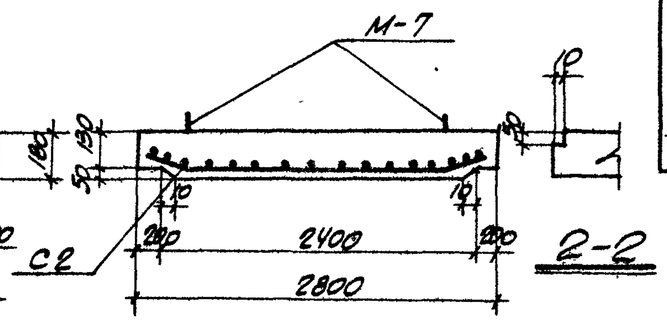


3-3




2-2

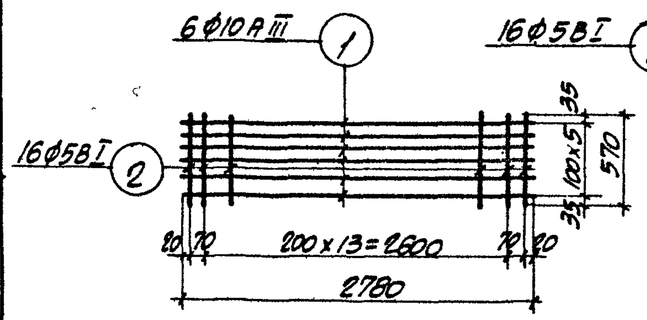


С1

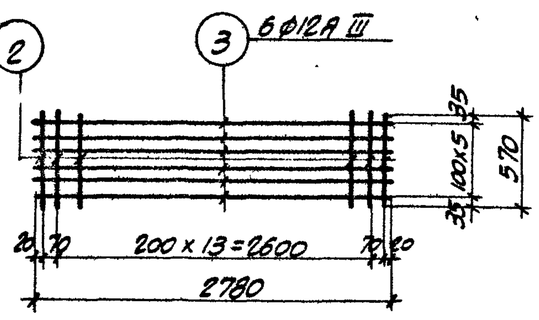


С2

## Спецификация арматуры на одну плиту

| Марка плиты | Марка и кол-во каркасов или сеток | № поз. | Эскиз | Ф мм | Длина мм | К-во шт. в одном каркасе или сетке | К-во шт. в одной плите | Д. |
|---|---|---|---|---|---|---|---|---|
| ПТ4g-1 | С1 (шт. 1) | 1 | 80, 410, 400, 1980, 400, 410, 80 | 10А III | 2800 | 6 | 6 | 16.6 |
| | | 2 | 570 | 5ВI | 570 | 16 | 16 | 9.1 |
| ПТ4g-2 | С2 (шт. 1) | 3 | 80, 410, 400, 1980, 400, 410, 80 | 12А III | 2800 | 6 | 6 | 16.8 |
| | | 2 | См. выше | 5ВI | 570 | 16 | 16 | 9.1 |

## Выборка стали на одну плиту, кг

| Марка плиты | Сталь класса А-III по ГОСТ 5781-61 | | | | Холоднотянутая проволока класса В-I по ГОСТ 6727-53 | | | Сталь класса А-I по ГОСТ 5781-61 | | | Всего |
|---|---|---|---|---|---|---|---|---|---|---|---|
| | Ф мм | | | Итого | Ф мм | | Итого | Ф мм | | Итого | |
| | 10А III | 12А III | | | 5ВI | | | 10АI | 12АI | | |
| ПТ4g-1 | 10.4 | — | | 10.4 | 1.4 | | 1.4 | 0.2 | 2.6 | 2.8 | 14.6 |
| ПТ4g-2 | — | 14.9 | | 14.9 | 1.4 | | 1.4 | 0.2 | 2.6 | 2.8 | 19.1 |

## Примечание

Деталь установки закладного элемента М-7 приведена на листе 47 выпуска 2.

## Выборка закладных элементов на одну плиту

| Марка плиты | Марка закладного элемента | Колич. шт. | № листа |
|---|---|---|---|
| ПТ4g-1 | М-7 | 2 | 49, вып. 2 |
| ПТ4g-2 | М-7 | 2 | 49, вып. 2 |

## Показатели на одну плиту

| Марка плиты | Вес т | Марка бетона | Объем бетона м3 | Расход стали кг |
|---|---|---|---|---|
| ПТ4g-1 | 0.7 | 200 | 0.28 | 14.6 |
| ПТ4g-2 | 0.7 | 300 | 0.28 | 19.1 |

| | | | |
|---|---|---|---|
| Гл. инженер проекта | Шишкин | | |
| Гл. инж. пр. | Поляк | | |
| Гл. специалист | Кочерман | | |
| Инженер | Поляк | | |
| Рассчитал | Поляк | | |
| Исполнит. | Кочерман | | |
| Проверил | Поляк | | |
| Гл. инж. отдела | Спектор | | |
| Гл. инж. пр. | Копштейн | | |
| Дата выпуска | 1965 г. | | |

ТП 1965

Плиты перекрытия ПТ4g-1; ПТ4g-2

ИС-01-05 Выпуск 7 Лист 38

8198 46

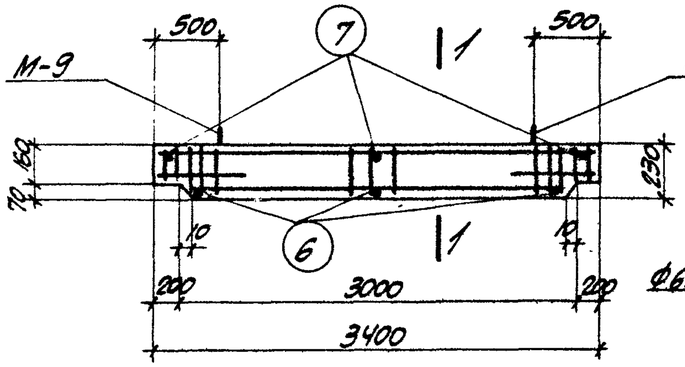


ПТ5g-1

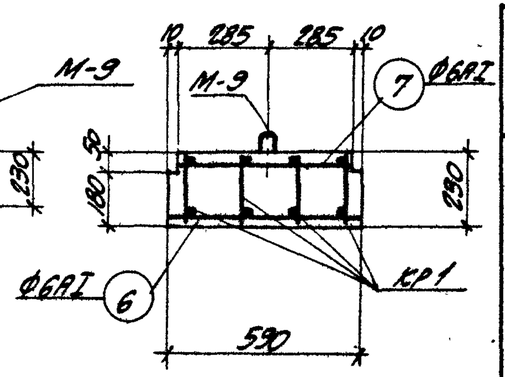


1-1

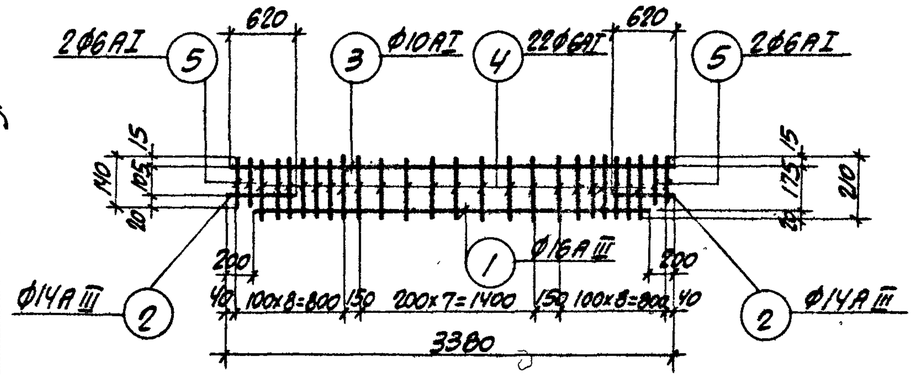


КР1

## Спецификация арматуры на одну плиту

| Марка плиты | Марка и кол-во каркасов или сеток | № поз. | Эскиз | Ф мм | Длина мм | К-во шт. в одном каркасе или сетке | К-во шт. в одной плите | Общая длина м |
|---|---|---|---|---|---|---|---|---|
| ПТ5g-1 | КР1 (шт.4) | 1 | 2980 | 16АIII | 2980 | 1 | 4 | 11.9 |
| | | 2 | 620 | 14АIII | 620 | 2 | 8 | 5.0 |
| | | 3 | 3380 | 10АI | 3380 | 1 | 4 | 13.5 |
| | | 4 | 210 | 6АI | 210 | 22 | 88 | 18.5 |
| | | 5 | 140 | 6АI | 140 | 4 | 16 | 2.2 |
| | | | | | | | | |
| | Отдельные стержни | 6. | 590 | 6АI | 590 | – | 3 | 1.8 |
| | | 7 | 570 | 6АI | 570 | – | 3 | 1.7 |
| | | | | | | | | |
| | | | | | | | | |

## Выборка стали на одну плиту, кг

| Марка плиты | Сталь класса А-III по ГОСТ 5781-61 | | | | | Сталь класса А-I по ГОСТ 5781-61 | | | | | Всего |
|---|---|---|---|---|---|---|---|---|---|---|---|
| | Ф мм | | | | Итого | Ф мм | | | | Итого | |
| | 14АIII | 16АIII | | | | 6АI | 10АI | 12АI | | | |
| ПТ5g-1 | 6.1 | 18.8 | | | 24.9 | 5.4 | 8.5 | 2.6 | | 16.5 | 41.4 |

## Выборка закладных элементов на одну плиту

| Марка плиты | Марка закладного элемента | Кол-во шт. | № листа |
|---|---|---|---|
| ПТ5g-1 | М-9 | 2 | 49, вып. 2 |

## Показатели на одну плиту

| Марка плиты | Вес т | Марка бетона | Объем бетона м3 | Расход стали кг |
|---|---|---|---|---|
| ПТ5g-1 | 1.1 | 200 | 0.44 | 41.4 |

## Примечание

Деталь установки закладного элемента М-9 приведена на листе 47 выпуска 2.

| | | | |
|---|---|---|---|
| Гл. инж. пр. | Копштейн | Дата выпуска 1965г. | |
| Гл. конструкт. | Слектор | Проверил | Поляк |
| Нач. отдела | Баранов | Исполнит. | Кауфман |
| Ст. инженер | Поляк | Рассчитал | Поляк |
| Рук. группы | Бродский | Ст. инженер | Поляк |
| Инж. инст. | Козаровицкий | | |

ТД 1965

Плита перекрытия ПТ5g-1

ИС-01-05 Выпуск 7 Лист 39