ТИПОВЫЕ КОНСТРУКЦИИ, ИЗДЕЛИЯ И УЗЛЫ ЗДАНИЙ И СООРУЖЕНИЙ

СЕРИЯ 1.117.1-19

# ПАНЕЛИ НАРУЖНЫХ ЦОКОЛЬНЫХ СТЕН

ЛЕГКОБЕТОННЫЕ ОДНОСЛОЙНЫЕ ДЛЯ КРУПНОПАНЕЛЬНЫХ ЖИЛЫХ ЗДАНИЙ С МАЛЫМ ШАГОМ ПОПЕРЕЧНЫХ СТЕН И ВЫСОТОЙ ТЕХНИЧЕСКОГО ЭТАЖА 2,5М

**ВЫПУСК 1**

ПАНЕЛИ ТОЛЩИНОЙ 400ММ

РАБОЧИЕ ЧЕРТЕЖИ

ТИПОВЫЕ КОНСТРУКЦИИ, ИЗДЕЛИЯ И УЗЛЫ ЗДАНИЙ И СООРУЖЕНИЙ

СЕРИЯ 1.1171-19

# ПАНЕЛИ НАРУЖНЫХ ЦОКОЛЬНЫХ СТЕН

ЛЕГКОБЕТОННЫЕ ОДНОСЛОЙНЫЕ ДЛЯ КРУПНОПАНЕЛЬНЫХ ЖИЛЫХ ЗДАНИЙ С МАЛЫМ ШАГОМ ПОПЕРЕЧНЫХ СТЕН И ВЫСОТОЙ ТЕХНИЧЕСКОГО ЭТАЖА 2,5м

ВЫПУСК 1

ПАНЕЛИ ТОЛЩИНОЙ 400 ММ

РАБОЧИЕ ЧЕРТЕЖИ


РАЗРАБОТАНЫ ЛЕНЗНИИЭП

ГЛ. ИНЖЕНЕР ИНСТИТУТА — Е.Б. НИКИФОРОВ

ГЛ. КОНСТРУКТОР ИНСТИТУТА — Р.А ПОПОВ

ГЛ. КОНСТРУКТОР АПМ-1 — М.Н. СМОЛИЧ

ГЛ. ИНЖЕНЕР ПРОЕКТА — Е.П. ГУРОВ



УТВЕРЖДЕНЫ И ВВЕДЕНЫ В ДЕЙСТВИЕ С 30.01.86

ГОСГРАЖДАНСТРОЕМ

ПРИКАЗ № 23

ОТ 20.01.86

| Обозначение | Наименование | Стр. |
|---|---|---|
| 1.117.1-19.1 0.0.0.00ТО | Техническое описание | 4 |
| 1.117.1-19.1 0.0.0.00СМ1 | Схемы приложения расчетных нагрузок | 10 |
| 1.117.1-19.1 0.0.0.00СМ2 | Схемы испытаний панелей | 11 |
| 1.117.1-19.1 0.0.0.00НН | Номенклатура | 13 |
| 1.117.1-19.1 1.0.0.00 | Панель 1ПСН | 15 |
| 1.117.1-19.1 1.0.0.00СБ | Панель 1ПСН сборочный чертеж | 16 |
| 1.117.1-19.1 2.0.0.00 | Панель 3 ПСН | 17 |
| 1.117.1-19.1 2.0.0 00СБ | Панель 3ПСН Сборочный чертеж | 18 |
| 1.117.1-19.1 3.0.0.00 | Панель 5 ПСН | 19 |
| 1.117.1-19.1 3.0.0.00СБ | Панель 5 ПСН Сборочный чертеж | 20 |
| 1.117.1-19.1 4.0.0.00 | Панель 6 ПСН | 22 |
| 1.117.1-19.1 4.0.0.00СБ | Панель 6 ПСН Сборочный чертеж | 23 |
| 1.117.1-19.1 5.0.0.00 | Панель (7 ПСН, 8ПСН, 9ПСН) | 24 |
| 1.117.1-19.1 5.0.0.00СБ | Панель (7 ПСН, 8ПСН, 9ПСН) Сборочный чертеж | 26 |
| 1.117.1-19.1 0.0.0.00Д1 | Узлы 1... 36 | 28 |
| 1.117.1-19.1 1.1.0.00 | Каркас пространственный КП (КП 1... КП 3л) | 37 |
| 1.117.1-19.1 11.0.00СБ | Каркас пространственный КП (КП1... КП 3л) Сборочный чертеж | 38 |
| 1.117.1-19.1.3.10.00 | Каркас пространственный КП (КП 4 ... КП 6л) | 39 |
| 1.117.1-19.1.3.1.0.00СБ | Каркас пространственный КП (КП4... КП6л) Сборочный чертеж | 40 |
| 1.117.1-19.1 5.1.0.00 | Каркас пространственный КП (КП7... КП9) | 41 |
| 1.117.1-19.1 5.1.0.00СБ | Каркас пространственный КП (КП7... КП9) Сборочный чертеж | 43 |


| | | |
|---|---|---|
| Нач.отд | Гуров | |
| Н.контр | Ильина | |
| ГИП | Гуров | |
| Рук.гр. | Канина | |
| Ст.инж | Гиль | |

1.117.1-19.1 0.0.0.00

Содержание

| Стадия | Лист | Листов |
|---|---|---|
| Р | 1 | 2 |

ЛенЗНИИЭП

| Обозначение | Наименование | Стр. |
|---|---|---|
| 1.117.1-19.1 3.2.0.00 | Каркас пространственный КП (КП 10 ... КП 12л) | 44 |
| 1.117.1-19.1 3.2.0.00 СБ | Каркас пространственный КП (КП 10... КП 12л) Сборочный чертеж | 45 |
| 1.117.1-19.1 1.2.0.00 | Блок оконный ОБ (ОБ1, ОБ2) | 46 |
| 1.117.1-19.1 1.2.0.00 СБ | Блок оконный ОБ(ОБ1, ОБ2) Сборочный чертеж | 47 |
| 1.117.1-19.1 1.1.1.00 | Каркас плоский (Кр1... Кр12) | 48 |
| 1.117.1-19.1 1.1.1.00 СБ | Каркас плоский Кр (Кр1... Кр12) Сборочный чертеж | 49 |
| 1.117.1-19.1 3.1.1.00 | Каркас плоский Кр 13 | 50 |
| 1.117.1-19.1 3.1.1.00 СБ | Каркас плоский Кр 13 Сборочный чертеж | 50 |
| 1.117.1-19.1 1.1.2.00 | Сетка арматурная С(С1... С4) | 51 |
| 1.117.1-19.1 1.1.2.00 СБ | Сетка арматурная С (С1... С4) Сборочный чертеж | 52 |
| 1.117.1-19.1 1.1.3.00 | Изделие закладное Мна (Мна1... Мна4) | 53 |
| 1.117.1-19.1 1.1.3.00 СБ | Изделие закладное Мна(Мна1... Мна4) Сборочный чертеж | 53 |
| 1.117.1-19.1 1.1.4.00 | Стержень гнутый Ан(Ан1... Ан6); петля П (П1... П5) | 54 |
| 1.117.1-19.1 0.0.0.00 РС | Ведомость расхода стали | 55 |
| 1.117.1-19.1 0.0.0.00 РМ | Ведомость расхода материалов | 57 |


Инв. № подл. | Подпись и дата | Взам. инв. №

## 1. Общая часть. Область применения

1.1. Рабочие чертежи унифицированных однослойных цокольных панелей наружных стен предназначены для проектирования и строительства крупнопанельных жилых зданий до 9 этажей в I климатическом районе (подрайоны I А, I Б, I Г, I Д) на обычных и вечномерзлых грунтах, используемых по принципу I.

1.2. Номенклатура панелей, принятая в данном выпуске, согласована Госгражданстроем письмом от 27.04.83г. № 3-547.

1.3. Общие исходные данные, принятые при разработке рабочих чертежей панелей, приведены в табл. 1.

Таблица 1

| Исходные данные | Параметры |
|---|---|
| Расчетная температура наружного воздуха | До минус 45°с |
| Температура внутренняя | Плюс 5°с |
| Характер нагружения | Несущие и самонесущие |
| Номенклатура легких бетонов для изготовления панелей | Согласно ГОСТ 11024-84 |
| Плотность бетонов и марки прочности | Плотность не более 1000кг/м3 марка М50, марка М75 |
| Предельнодопустимая величина деформаций здания. | Не более 0,0008 |
| Изготовление панелей | В положении фасадной поверхностью вниз с применением металлической оснастки |

## 2. Номенклатура панелей. Конструктивные решения. Материалы.

2.1. Номенклатура панелей принята исходя из унифицированных планировочных параметров крупнопанельных жилых зданий, строящихся в I климатическом районе.

2.2. Все панели, в зависимости от планировочных ситуаций на плане здания, разделены на группы. Группы панелей приведены на листе 6.

2.3. Боковые грани панелей разработаны с учетом применения в проектах закрытого типа стыков (согласно ВСН 32-77)

2.4. Панели поверху имеют противодождевой барьер в виде гребня.

2.5. По вертикальным боковым граням панелей в выпуске предусмотрено устройство шпонок, замоноличиваемых на монтаже, в углах панелей (поверху и понизу)- петлевые выпуски для связи панелей между собой и с внутренними стенами. Петлевые выпуски на расстоянии 1,98м от нижней опорной грани предназначены для крепления струбцин в процессе монтажа панелей.

2.6. Выпуском предусмотрено применение деревянных окон (согласно серии 1.136.5-17). Заполнение проемов выполняется после термообработки панелей, крепление коробок- к деревянным антисептированным пробкам.

2.7. Панели рассчитаны и законструированы как

| | | | | | |
|---|---|---|---|---|---|
| Нач.отд. | Гуров | | 1.117.1 - 19. | 0.0.0.00 ТО | |
| Н.контр. | Ильина | | Техническое описание | Стадия | Лист | Листов |
| ГИП | Гуров | | | Р | 1 | 6 |
| Рук.гр. | Канина | | | ЛенЗНИИЭП | | |
| Ст.инж. | Гиль | | | | | |

бетонные изделия (кроме перемычек), их армирование принято конструктивно. Панели выполняются из легкобетона марки М50, для 5 этажных зданий – марки М75 для 9 этажных зданий.

2.8. Панели выполняются с наружным фактурным слоем из цементного раствора или тяжелого бетона на мелком (до 10мм) заполнителе. Марка раствора или бетона принята М100, толщина слоя - 30мм. Внутренний отделочный слой принят толщиной 15 мм.

2.9. Предел огнестойкости панелей принят согласно СНиП II-2-80 на менее 2 часов.

2.10 Армирование панелей выполняется пространственными арматурными каркасами, собираемыми из плоских вертикальных каркасов и отдельных горизонтальных стержней.

Арматура классов А-III по ГОСТ 5781-82 и Вр-I по ГОСТ 6727-80; для монтажных петель - класса Ас-II (марка 10ГТ) по ГОСТ5781-82 и ГОСТ 380-71.

2.11. Изготовление и сборка арматурных изделий выполняется с применением контактной точечной сварки согласно требованиям СН 393-78.

2.12. Арматурные изделия разработаны с учетом их машинного изготовления. Изготовление сеток должно отвечать требованиям ГОСТ 10922-75, ГОСТ 14098-68.

2.13. Петлевые выпуски „Мн" и „АН" должны быть временно закреплены на пространственном каркасе вязальной проволокой. В дальнейшем (в форме) они фиксируются в проектном положении согласно опалубочным чертежам.

2.14. Приварку анкеров в закладных изделиях выполнять в соответствии с требованиями:

– при соединениях „в тавр" – под слоем флюса,

– при нахлесточных соединениях – дуговой сваркой электродами Э-42А.

## 3. Маркировка изделий

3.1. Маркировка изделий принята в соответствии с ГОСТ 23009-78.

3.2. Марка панели состоит из трех частей, разделенных дефисом, в первой части содержится обозначение типа панели, габаритные размеры (округлены до целого числа): длина и высота в дециметрах, толщина в сантиметрах; во второй части - группа несущей способности и вид бетона, в третьей части - характер проемов

В выпуске принято:

7 групп панелей (см. лист 6) в зависимости от планировочных ситуаций,

2 группы по несущей способности панелей, зависящие от марки бетона: бетон марки М50 - 1я несущая способность, марки М75 - вторая;

2 группы по характеру проемов, панель глухая – 1; панель с оконным проемом – 2.

Пример расшифровки марки 1ПСН-36.26.40-1П-2 - панель стеновая наружная 1 группы, длиной 3590 мм высотой 2630 мм, толщиной 400 мм из керамзитобетона марки 50, с окном.

3.3 При необходимости применения в проектах панелей, отличающихся от принятых в данном выпуске, марка панели должна содержать дополнительный индекс и документ дорабатывается согласно СН 227-82.

3.4. Марку панелей следует указывать на чертежах, в спецификациях к проектам в заказах заводу-изготовителю и на изделиях

Взам. инв. N | Подпись и дата | Инв. N подл.

## 4. Указания по применению

4.1. При применении стеновых панелей по данному выпуску в проектах крупнопанельных зданий следует указать:

4.1.1 Марки панелей (с учетом габаритов, планировочных ситуации по листу 6 и теплотехнических данных по табл. 2)

4.1.2. Вид и марку по прочности и морозостойкости легкого бетона, а также бетона (или раствора) фасадного слоя (ГОСТ 11024-84).

4.1.3. Марки арматурной стали.

4.1.4. Вид отделки фасадных поверхностей.

4.1.5 Вид мастики по боковым граням панелей (табл. 3).

4.1.6 Узлы сопряжений панелей со смежными конструкциями. При разработке узлов связь стеновых панелей с плитами перекрытия следует предусматривать через монтажные петли.

4.2. При назначении в проектах марок панелей следует учитывать, что в данном выпуске:

4.2.1. Масса панелей и диаметр сечения монтажных петель приняты при плотности бетона: для марки М50 - 1000 кг/м3, для марки М75 - 1100 кг/м3.

4.2.2. Сопротивление теплопередаче, приведенное в табл. 2, определено по физическим характеристикам панелей по глади стен, без учета стыков и оконных проемов, при расчетной весовой влажности, указанной в СНиП II-3-79 прил. 3

4.2.3. Расчеты панелей выполнены при погонных нагрузках см. лист 1.117.1-19.1 0.0.0.00 СМ1): для панелей из бетона марки М50 - 5 эт. зданий, для панелей из бетона М75 - 9 эт. зданий при шаге поперечных несущих стен - 3,6 м.

## 5. Требования к изготовлению панелей

5.1. Панели изготовлять в соответствии с требованиями ГОСТ 11024-84 и настоящего выпуска.

5.2. Фиксацию положения арматурных изделий выполнять с помощью цементно-песчаных или пластмассовых фиксаторов. Не допускается применение для этих целей обрезков арматурных стержней, пластин и т.д.

5.3. Столярные изделия устанавливать после пропарки панелей. Герметизацию зазоров по периметру оконных коробок выполнять по узлам, приведенным в документе 1.117.1-19.1 1.2.0.00.

5.4. Отпускная прочность бетона панелей должна быть не менее 80% проектной прочности на сжатие - в летних условиях, 100% - в зимних. Влажность легкого бетона панелей при отпуске потребителю во всех случаях должна быть не более 13% по объему.

5.5. Поверхности верхней и боковых граней панелей, отмеченные на листе 1.117.1-19.1 0.0.0.00 Д1 штрих-пунктирной линией, необходимо тщательно грунтовать до получения сплошной пленки. Материалы для грунтовки должны приниматься в соответствии с указаниями проекта.

Поверхности панелей перед нанесением грунтовки следует обязательно очистить и просушить. Глубина просушки должна быть не менее 3мм. Продолжительность просушки на указанную глубину следует устанавливать экспериментально на опытных образцах путем периодических промеров на их изломах в процессе сушки.

Запрещается грунтовать сырые поверхности (грунтовка, выполненная мастиками по сырым поверхностям, отслаивается

от панели вместе с герметизирующими мастиками).

Грунтовку следует выполнять в цехах ДСК на последних постах отделки. Отправка панелей на склад допускается только после просушки грунтовки.

Верхняя и боковые грани панелей не должны иметь дефектов, а их поверхности должны соответствовать требованиям, предусмотренным для зоны уплотнения герметиками. Кроме того, на верхней грани панели недопустимы околы и поломки гребня, трещины у основания гребня, рыхлая, ноздреватая структура бетона в гребне и в полке перед гребнем. В боковых гранях панелей недопустима пористая ноздреватая структура бетона (за исключением боковых стенок колодца в местах расположения шпонок)

5.6. Требования к материалам для изготовления панелей, допускаемые отклонения панелей от проектных размеров, правила приемки и методы испытаний, указания по маркировке, хранению и транспортированию панелей приведены в ГОСТ 11024-84 „Панели стеновые наружные бетонные и железобетонные для жилых и общественных зданий. Общие технические условия".

## 6. Методы испытаний

6.1. Перед началом массового производства панелей завод-изготовитель обязан выполнить их приемочные испытания в соответствии с ГОСТ 8829-77.

6.2 Расчетные данные для испытаний приведены на листах 1.117.1-19.1 0.0.0.00 СМ1, 1.117.1-19.1 0.0.0.00 СМ2.

Проведение испытаний не освобождает завод-изготовитель от пооперационного контроля на всех стадиях технологического процесса по изготовлению и приемке конструкций.

Таблица 2

| Наименование материала | Плотность, кг/м3 | Сопротивление теплопередаче $\frac{м^2 \cdot °C / Вт}{м^2 \cdot ч \cdot °C / ккал}$ | | | |
|---|---|---|---|---|---|
| | | Условия эксплуатации | | | |
| | | А | | Б | |
| | | Толщина панели, мм | | | |
| | | 400 | | 400 | |
| Керамзитобетон | 900 | 1,50 / 1,74 | | 1,22 / 1,41 | |
| | 1000 | 1,32 / 1,55 | | 1,09 / 1,28 | |
| Перлитобетон | 900 | 1,43 / 1,68 | | 1,23 / 1,43 | |
| | 1000 | 1,32 / 1,55 | | 1,16 / 1,34 | |
| Шунгизитобетон | 900 | 1,43 / 1,68 | | 1,23 / 1,43 | |

Таблица 3

| Температурные пределы эксплуатации | Тип грунтовки бетонной поверхности | Материалы герметизации стыков панелей | |
|---|---|---|---|
| | | Марка герметизирующих мастик | Тип уплотняющих прокладок |
| До минус 45° | Герметик высыхающий 51-Г-18, ТУ 400-1-137-78 Мастики клеящие каучуковые КН-2 и КН-3, ГОСТ 24064-80 | Мастика герметизирующая „Тегерон", ТУ 21-29-87-82 Отверждающиеся тиаколовые мастики марок У-30М, УТ-31, ГОСТ 13489-79, АМ-0,5; КБ-0,5, ТУ 84-246-75 | Прокладки пенополиэтиленовые уплотняющие „Вилатерм-С" ТУ 6-05-221-653-82 |
| | Мастики бутилкаучуковые КЗХ-2, КЗХ-40, универсальный праймер УПБ-1, РСТ УССР 5019-81 | Отверждающиеся бутилкаучуковые мастики марок „Гермабутил-1", „Гермабутил-2", РСТ УССР 5018-81 | |
| | Праймер 141-50, ТУ 6-02-983-75 | Отверждающаяся кремнийорганическая мастика „Эластосил 11-06", ТУ 6-02-775-76 | |

Примечания к табл. 2

1. Сопротивления теплопередаче панелей наружных стен, указанные в табл., определены по глади стены (без учета проемов и стыков).
2. Условия эксплуатации „А" и „Б" приняты по СНиП II-3-79

# Группы панелей

## Группа 1

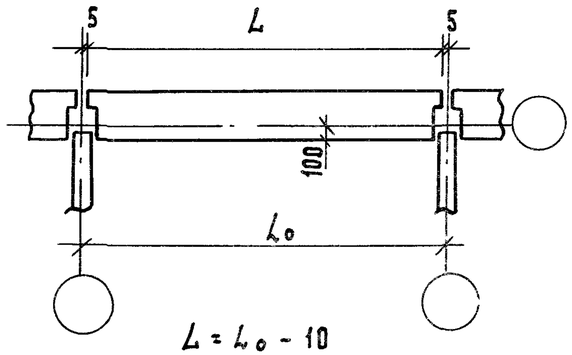


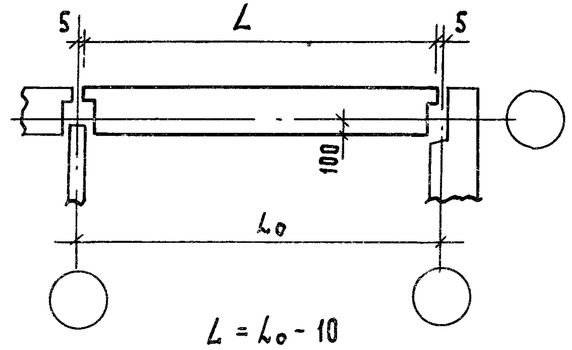


## Группа 3

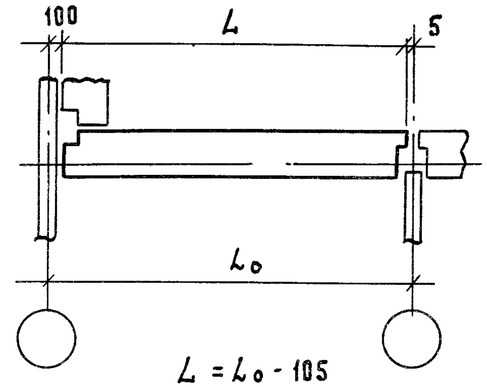


## Группа 5

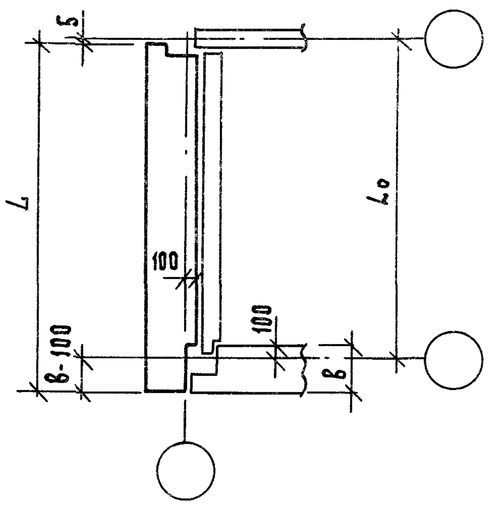


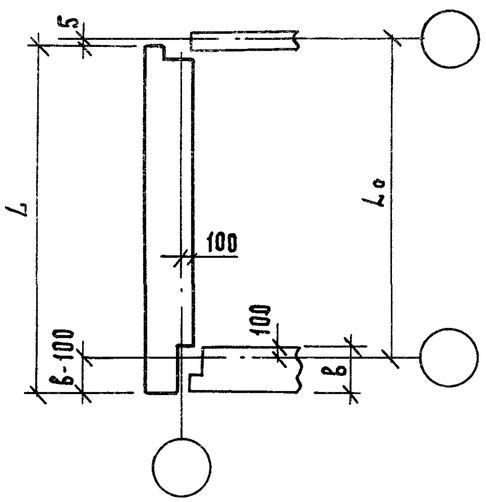


## Группа 6

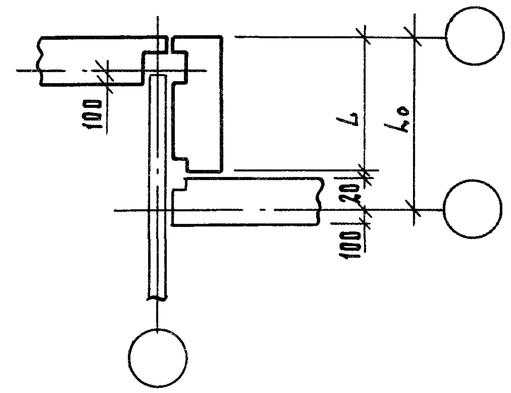


## Группа 7

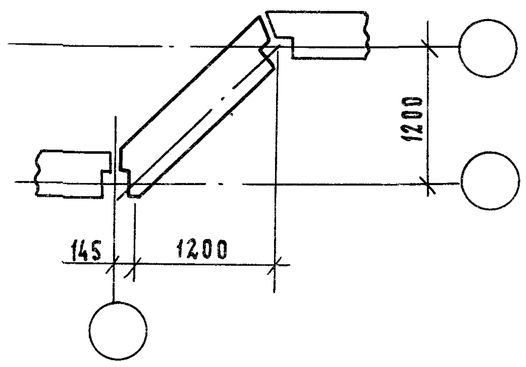


## Группа 8

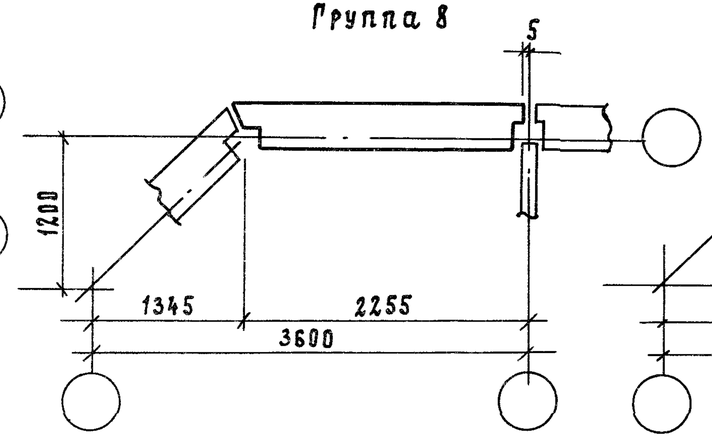


## Группа 9

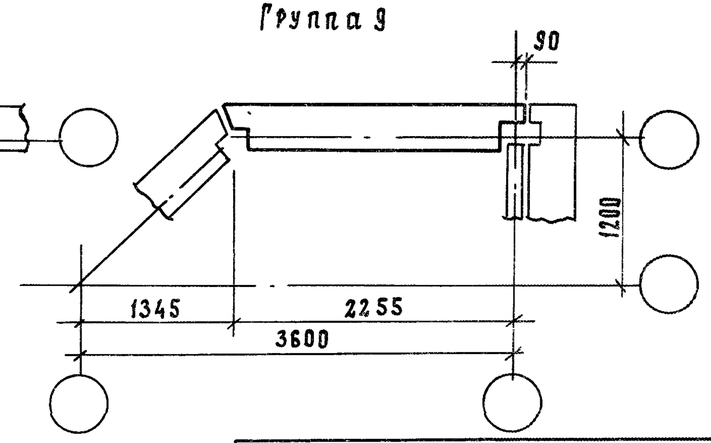

## Схема приложения расчетных нагрузок

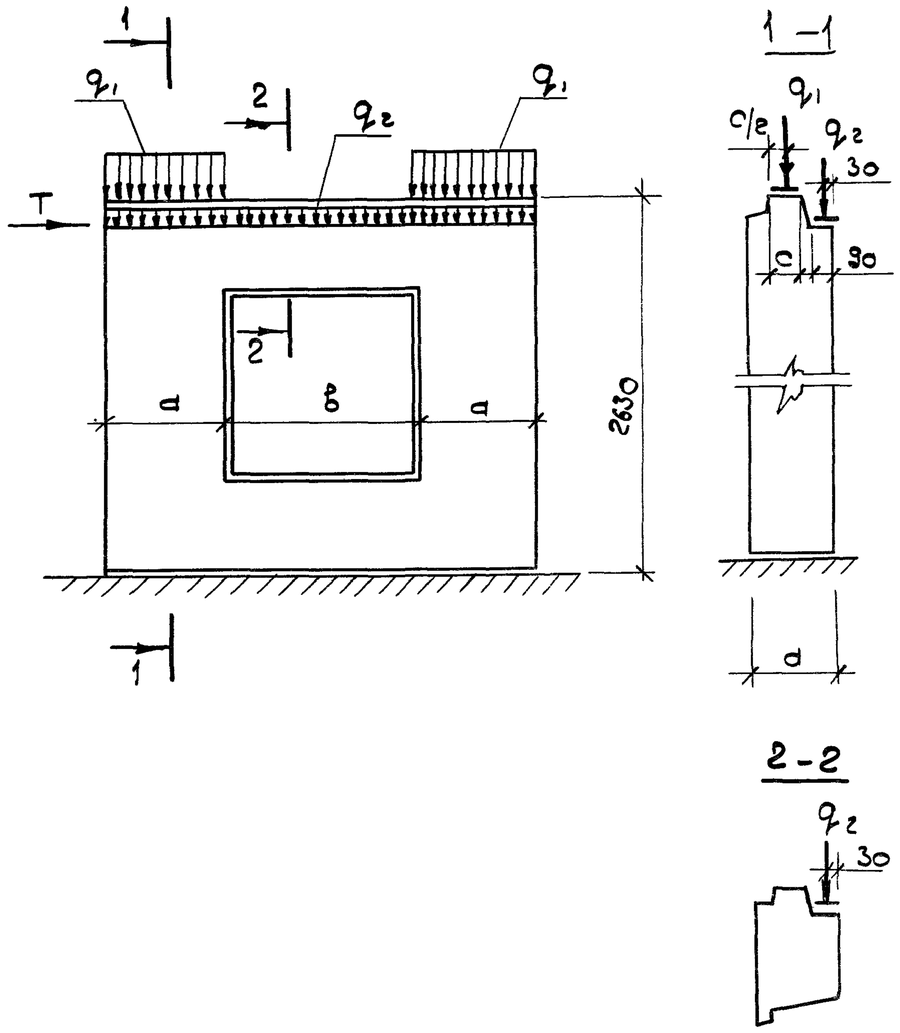


## Значения расчетных нагрузок

| Нагрузки ТС \| М | Марка бетона | |
|---|---|---|
| | 50 | 75 |
| $q_1$ | 28,5 | 42,6 |
| $q_2$ | 0,8 | 0,8 |
| T | 3,62 | 3,72 |

1. Расчет панелей произведен: а) на вертикальные равномерно-распределенные нагрузки, приложенные для панелей с верхним „гребнем" – по верху „гребня" над простенком – $q_1$ (несущая способность „гребня"), по перемычке – $q_2$; б) на сдвигающие силы (от неравномерных осадок оснований, температурных воздействий и т.п.)

2. В случае другого соотношения нагрузок или приложения их с эксцентриситетами, отличающимися от принятых в расчетных схемах, панели должны быть проверены расчетом.

3. Расчеты прочности выполнены по „Инструкции по проектированию конструкций панельных жилых домов" (ВСН 32-77).

4. В таблице значений нагрузок $q_1$ приведена без учета возможных местных ослаблений сечения верхнего гребня.

5. Значение нагрузки $q_2$ дана без учета собственного веса перемычки.

| | | | |
|---|---|---|---|
| Нач.отд. | Гуров | | 1.117.1-19.1 0.0.0.00 СМ1 |
| Н.контр. | Ильина | | Схемы приложения расчетных нагрузок |
| ГИП | Гуров | | Стадия: Р; Лист: ; Листов: 1 |
| Рук.гр. | Канина | | |
| Ст.инж. | Гиль | | ЛенЗНИИЭП |

## Схема загружения панели

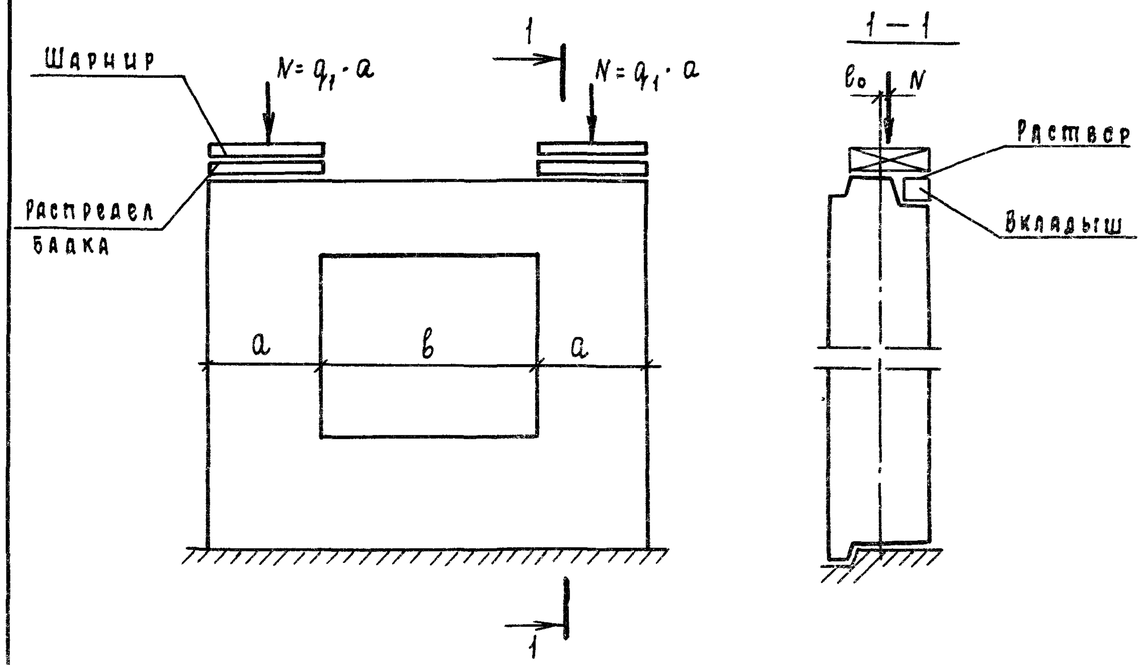


1. Испытание панелей производить в соответствии с указаниями ГОСТ 8829-77

2 Контрольная нагрузка включает массу загрузочных устройств.

3 Контрольные разрушающие нагрузки, приведенные в таблице, определены для панелей, в которых прочность бетона достигла проектной марки.

4 Если разрушение произошло при нагрузках меньше контрольных и отклонения их не превосходят указанных максимальных величин, требуется повторное испытание (по указаниям п. 3.2.2 ГОСТ 8829-77).

5. Прочность раствора в швах при испытании должна быть не менее 50% марки бетона по прочности на сжатие.

6. В значениях нагрузок для испытания перемычек учтены эквивалентные нагрузки от усилий, возникающих в перемычке от перекоса панелей при горизонтальных (сдвиговых) нагрузках в здании.

| Марка бетона | Толщина панели | Эксцентриситет $e_0$ | Проверка прочности при испытании. Вид разрушения: Раздробление или раскалывание бетона от сжатия. Раскрытие трещин на величину 1 мм и более | |
|---|---|---|---|---|
| | | | $q_1$ = суммарная, контрольная разрушающая нагрузка, включающая собственный вес простенка. | $q_1$ доп. - дополнительная контрольная нагрузка (за вычетом собственного веса простенка) |
| | мм | мм | тс/м | тс/м |
| 50 | 400 | 20 | 45,6 | 44,2 |
| | | | | |
| 75 | 400 | 20 | 68,2 | 66,8 |
| | | | | |

| | | | |
|---|---|---|---|
| Нач.отд. | Гуров | | 1.117.1-19.1 0.0.0.00 СМ2 |
| Н.контр. | Ильина | | Схемы испытаний панелей |
| ГИП | Гуров | | Стадия: Р; Лист: 1; Листов: 2 |
| Рук.гр. | Маннна | | |
| Ст.инж. | Гиль | | ЛенЗНИИЭП |

Инв.N подл. | Подп. и дата | Взам.инв.N

Схема загружения перемычки

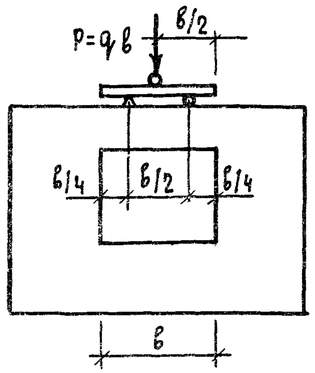


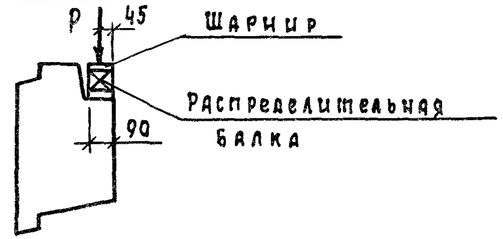


| Длина перемычки | Толщина панели | Проверка прочности при испытании | | | | Проверка ширины раскрытия трещин | |
|---|---|---|---|---|---|---|---|
| | | Вид разрушения | | | | | |
| | | Текучесть продольной растянутой арматуры. Раздробление бетона сжатой зоны одновременно с текучестью продольной растянутой арматуры | | Разрыв продольной арматуры. Раздробление бетона сжатой зоны или разрушение по косым трещинам до достижения текучести продольной растянутой арматуры | | | |
| | | $q_2$ полн. - суммарная контрольная разрушающая нагрузка, включающая собственный вес перемычки. | $q_2$ доп. - дополнительно прикладываемая контрольная нагрузка за вычетом собственного веса перемычки | $q_2$ полн. - суммарная контрольная разрушающая нагрузка, включающая собственный вес перемычки | $q_2$ доп. - дополнительно прикладываемая контрольная нагрузка за вычетом собственного веса перемычки | $q_1$ доп - дополнительная контрольная нагрузка за вычетом собственного веса перемычки | Контрольная ширина раскрытия трещин |
| мм | мм | тс/м | тс/м | тс/м | тс/м | тс/м | мм |
| 1510 | 400 | 15,1 | 14,8 | 19,4 | 19,1 | 9,8 | 0,25 |
| | | | | | | | |
| | | | | | | | |
| | | | | | | | |
| | | | | | | | |
| | | | | | | | |
| | | | | | | | |

Рис. 1

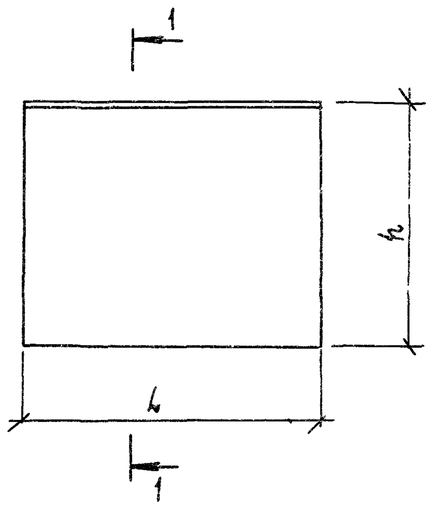


Рис. 2

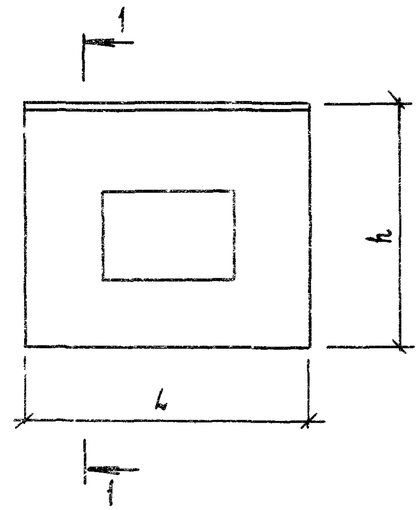


Рис. 3

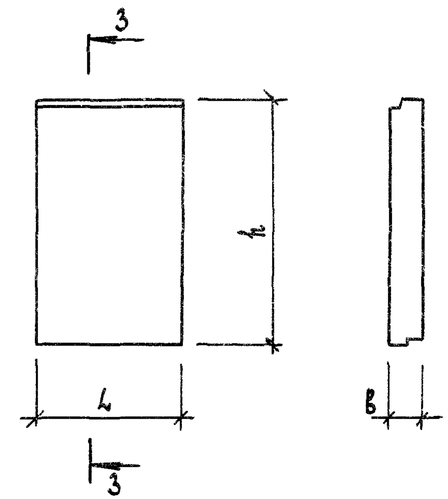


| Обозначение | Марка | Рис. | Габаритные размеры, мм | | | Масса кг |
|---|---|---|---|---|---|---|
| | | | L | h | B | |
| 1.117.1-19.1 1.0.0.00 | 1ПСН 24. 26.40-1П-1 | 1 | 2390 | 2630 | 400 | 2880 |
| -01 | 1ПСН 24. 26.40-2П-1 | 1 | 2390 | 2630 | 400 | 3080 |
| -02 | 1ПСН 30. 26. 40-1П-1 | 1 | 2990 | 2630 | 400 | 3660 |
| -03 | 1ПСН 30. 26. 40-2П-1 | 1 | 2990 | 2630 | 400 | 3915 |
| -04 | 1ПСН 30. 26.40-1П-2 | 2 | 2990 | 2630 | 400 | 3036 |
| -05 | 1ПСН 30. 26.40-2П-2 | 2 | 2990 | 2630 | 400 | 3242 |
| -06 | 1ПСН 36. 26.40-1П-2 | 2 | 3590 | 2630 | 400 | 3800 |
| -07 | 1ПСН 36. 26. 40-2П-2 | 2 | 3590 | 2630 | 400 | 4067 |
| 1.117.1-19.1 2.0.0.00 | 3ПСН 29. 26. 40-1П-2 | 2 | 2895 | 2630 | 400 | 2935 |
| -01 | 3ПСН 29. 26. 40-2П-2 | 2 | 2895 | 2630 | 400 | 3135 |
| -02 | 3ПСН 29. 26. 40-1П-2л | 2 | 2895 | 2630 | 400 | 2935 |
| -03 | 3ПСН 29. 26.40.-2П-2л | 2 | 2895 | 2630 | 400 | 3135 |
| 1.117.1-19.1 3.0.0.00 | 5ПСН 33. 26. 40-1П-1 | 1 | 3295 | 2630 | 400 | 3990 |

| Обозначение | Марка | Рис. | Габаритные размеры, мм | | | Масса, кг |
|---|---|---|---|---|---|---|
| | | | L | h | B | |
| 1.117.1-19.1 3.0.0.00-01 | 5ПСН 33.26. 40-2п-1 | 1 | 3295 | 2630 | 400 | 4267 |
| -02 | 5ПСН 33. 26. 40-1п-1л | 1 | 3295 | 2630 | 400 | 3990 |
| -03 | 5ПСН 33. 26. 40-2п-1л | 1 | 3295 | 2630 | 400 | 4267 |
| -04 | 5ПСН 39. 26. 40-1п-1 | 1 | 3895 | 2630 | 400 | 4774 |
| -05 | 5ПСН 39. 26. 40-2п-1 | 1 | 3895 | 2630 | 400 | 5108 |
| -06 | 5ПСН 39. 26. 40-1п-1л | 1 | 3895 | 2630 | 400 | 4774 |
| -07 | 5ПСН 39. 26. 40-2п-1л | 1 | 3895 | 2630 | 400 | 5108 |
| -08 | 5ПСН 33. 26. 40-1п-2 | 2 | 3295 | 2630 | 400 | 3363 |
| -09 | 5ПСН 33. 26. 40-2п-2 | 2 | 3295 | 2630 | 400 | 3592 |

Оконные блоки на рисунках условно не показаны

| | | | |
|---|---|---|---|
| Нач.отд. | Гуров | | 1.117.1-19.1 0.0.0.00 НИ |
| ГИП | Гуров | | Номенклатура |
| Н.контр. | Ильина | | Стадия: Р; Лист: 1; Листов: 2 |
| Рук.гр. | Канина | | |

| Обозначение | Марка | Рис. | Габаритные размеры, мм | | | Масса, кг |
|---|---|---|---|---|---|---|
| | | | L | h | b | |
| 1.117.1-19.1 3.0.0.00-10 | 5псн 33.26.40-1п-2л | 2 | 3295 | 2630 | 400 | 3363 |
| -11 | 5псн 33.26.40-2п-2л | 2 | 3295 | | | 3592 |
| -12 | 5псн 39.26.40-1п-2 | 2 | 3895 | | | 4136 |
| -13 | 5псн 39.26.40-2п-2 | 2 | 3895 | | | 4421 |
| -14 | 5псн 39.26.40-1п-2л | 2 | 3895 | | | 4136 |
| -15 | 5псн 39.26.40-2п-2л | 2 | 3895 | | | 4421 |
| 1.117.1-19.1 4.0.0.00 | 6псн 12.26.40-1п-1 | 1 | 1190 | | | 1430 |
| -01 | 6псн 12.26.40-2п-1 | 1 | 1190 | | | 1530 |
| -02 | 6псн 12.26.40-1п-1л | 1 | 1190 | | | 1430 |
| -03 | 6псн 12.26.40-2п-1л | 1 | 1190 | | | 1530 |
| -04 | 6псн 12.26.40-1п-1.1 | 3 | 1190 | | | 1419 |
| -05 | 6псн 12.26.40-2п-1.1 | 3 | 1190 | | | 1518 |
| -06 | 6псн 12.26.40-1п-1.1л | 3 | 1190 | | | 1419 |
| -07 | 6псн 12.26.40-2п-1.1л | 3 | 1190 | | | 1518 |
| 1.117.1-19.1 5.0.0.00-04 | 7псн 19.26.40-1п-1 | 3 | 1920 | 2630 | 400 | 2070 |
| -05 | 7псн 19.26.40-2п-1 | 3 | 1920 | | | 2215 |
| -06 | 7псн 19.26.40-1п-1л | 3 | 1920 | | | 2070 |
| -07 | 7псн 19.26.40-2п-1л | 3 | 1920 | | | 2215 |
| -08 | 8псн 24.26.40-1п-2 | 2 | 2365 | 2630 | 400 | 2724 |
| -09 | 8псн 24.26.40-2п-2 | 2 | 2365 | | | 2915 |
| -10 | 8псн 24.26.40-1п-2л | 2 | 2365 | | | 2724 |
| -11 | 8псн 24.26.40-2п-2л | 2 | 2365 | | | 2915 |
| 1.117.1-19.1 5.0.0.00 | 9псн 25.26.40-1п-2 | 2 | 2480 | | | 2784 |
| -01 | 9псн 25.26.40-2п-2 | 2 | 2480 | | | 2983 |

| Обозначение | Марка | Рис. | Габаритные размеры, мм | | | Масса, кг |
|---|---|---|---|---|---|---|
| | | | L | h | b | |
| 1.117.1-19.1 5.0.0.00-02 | 9псн 25.26.40-1п-2л | 2 | 2480 | 2630 | 400 | 2784 |
| -03 | 9псн 25.26.40-2п-2л | 2 | 2480 | | | 2983 |

| Формат | Зона | Поз. | Обозначение | Наименование | Кол. на исполн. 1.117.1-19.1 1.0.0.00- | | | | | | | | | | Примечание |
|---|---|---|---|---|---|---|---|---|---|---|---|---|---|---|---|
| | | | | | — | 01 | 02 | 03 | 04 | 05 | 06 | 07 | | | |
| | | | | | | | | | | | | | | | |
| | | | | Документация | | | | | | | | | | | |
| | | | | | | | | | | | | | | | |
| 3 | | | 1.117.1-19.1 1.0.0.00 СБ | Сборочный чертеж | × | × | × | × | × | × | × | × | | | |
| 3 | | | 1.117.1-19.1 0.0.0.00 Д1 | Узлы 1... 36 | × | × | × | × | × | × | × | × | | | |
| 3 | | | 1.117.1-19.1 0.0.0.00 ТО | Техническое описание | × | × | × | × | × | × | × | × | | | |
| 3 | | | 1.117.1-19.1 0.0.0.00 РС | Ведомость расхода стали | × | × | × | × | × | × | × | × | | | |
| | | | | | | | | | | | | | | | |
| | | | | Сборочные единицы | | | | | | | | | | | |
| 3 | | 1 | 1.117.1-19.1 1.1.0.00 | Каркас пространств КП1 | 1 | 1 | | | | | | | | | |
| | | | 1.117.1-19.1 1.1.0.00-01 | КП2 | | | 1 | 1 | | | | | | | |
| | | | 1.117.1-19.1 5.1.0.00 | КП8 | | | | | 1 | 1 | | | | | |
| | | | -03 | КП9 | | | | | | | 1 | 1 | | | |

| | | |
|---|---|---|
| Нач.отд. | Гуров | |
| Н.контр. | Ильина | |
| РИП | Гуров | |
| Рук.гр. | Канина | |
| Ст.инж. | Риль | |
| Инженер | Сальков | |

1.117.1-19.1 1.0.0.00

Панель 1ПСН

| Стадия | Лист | Листов |
|---|---|---|
| Р | 1 | 2 |

ЛенЗНИИЭП

| Инв.N подл. | Подп. и дата | Взам.инв.N |
|---|---|---|
| | | |

| Позиция | Зона | Поз. | Обозначение | Наименование | Кол. на исполн. 1.117.1-19.1 1.0.0.00- | | | | | | | | | | Примечание |
|---|---|---|---|---|---|---|---|---|---|---|---|---|---|---|---|
| | | | | | – | 01 | 02 | 03 | 04 | 05 | 06 | 07 | | | |
| 3 | | 2 | 1.117.1-19.1 1.2 0.00 | Блок оконный ОБ-1 | | | | | 1 | 1 | 1 | 1 | | | |
| | | | | | | | | | | | | | | | |
| | | | | | | | | | | | | | | | |
| | | | | Детали | | | | | | | | | | | |
| | | | | | | | | | | | | | | | |
| 4 | | 3 | 1.117.1-19.1 1.0.0.01 | Пробка антисептическая сеч. 100×100×50 из древесины ГОСТ 24454-80Е | | | | | 4 | 4 | 4 | 4 | | | |
| | | | | Материалы | | | | | | | | | | | |
| | | | | | | | | | | | | | | | |
| | | 4 | | Бетон марки 50; $\gamma$=1000 кг/м³ | 2,00 | | 2,55 | | 2,07 | | 2,66 | | | | м³ |
| | | | | Бетон марки 75; $\gamma$=1100 кг/м³ | | 2,00 | | 2,55 | | 2,07 | | 2,66 | | | м³ |
| | | 5 | | Раствор марки 100 | 0,31 | 0,31 | 0,39 | 0,39 | 0,31 | 0,31 | 0,36 | 0,36 | | | м³ |

Рис. 1

Вид с внутренней стороны

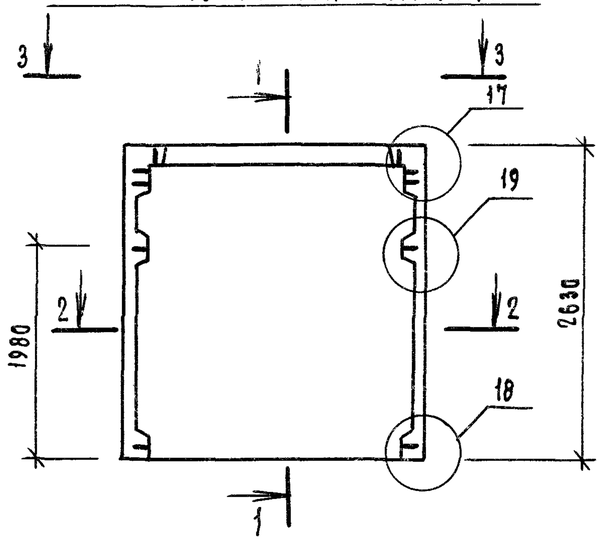


1—1

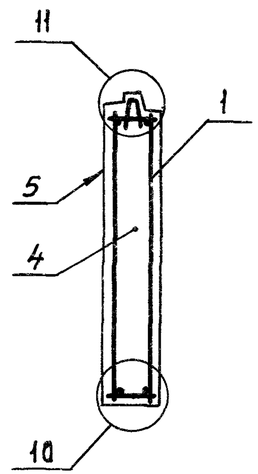


2—2

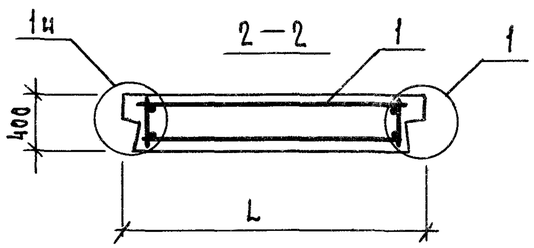


3—3

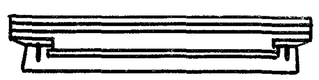

Фасад

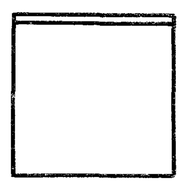

Рис. 2

Вид с внутренней стороны

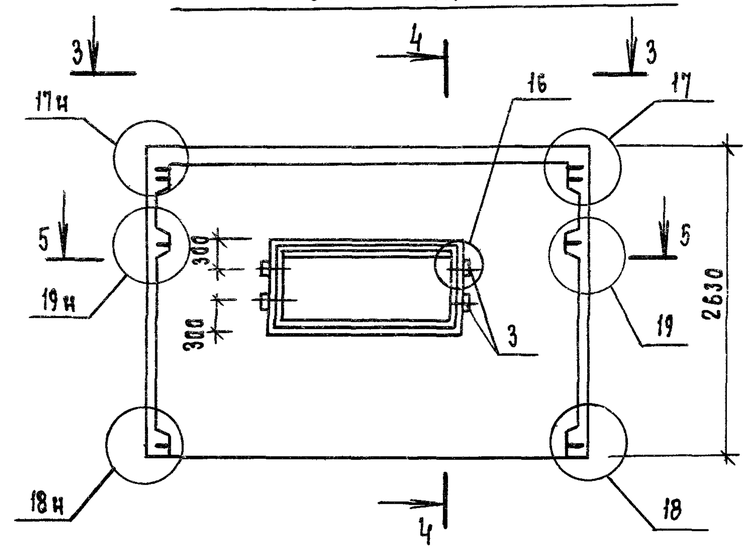


4—4

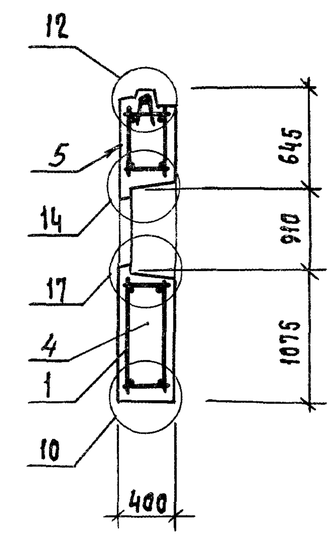


5—5

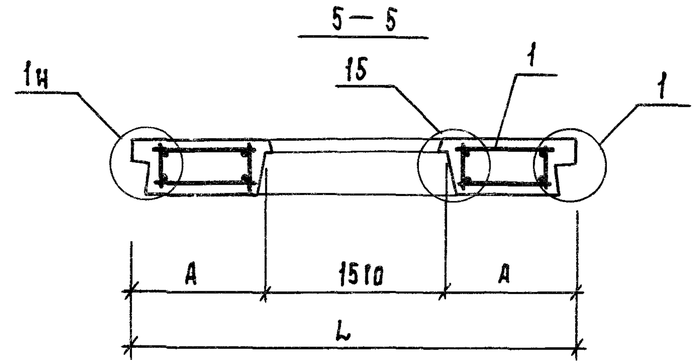


Фасад

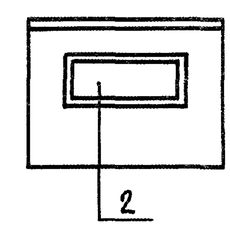


| Обозначение | Марка панели | Рис. | Размеры, мм | | | Масса, кг |
|---|---|---|---|---|---|---|
| | | | L | A | | |
| 1.117.1-19.1 1.0.0.00 | 1ПСН 24.26.40-1п-1 | 1 | 2390 | — | | 2880 |
| -01 | 1ПСН 24.26.40-2п-1 | 1 | 2390 | — | | 3080 |
| -02 | 1ПСН 30.26.40-1п-1 | 1 | 2990 | — | | 3660 |
| -03 | 1ПСН 30.26.40-2п-1 | 1 | 2990 | — | | 3915 |
| -04 | 1ПСН 30.26.40-1п-2 | 2 | 2990 | 740 | | 3036 |
| -05 | 1ПСН 30.26.40-2п-2 | 2 | 2990 | 740 | | 3242 |
| -06 | 1ПСН 36.26.40-1п-2 | 2 | 3590 | 1040 | | 3800 |
| -07 | 1ПСН 36.26.40-2п-2 | 2 | 3590 | 1040 | | 4067 |

Заполнение проема условно не показано.

| | | | |
|---|---|---|---|
| Нач.отд. | Гуров | | |
| Н.контр. | Ильина | | |
| ГИП | Гуров | | |
| Рук.гр. | Канина | | |
| Ст.инж. | Гиль | | |
| Инженер | Сальков | | |

1.117.1-19.1 1.0.0.00 СБ

Панель 1ПСН
Сборочный чертеж

| Стадия | Масса | Масштаб |
|---|---|---|
| Р | см. табл. | |
| Лист | Листов 1 | |

ЛенЗНИИЭП

| Формат | Зона | Поз. | Обозначение | Наименование | Кол. на исполн. 1.117.1-19.1 2.0.0.00- | | | | | | | | | | Примечание |
|---|---|---|---|---|---|---|---|---|---|---|---|---|---|---|---|
| | | | | | - | 01 | 02 | 03 | | | | | | | |
| | | | | | | | | | | | | | | | |
| | | | | **Документация** | | | | | | | | | | | |
| | | | | | | | | | | | | | | | |
| Б | | | 1.117.1-19.1 2 0.0.00 | Сборочный чертеж | x | x | x | x | | | | | | | |
| Б | | | 1.117.1-19.1 0.0.0.00 Д1 | Узлы 1... 36 | x | x | x | x | | | | | | | |
| Б | | | 1.117.1-19.1 0 0.0.00 ТО | Техническое описание | x | x | x | x | | | | | | | |
| Б | | | 1.117.1-19.1 0.0.0.00 РС | Ведомость расхода стали | x | x | x | x | | | | | | | |
| | | | | | | | | | | | | | | | |
| | | | | **Сборочные единицы** | | | | | | | | | | | |
| | | | | | | | | | | | | | | | |
| | | | | Каркас пространственный | | | | | | | | | | | |
| Б | | 1 | 1.117.1-19.1 3.2.0.00 | КП 10 | 1 | 1 | | | | | | | | | |
| | | | -01 | КП 10 л | | | 1 | 1 | | | | | | | |
| | | | | | | | | | | | | | | | |
| | | | | | | | | | | | | | | | |
| Б | | 2 | 1.117.1-19.1 1.2.0.00 | Блок оконный ОБ-1 | 1 | 1 | 1 | 1 | | | | | | | |

| | | |
|---|---|---|
| Нач. отд. | Гуров | |
| Н. контр. | Ильина | |
| ГИП | Гуров | |
| Рук. гр. | Канина | |
| Ст. инж. | Гиль | |
| Инженер | Сальков | |

1.117.1-19.1 2.0.0.00

Панель ЗПСН

| Стадия | Лист | Листов |
|---|---|---|
| Р | 1 | 2 |

ЛенЗНИИЭП

| Инв. № подл. | Подп. и дата | Взам. инв. № |
|---|---|---|
| | | |

| Формат | Зона | Поз. | Обозначение | Наименование | Кол. на исполн 1.117.1-19.1 2.0.0.00- | | | | | | | | | | Примечание |
|---|---|---|---|---|---|---|---|---|---|---|---|---|---|---|---|
| | | | | | - | 01 | 02 | 03 | | | | | | | |
| | | | | **Детали** | | | | | | | | | | | |
| 54 | | 3 | 1.117.1-19.1 1.0.0.01 | Пробка антисептированная 100×100×50 из древесины; ГОСТ 24454-80Е | 4 | 4 | 4 | 4 | | | | | | | |
| | | | | **Материалы** | | | | | | | | | | | |
| | | 4 | | Бетон марки 50; $\gamma$=1000 кг/м³ | 200 | | 200 | | | | | | | | м³ |
| | | | | Бетон марки 75; $\gamma$=1100 кг/м³ | | 200 | | 200 | | | | | | | м³ |
| | | 5 | | Раствор марки 100; $\gamma$=2000 кг/м³ | 0,30 | 0,30 | 0,30 | 0,30 | | | | | | | м³ |

Рис. 1

Вид с внутренней стороны

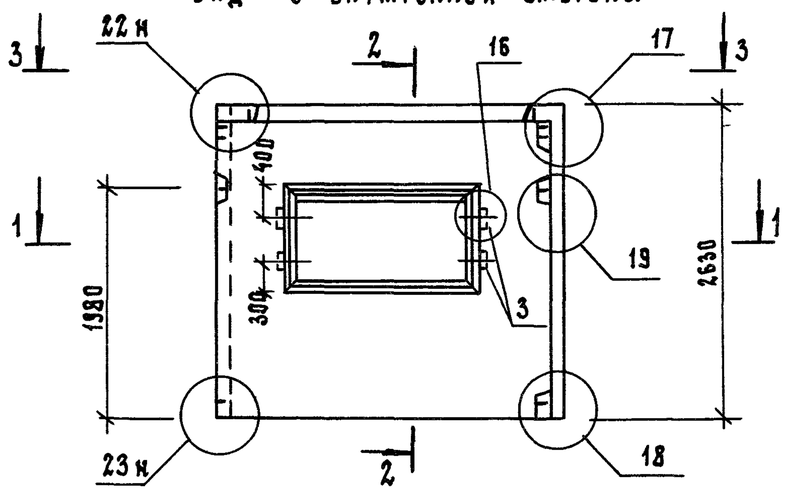


2 – 2

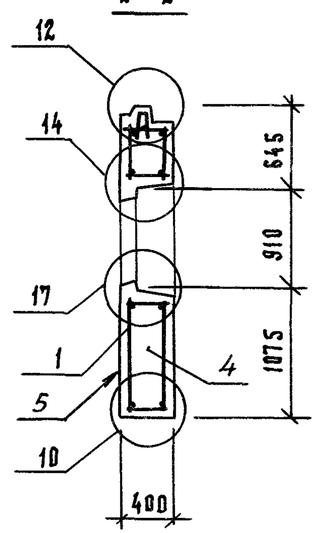


Рис. 2

Вид с внутренней стороны

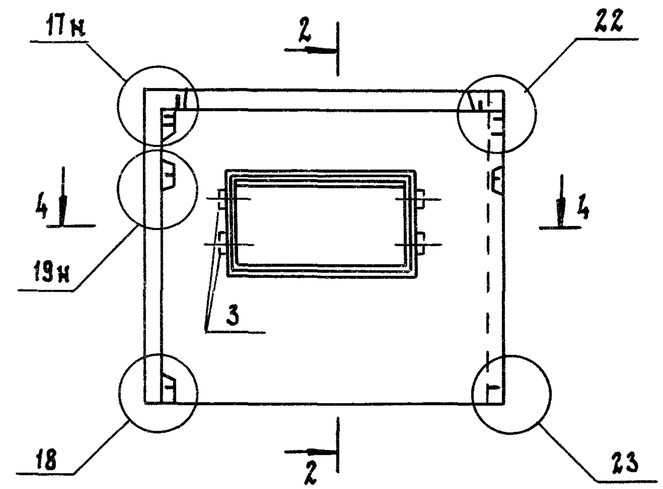


Фасад

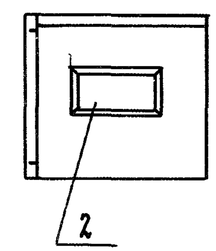


1 – 1

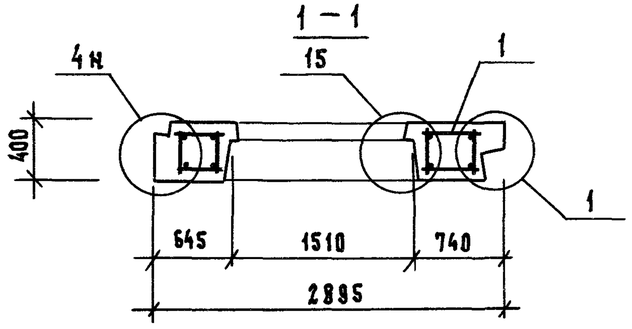


Фасад

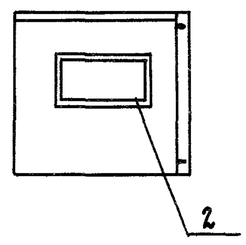


4 – 4

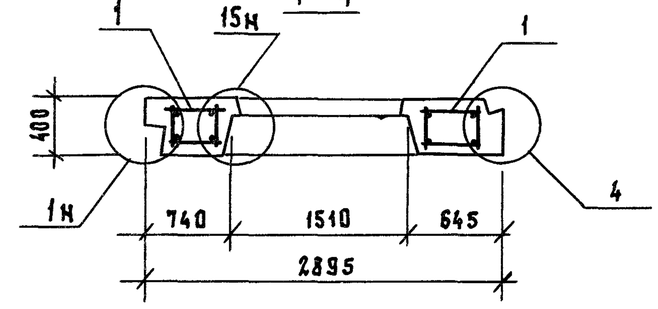


3 - 3

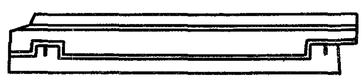

Заполнение проема условно не показано.

| Обозначение | Марка панели | Рис. | Масса, кг |
|---|---|---|---|
| 1.117.1-19.1 2.0.0.00 | 3ПСН 29.26.40-1п-2 | 1 | 2935 |
| -01 | 3ПСН 29.26.40-2п-2 | 1 | 3135 |
| -02 | 3ПСН 29.26.40-1п-2л | 2 | 2935 |
| -03 | 3ПСН 29.26.40-2п-2л | 2 | 3135 |
| | | | |

| | | |
|---|---|---|
| Нач.отд. | Гуров | |
| Н.контр. | Ильина | |
| ГИП | Гуров | |
| Рук.гр. | Канина | |
| Ст.инж. | Гиль | |
| Инженер | Сальков | |

1.117.1-19.1 2.0.0.00 СБ

Панель 3ПСН

Сборочный чертеж

| Стадия | Масса | Масштаб |
|---|---|---|
| Р | см. табл. | |
| Лист | Листов 1 | |

ЛенЗНИИЭП

| Формат | Зона | Поз. | Обозначение | Наименование | Кол. на исполн. 1.117.1-19.1 3.0.0.00- | | | | | | | | | | Примечание |
|---|---|---|---|---|---|---|---|---|---|---|---|---|---|---|---|
| | | | | | — | 01 | 02 | 03 | 04 | 05 | 06 | 07 | | | |
| | | | | Документация | | | | | | | | | | | |
| | | | | | | | | | | | | | | | |
| А3 | | | 1.117.1-19.1 3.0.0.00 СБ | Сборочный чертеж | × | × | × | × | × | × | × | × | | | |
| А3 | | | 1.117.1-19.1 0.0.0.00 Д1 | Узлы 1... 36 | × | × | × | × | × | × | × | × | | | |
| А3 | | | 1.117.1-19.1 0.0.0.00 ТО | Техническое описание | × | × | × | × | × | × | × | × | | | |
| А3 | | | 1.117.1-19.1 0.0.0.00 РС | Ведомость расхода стали | × | × | × | × | × | × | × | × | | | |
| | | | | | | | | | | | | | | | |
| | | | | Сборочные единицы | | | | | | | | | | | |
| А3 | | 1 | 1.117.1-19.1 3.1.0.00 | Каркас пространст. КП 4 | 1 | 1 | | | | | | | | | |
| | | | -01 | КП 4л | | | 1 | 1 | | | | | | | |
| | | | -02 | КП 5 | | | | | 1 | 1 | | | | | |
| | | | -03 | КП 5л | | | | | | | 1 | 1 | | | |
| | | | | Материалы | | | | | | | | | | | |
| | | 4 | | Бетон марки 50; $\gamma$ = 1000 кг/м³ | 2,77 | | 2,77 | | 3,34 | | 3,34 | | | | м³ |
| | | | | Бетон марки 75; $\gamma$ = 1100 кг/м³ | | 2,77 | | 2,77 | | 3,34 | | 3,34 | | | м³ |
| | | 5 | | Раствор марки 100; $\gamma$ = 2000 кг/м³ | 0,43 | 0,43 | 0,43 | 0,43 | 0,50 | 0,50 | 0,50 | 0,50 | | | м³ |

| | | |
|---|---|---|
| Нач. отд. | Гуров | |
| Н. контр. | Ильина | |
| ГИП | Гуров | |
| Рук. гр. | Канина | |
| Ст. инж. | Гиль | |
| Инженер | Сальков | |

1.117.1-19.1 3.0.0.00

Панель БПСН

| Стадия | Лист | Листов |
|---|---|---|
| Р | 1 | 2 |

ЛенЗНИИЭП

| Инв. N подл | Подп. и дата | Взам. инв. N |
|---|---|---|
| | | |

| Формат | Зона | Поз. | Обозначение | Наименование | Кол. на исполн. 1.117.1-19.1 3.0.0.00- 08 | 09 | 10 | 11 | 12 | 13 | 14 | 15 | | | Примечание |
|---|---|---|---|---|---|---|---|---|---|---|---|---|---|---|---|
| | | | | Сборочные единицы | | | | | | | | | | | |
| А3 | | 1 | 1.117.1-19.1 3.2.0.00-02 | Каркас пространств. КП 11 | 1 | 1 | | | | | | | | | |
| | | | -03 | КП 11л | | | 1 | 1 | | | | | | | |
| | | | -04 | КП 12 | | | | | 1 | 1 | | | | | |
| | | | | КП 12л | | | | | | | 1 | 1 | | | |
| А3 | | 2 | 1.117.1-19.1 1.2.0.00 | Блок оконный ОБ-1 | 1 | 1 | 1 | 1 | 1 | 1 | 1 | 1 | | | |
| | | | | Детали | | | | | | | | | | | |
| Б4 | | 3 | 1.117.1-19.1 1.0.0.01 | Пробка антисептированная 100×100×50 из древесины, ГОСТ 24454-80Е | 4 | 4 | 4 | 4 | 4 | 4 | 4 | 4 | | | |
| | | | | Материалы | | | | | | | | | | | |
| | | 4 | | Бетон марки 50; $\gamma$=1000 кг/м³ | 2,29 | | 2,29 | | 2,85 | | 2,85 | | | | м3 |
| | | | | Бетон марки 75, $\gamma$=1100 кг/м3 | | 2,29 | | 2,29 | | 2,85 | | 2,85 | | | м3 |
| | | 5 | | Раствор марки 100; $\gamma$=2000 кг/м³ | 0,35 | 0,35 | 0,35 | 0,35 | 0,42 | 0,42 | 0,42 | 0,42 | | | м3 |

Рис. 1

Вид с внутренней стороны

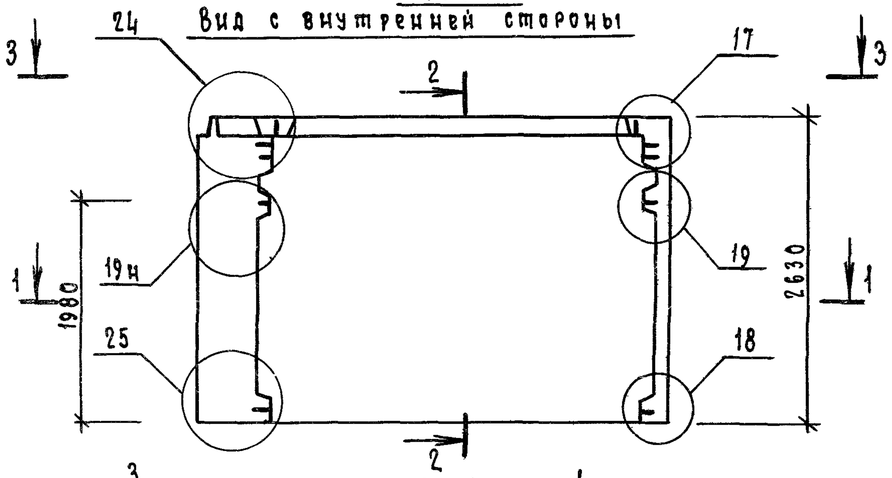


2 – 2

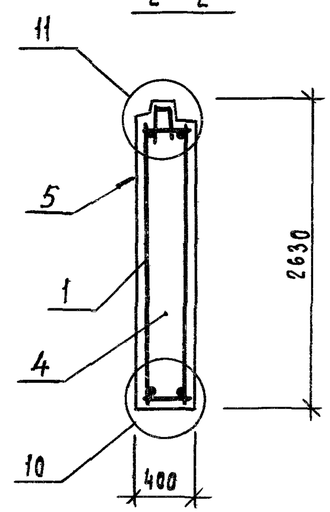


Рис. 2 (остальное см. рис. 1)

Вид с внутренней стороны

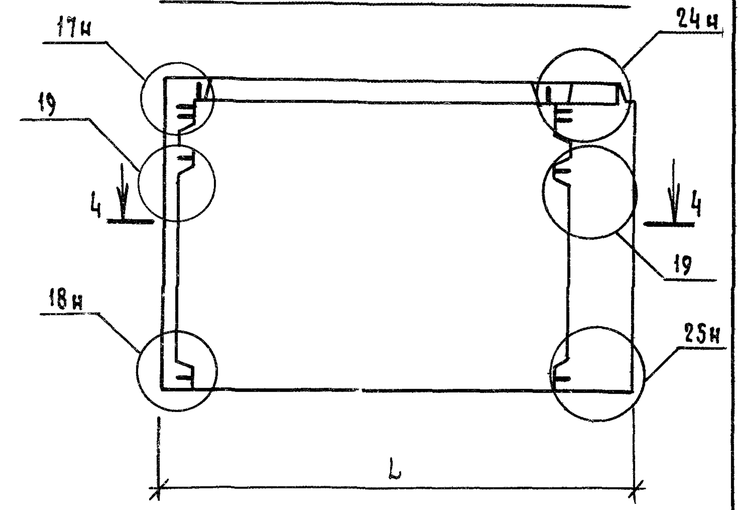


1 – 1

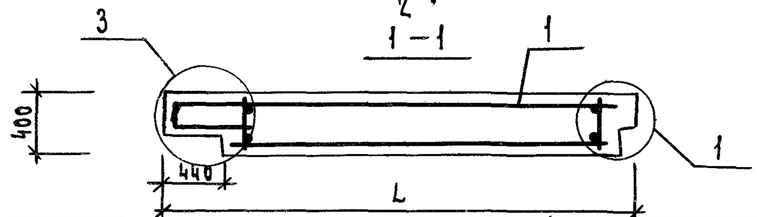


3 - 3

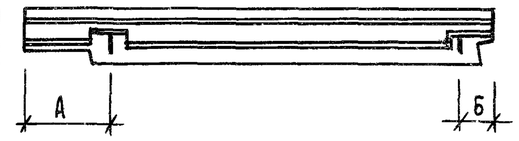


4 – 4

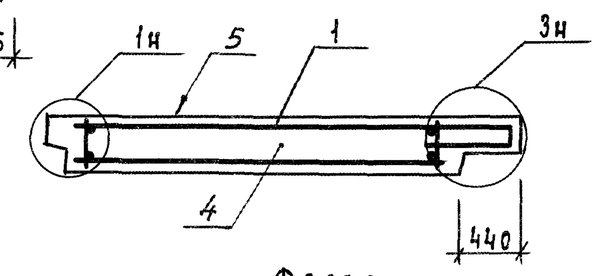


Фасад

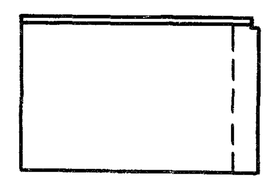

Фасад

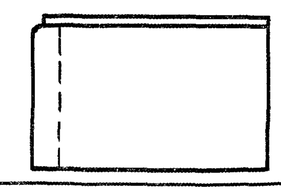

| Обозначение | Марка панели | Рис. | Размеры, мм | | | | | Масса, кг |
|---|---|---|---|---|---|---|---|---|
| | | | L | A | B | | | |
| 1.117.1-19.1 3.0.0.00 | 5псн 33.26.40-1п-1 | 1 | 3295 | | | | | 3990 |
| -01 | 5псн 33.26.40-2п-1 | 1 | 3295 | | | | | 4267 |
| -02 | 5псн 33.26.40-1п-1л | 2 | 3295 | | | | | 3990 |
| -03 | 5псн 33.26.40-2п-1л | 2 | 3295 | | | | | 4267 |
| -04 | 5псн 39.26.40-1п-1 | 1 | 3895 | | | | | 4774 |
| -05 | 5псн 39.26.40-2п-1 | 1 | 3895 | | | | | 5108 |
| -06 | 5псн 39.26.40-1п-1л | 2 | 3895 | | | | | 4774 |
| -07 | 5псн 39.26.40-2п-1л | 2 | 3895 | | | | | 5108 |
| -08 | 5псн 33.26.40-1п-2 | 3 | 3295 | 740 | 1045 | | | 3363 |
| -09 | 5псн 33.26.40-2п-2 | 3 | 3295 | 740 | 1045 | | | 3592 |
| -10 | 5псн 33.26.40-1п-2л | 4 | 3295 | 740 | 1045 | | | 3363 |
| -11 | 5псн 33.26.40-2п-2л | 4 | 3295 | 740 | 1045 | | | 3592 |
| -12 | 5псн 39.26.40-1п-2 | 3 | 3895 | 1040 | 1345 | | | 4136 |
| -13 | 5псн 39.26.40-2п-2 | 3 | 3895 | 1040 | 1345 | | | 4421 |
| -14 | 5псн 39.26.40-1п-2л | 4 | 3895 | 1040 | 1345 | | | 4136 |
| -15 | 5псн 39.26.40-2п-2л | 4 | 3895 | 1040 | 1345 | | | 4421 |

| | | |
|---|---|---|
| Нач.отд. | Гуров | |
| Н.контр. | Ильина | |
| ГИП | Гуров | |
| Рук.гр. | Канина | |
| Ст.инж. | Гиль | |
| Инженер | Сальков | |

1.117.1-19.1 3.0.0.00 СБ

Панель 5псн

Сборочный чертеж

| Стадия | Масса | Масштаб |
|---|---|---|
| Р | см. табл. | |
| Лист 1 | Листов 2 | |

ЛенЗНИИЭП

Рис. 3 (остальное см. Рис. 1)

Вид с внутренней стороны

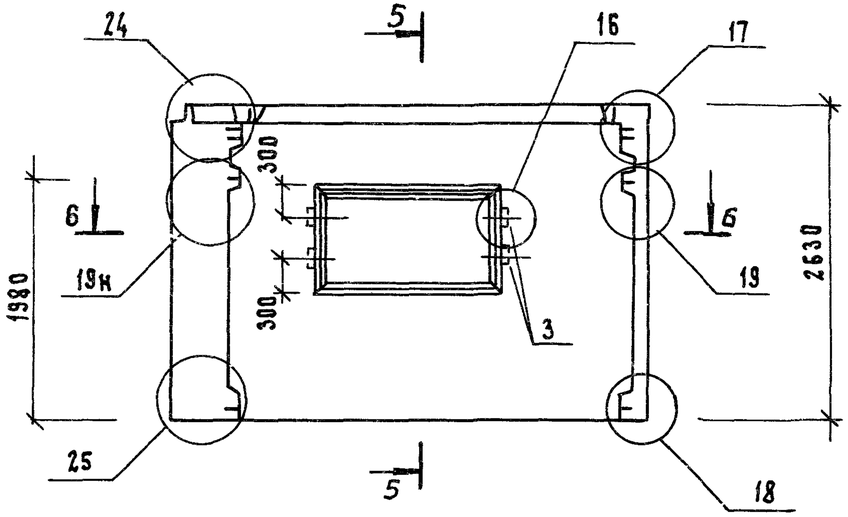


5-5

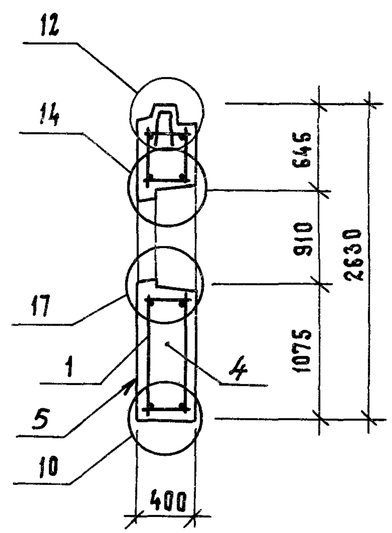


Рис. 4 (остальное см. на Рис. 1)

Вид с внутренней стороны

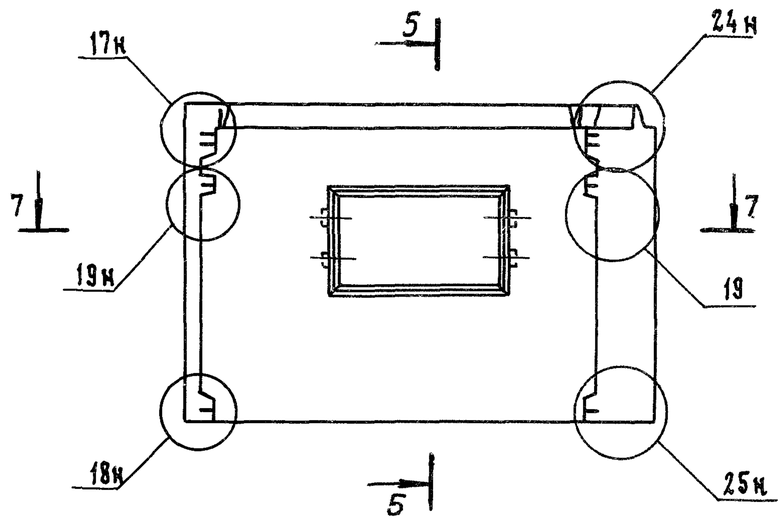


6 – 6

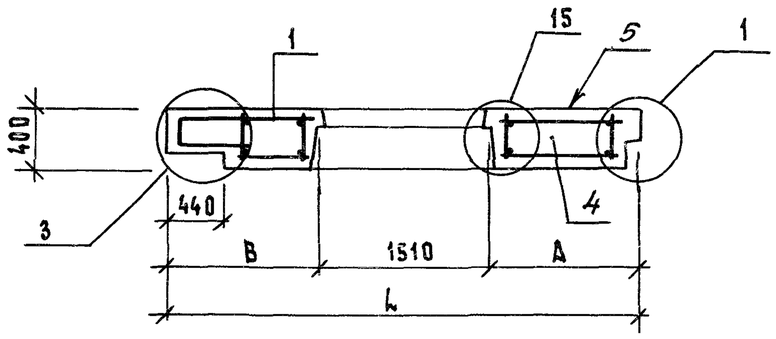


Фасад

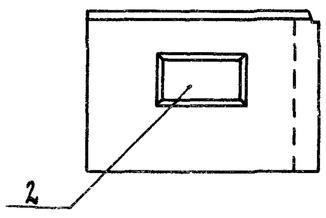


7 – 7

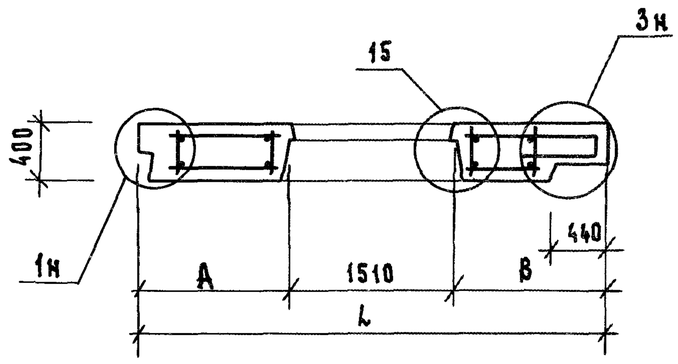


Фасад

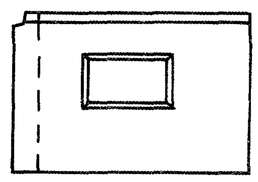

Заполнение проема условно не показано.

| Зона | Поз. | Обозначение | Наименование | Кол. на исполн. 1.117.1-19.1 4.0.0.00 — | 01 | 02 | 03 | 04 | 05 | 06 | 07 | | | Примечание |
|---|---|---|---|---|---|---|---|---|---|---|---|---|---|---|
| | | | **Документация** | | | | | | | | | | | |
| | | 1.117.1-19.1 4.0.0.00СБ | Сборочный чертеж | × | × | × | × | × | × | × | × | | | |
| | | 1.117.1-19.1 0.0.0.00Д1 | Узлы 1... 36 | × | × | × | × | × | × | × | × | | | |
| | | 1.117.1-19.1 0.0.0.00ТО | Техническое описание | × | × | × | × | × | × | × | × | | | |
| | | 1.117.1-19.1 0.0.0.00РС | Ведомость расхода стали | × | × | × | × | × | × | × | × | | | |
| | | | **Сборочные единицы** | | | | | | | | | | | |
| | | | Каркас пространственный | | | | | | | | | | | |
| 5 | 1 | 1.117.1-19.1 3.1.0.00-04 | КПБ | 1 | 1 | | | 1 | 1 | | | | | |
| | | -05 | КПБЛ | | | 1 | 1 | | | 1 | 1 | | | |

| | | |
|---|---|---|
| Нач.отд. | Гуров | |
| Н.контр. | Ильина | |
| РИП | Гуров | |
| Рук.гр. | Канина | |
| Ст.инж. | Гиль | |
| Инженер | Сальков | |

1.117.1-19.1 4.0.0.00

Панель БПСН

| Стадия | Лист | Листов |
|---|---|---|
| Р | 1 | 2 |

ЛенЗНИИЭП

| Инв. N подл. | Подп. и дата | Взам. инв. N |
|---|---|---|
| | | |

| Формат | Зона | Поз. | Обозначение | Наименование | Кол. на исполн. 1.117.1-19.1 4.0.0.00- | | | | | | | | | | Примечание |
|---|---|---|---|---|---|---|---|---|---|---|---|---|---|---|---|
| | | | | | — | 01 | 02 | 03 | 04 | 05 | 06 | 07 | | | |
| | | | | **Материалы** | | | | | | | | | | | |
| | | 4 | | Бетон марки 50; $\gamma$=1000 кг/м³ | 1,00 | | 1,00 | | 0,99 | | 0,99 | | | | м³ |
| | | | | Бетон марки 75; $\gamma$=1100 кг/м³ | | 1,00 | | 1,00 | | 0,99 | | 0,99 | | | м³ |
| | | 5 | | Раствор марки 100; $\gamma$=2000 кг/м³ | 0,15 | 0,15 | 0,15 | 0,15 | 0,15 | 0,15 | 0,15 | 0,15 | | | м³ |

Рис. 1

Вид с внутренней стороны

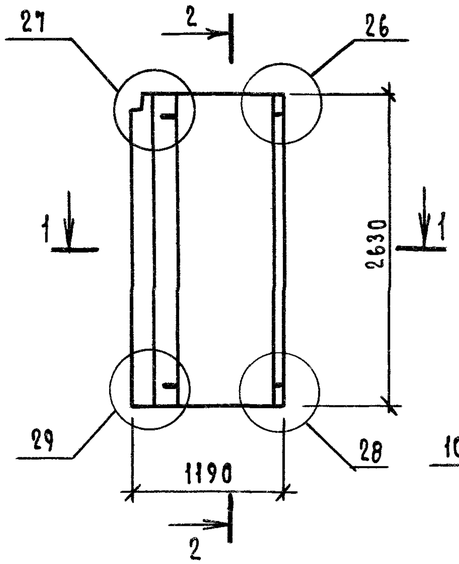


2–2

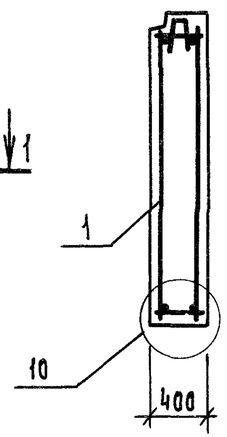


Рис. 2
(остальное см. рис. 1)
Вид с внутренней стороны

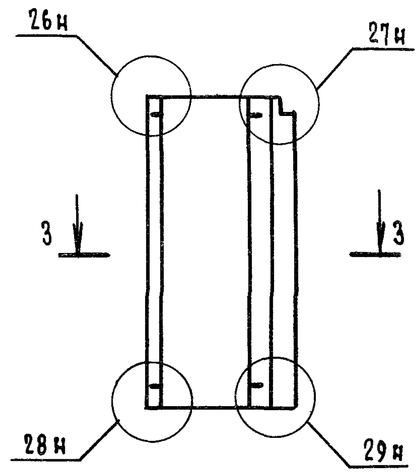


Рис. 3
(Остальное см. рис. 1)
Вид с внутренней стороны

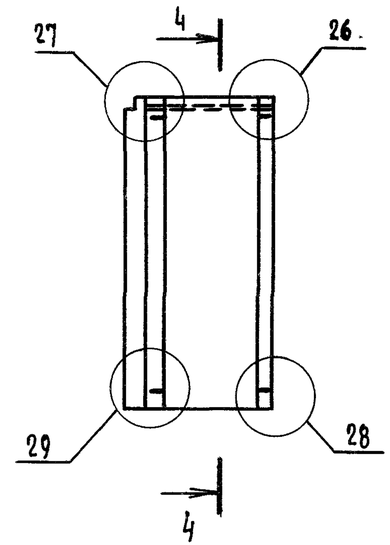


4–4

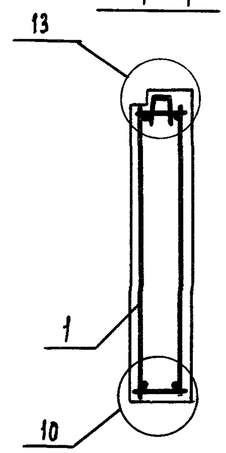


Рис.4
(Остальное см. рис. 1)
Вид с внутренней стороны

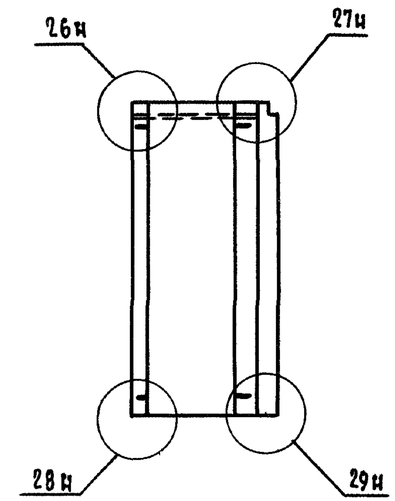


1—1

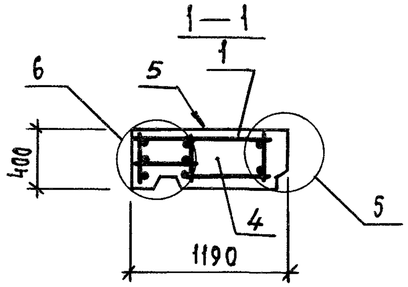


3 – 3

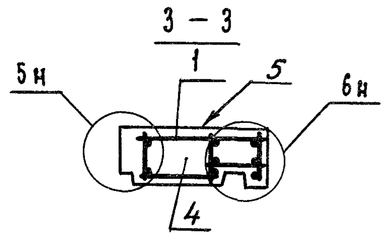


Фасад

Фасад

| Обозначение | Марка панели | Рис. | Масса, кг |
|---|---|---|---|
| 1.117.1-19.1 4.0.0.00 | 6ПСН 12.26.40-1п-1 | 1 | 1430 |
| -01 | 6ПСН 12.26.40-2п-1 | 1 | 1530 |
| -02 | 6ПСН 12.26.40-1п-1л | 2 | 1430 |
| -03 | 6ПСН 12.26.40-2п-1л | 2 | 1530 |
| -04 | 6ПСН 12.26.40-1п-1.1 | 3 | 1419 |
| -05 | 6ПСН 12.26.40-2п-1.1 | 3 | 1518 |
| -06 | 6ПСН 12.26.40-1п-1.1л | 4 | 1419 |
| -07 | 6ПСН 12.26.40-2п-1.1л | 4 | 1518 |

| | | | |
|---|---|---|---|
| Нач.отд. | Гуров | | |
| Н.контр. | Ильина | | |
| ГИП | Гуров | | |
| Рук.гр. | Канина | | |
| Ст.инж. | Гиль | | |

1.117.1-19.1 4.0.0.00 СБ

Панель 6ПСН
Сборочный чертеж

| Стадия | Масса | Масштаб |
|---|---|---|
| Р | см. табл. | |
| Лист | Листов 1 | |

ЛенЗНИИЭП

| Формат | Зона | Поз. | Обозначение | Наименование | Кол. на исполн. 1.117.1-19.1 5.0.0.00- | | | | | | | | | | Примечание |
|---|---|---|---|---|---|---|---|---|---|---|---|---|---|---|---|
| | | | | | - | 01 | 02 | 03 | 04 | 05 | 06 | 07 | | | |
| | | | | **Документация** | | | | | | | | | | | |
| | | | | | | | | | | | | | | | |
| А3 | | | 1.117.1-19.1 5.0.0.00 СБ | Сборочный чертеж | X | X | X | X | X | X | X | X | | | |
| А3 | | | 1.117.1-19.1 0.0.0.00 Д1 | Узлы 1...36 | X | X | X | X | X | X | X | X | | | |
| А3 | | | 1.117.1-19.1 0.0.0.00 ТО | Техническое описание | X | X | X | X | X | X | X | X | | | |
| А3 | | | 1.117.1-19.1 0.0.0.00 РС | Ведомость расхода стали | X | X | X | X | X | X | X | X | | | |
| | | | | | | | | | | | | | | | |
| | | | | | | | | | | | | | | | |
| | | | | **Сборочные единицы** | | | | | | | | | | | |
| | | | | | | | | | | | | | | | |
| | | | | Каркас пространственн. | | | | | | | | | | | |
| А3 | | 1 | 1.117.1-19.1 5.1.0.00 | КП 7 | 1 | 1 | | | | | | | | | |
| | | | -01 | КП 7А | | | 1 | 1 | | | | | | | |
| | | | 1.117.1-19.1 1.1.0.00 -02 | КП 3 | | | | | 1 | 1 | | | | | |
| | | | -03 | КП 3А | | | | | | | 1 | 1 | | | |
| | | | | | | | | | | | | | | | |

| | | |
|---|---|---|
| Нач.отд. | Гуров | |
| Н.контр. | Ильина | |
| ГИП | Гуров | |
| Рук.гр. | Канина | |
| Ст.инж. | Гиль | |
| Инженер | Сальков | |

1.117.1-19.1 5.0.0.00

Панель (7ПСН, 8ПСН, 9ПСН)

| Стадия | Лист | Листов |
|---|---|---|
| Р | 1 | 4 |

ЛенЗНИИЭП

| Инв. № подл. | Подп. и дата | Взам. инв. № |
|---|---|---|
| | | |

| Формат | Зона | Поз. | Обозначение | Наименование | Кол. на исполн. 1.117.1-19.1 5.0.0.00- | | | | | | | | | | Примечание |
|---|---|---|---|---|---|---|---|---|---|---|---|---|---|---|---|
| | | | | | – | 01 | 02 | 03 | 04 | 05 | 06 | 07 | | | |
| А3 | | 2 | 1.117.1-19.1 1.2.0.00-01 | Блок оконный ОБ 2 | 1 | 1 | 1 | 1 | | | | | | | |
| | | | | | | | | | | | | | | | |
| | | | | **Детали** | | | | | | | | | | | |
| | | | | | | | | | | | | | | | |
| Б4 | | 3 | 1.117.1-19.1 1.0.0.01 | Пробка антисептированная 100×100×50 | 4 | 4 | 4 | 4 | | | | | | | |
| | | | | Древесина ГОСТ 24454-80Е | | | | | | | | | | | |
| | | | | | | | | | | | | | | | |
| | | | | | | | | | | | | | | | |
| | | | | **Материалы** | | | | | | | | | | | |
| | | | | | | | | | | | | | | | |
| | | 4 | | Бетон марки 50; $\gamma$=1000 кг/м³ | 1,99 | | 1,99 | | 1,46 | | 1,46 | | | | м³ |
| | | | | Бетон марки 75; $\gamma$=1100 кг/м³ | | 1,99 | | 1,99 | | 1,46 | | 1,46 | | | м³ |
| | | | | | | | | | | | | | | | |
| | | 5 | | Раствор марки 100; $\gamma$=2000 кг/м³ | 0,23 | 0,23 | 0,23 | 0,23 | 0,21 | 0,21 | 0,21 | 0,21 | | | м³ |
| | | | | | | | | | | | | | | | |
| | | | | | | | | | | | | | | | |
| | | | | | | | | | | | | | | | |
| | | | | | | | | | | | | | | | |

| Формат | Зона | Поз. | Обозначение | Наименование | Кол. на исполн. 1.117.1-19.1 5.0.0.00- | | | | | | | | | Примечание |
|---|---|---|---|---|---|---|---|---|---|---|---|---|---|---|
| | | | | | 08 | 09 | 10 | 11 | | | | | | |
| | | | | **Документация** | | | | | | | | | | |
| | | | 1.117.1-19.1 5.0.0.00 СБ | Сборочный чертеж | X | X | X | X | | | | | | |
| | | | 1.117.1-19.1 0.0.0.00 Д1 | Узлы 1 ... 36 | X | X | X | X | | | | | | |
| | | | 1.117.1-19.1 0.0.0.00 ТО | Техническое описание | X | X | X | X | | | | | | |
| | | | 1.117.1-19.1 0.0.0.00 РС | Ведомость расхода стали | X | X | X | X | | | | | | |
| | | | | **Сборочные единицы** | | | | | | | | | | |
| | | | | Каркас пространствен. | | | | | | | | | | |
| | | 1 | 1.117.1-19.1 5.1.0.00 | КП 7 | 1 | 1 | | | | | | | | |
| | | | -01 | КП 7л | | | 1 | 1 | | | | | | |
| | | 2 | 1.117.1-19.1 1...0.00 -02 | Блок оконный ОБ 2 | 1 | 1 | 1 | 1 | | | | | | |

| Инв. N подл. | Подп. и дата | Взам. инв. N |
|---|---|---|
| | | |

| Зона | Поз. | Обозначение | Наименование | Кол на исполн. 1.117.1-19.1 5.0.0.00- 08 | 09 | 10 | 11 | | | | | | Примечание |
|---|---|---|---|---|---|---|---|---|---|---|---|---|---|
| | | | Детали | | | | | | | | | | |
| | 3 | 1.117.1-19.1 1.0.0.01 | Пробка антисептированная 100×100×50 из древесины, ГОСТ 24454-80 | 4 | 4 | 4 | 4 | | | | | | |
| | | | Материалы | | | | | | | | | | |
| | 4 | | Бетон марки 50; $\gamma$=1000 кг/м³ | 1,91 | | 1,91 | | | | | | | м³ |
| | | | Бетон марки 75; $\gamma$=1100 кг/м³ | | 1,91 | | 1,91 | | | | | | м³ |
| | 5 | | Раствор марки 100; $\gamma$=2000 кг/м³ | 0,26 | 0,26 | 0,26 | 0,26 | | | | | | м³ |

Рис. 1

Вид с внутренней стороны

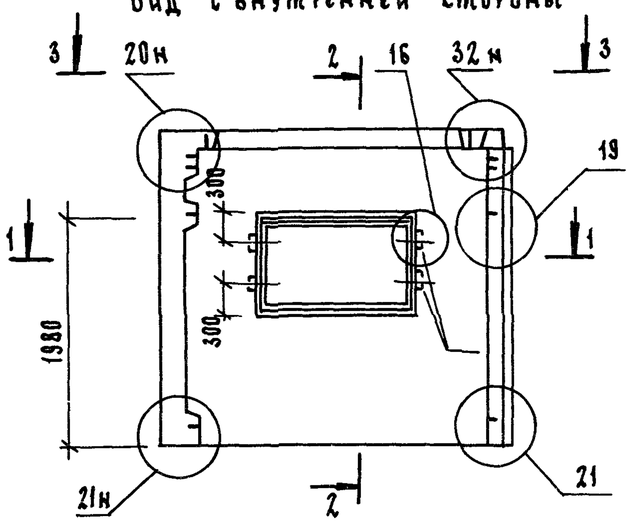


2 – 2

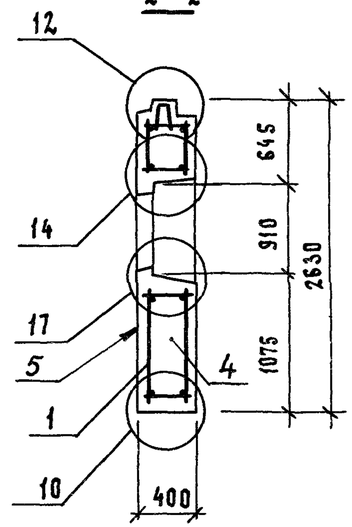


1 – 1

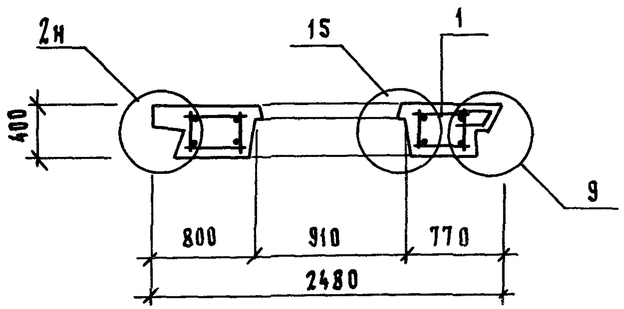


Фасад

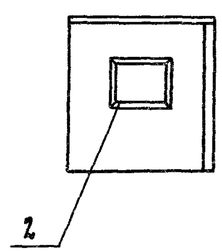


3 – 3

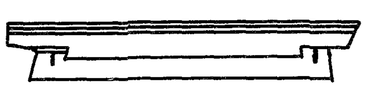

Заполнение проема условно не показана.

Рис. 2 (Остальное см. Рис. 1)

Вид с внутренней стороны

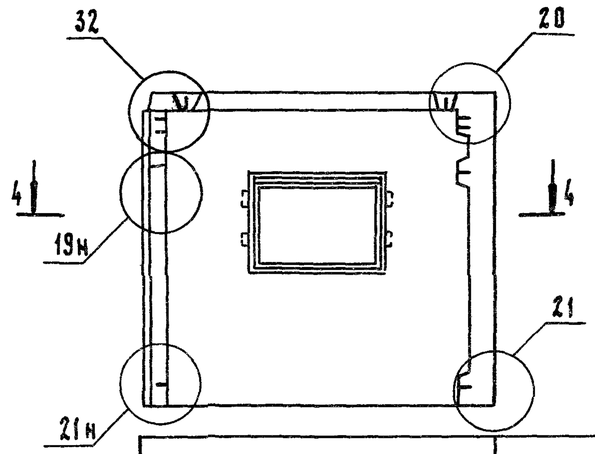


Фасад

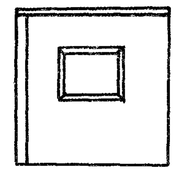

4 – 4

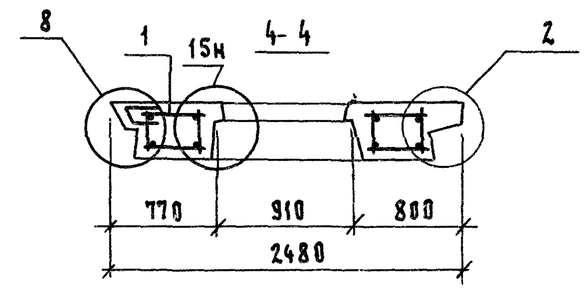


| Обозначение | Марка панели | Рис. | Масса, кг. |
|---|---|---|---|
| 1.117.1-19.1 5.0.0.00 | 9ПСН 25.26.40-1п-2 | 1 | 2784 |
| -01 | 9ПСН 25.26.40-2п-2 | 1 | 2983 |
| -02 | 9ПСН 25.26.40-1п-2л | 2 | 2784 |
| -03 | 9ПСН 25.26.40-2п-2л | 2 | 2983 |
| -04 | 7ПСН 19.26.40-1п-1 | 3 | 2070 |
| -05 | 7ПСН 19.26.40-2п-1 | 3 | 2215 |
| -06 | 7ПСН 19.26.40-1п-1л | 4 | 2070 |
| -07 | 7ПСН 19.26.40-2п-1л | 4 | 2215 |
| -08 | 8ПСН 24.26.40-1п-2 | 5 | 2724 |
| -09 | 8ПСН 24.26.40-2п-2 | 5 | 2915 |
| -10 | 8ПСН 24.26.40-1п-2л | 6 | 2724 |
| -11 | 8ПСН 24.26.40-2п-2л | 6 | 2915 |

| | | |
|---|---|---|
| Нач.отд. | Гуров | |
| Н.контр. | Ильина | |
| ГИП | Гуров | |
| Рук.гр. | Канина | |
| Ст.инж. | Гиль | |
| Инженер | Сальков | |

1.117.1-19.1 5.0.0.00 СБ

Панель (7ПСН, 8ПСН, 9ПСН)
Сборочный чертеж.

| Стадия | Масса | Масштаб |
|---|---|---|
| Р | см. табл. | |
| Лист 1 | Листов 2 | |

ЛенЗНИИЭП

Рис. 3

Вид с внутренней стороны

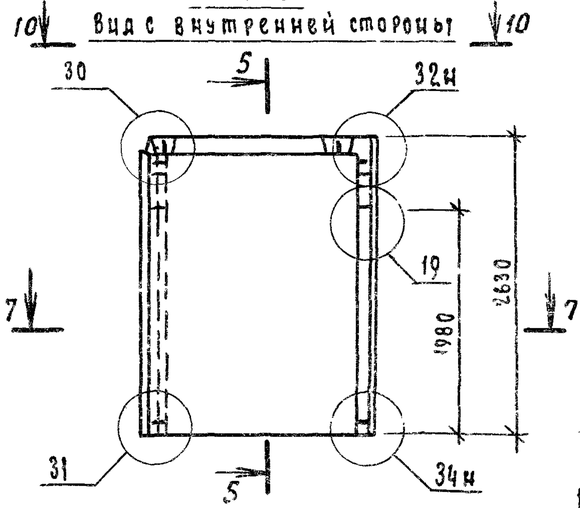


5 — 5

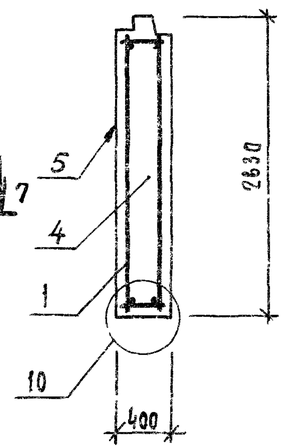


Рис. 4

Вид с внутренней стороны

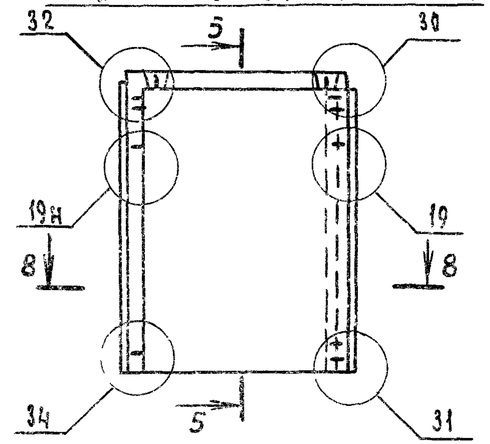


Рис. 5

Вид с внутренней стороны

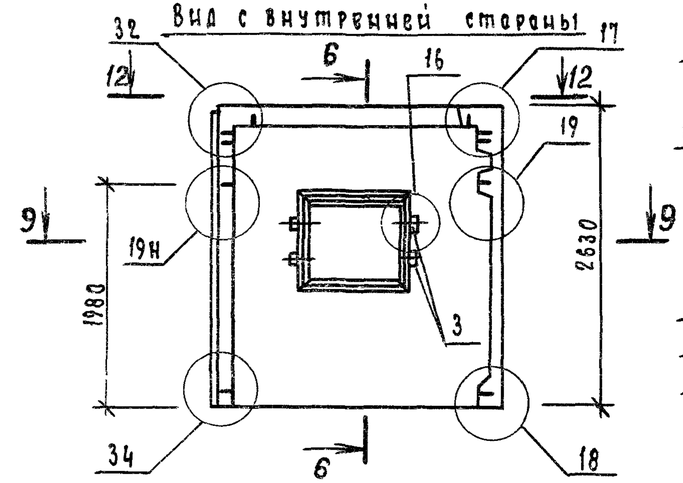


6 — 6

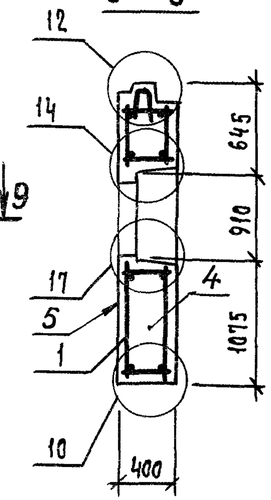


7 — 7

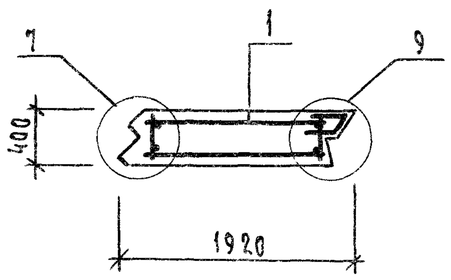


8 — 8

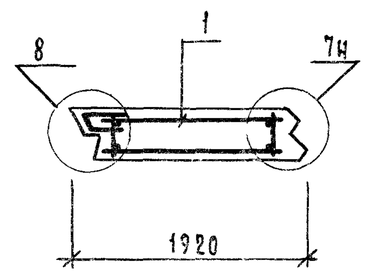


9 — 9

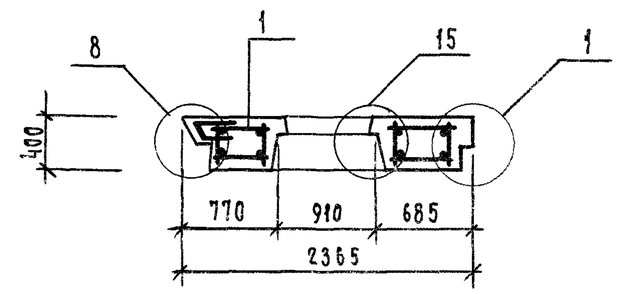


10 — 10

Рис. 6

Вид с внутренней стороны

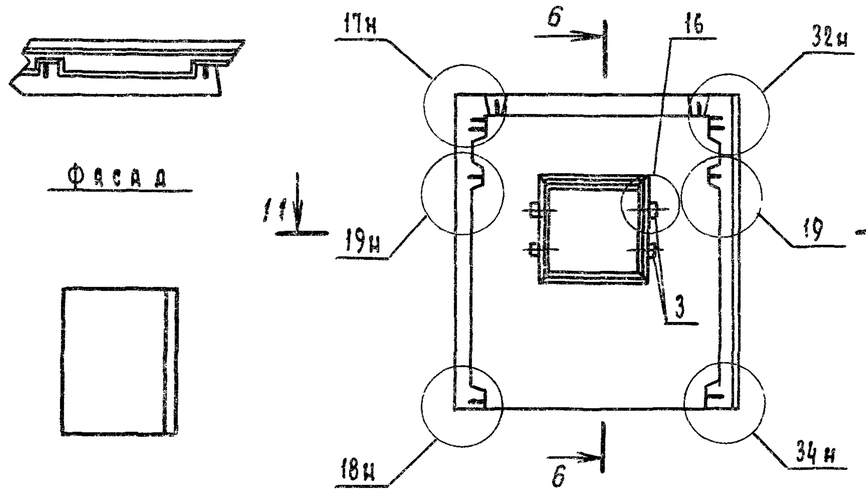


11 — 11

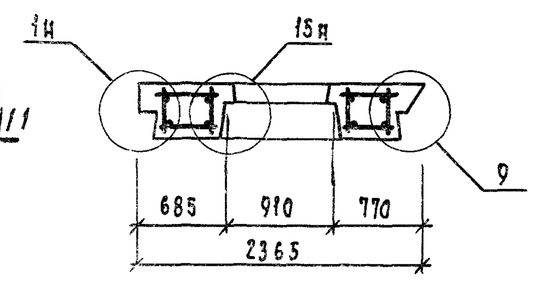


12 — 12

Фасад



Фасад

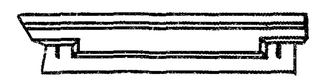



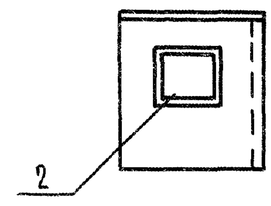


Инв. N подл. | Подп. и дата | Взам. инв. N

1.117.1-19.1 5.0.0.00 СБ

Лист 2

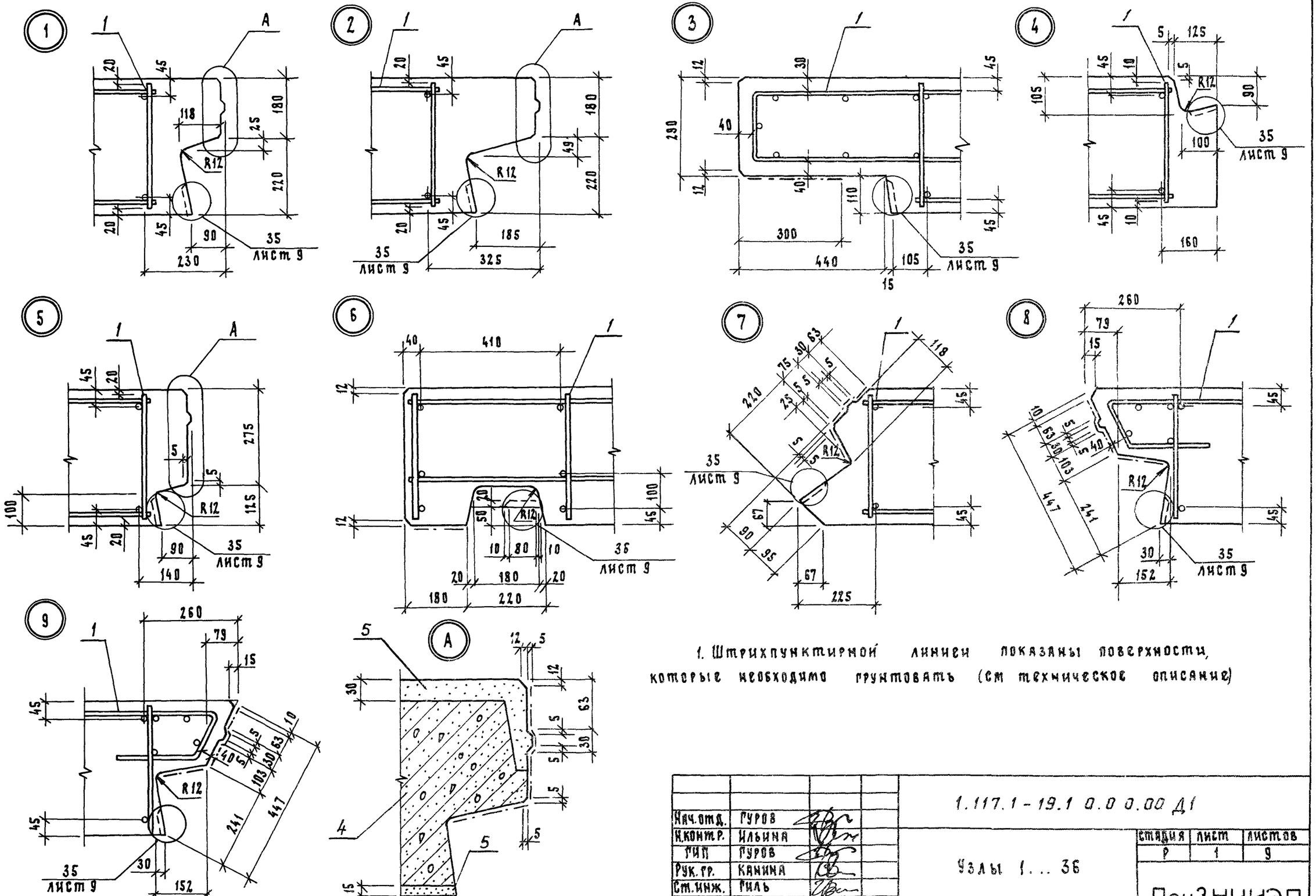


1. Штрихпунктирной линией показаны поверхности, которые необходимо грунтовать (см техническое описание)

| | | | | |
|---|---|---|---|---|
| Нач.отд. | Гуров | | 1.117.1-19.1 0.0 0.00 Д1 | |
| Н.контр. | Ильина | | | |
| ГИП | Гуров | | Узлы 1 ... 36 | Стадия: Р; Лист: 1; Листов: 9 |
| Рук.гр. | Канина | | | |
| Ст.инж. | Гиль | | | ЛенЗНИИЭП |

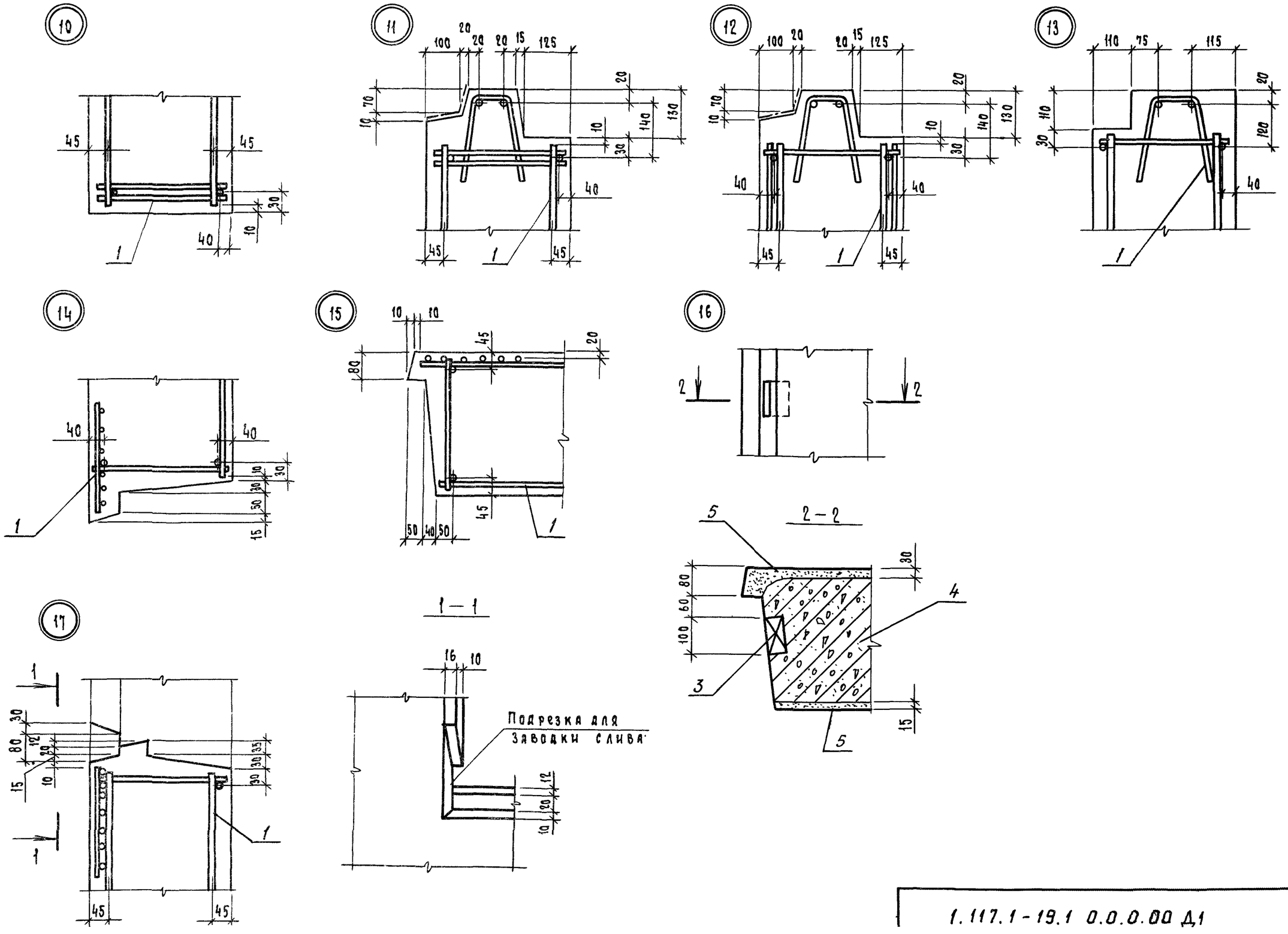
10
11
12
13
14
15
16
17
1
2
2 — 2
1 — 1
3
4
5
Подрезка для заводки слива

17

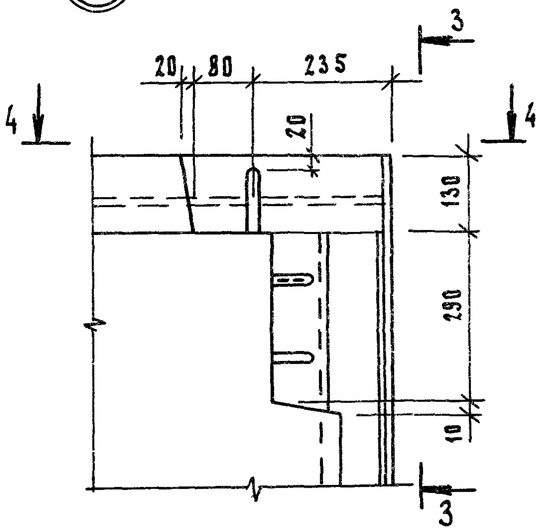


4 – 4

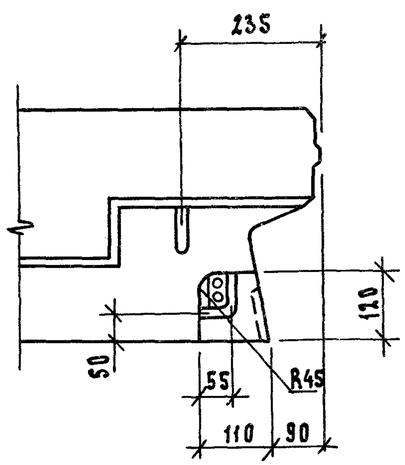


3 – 3

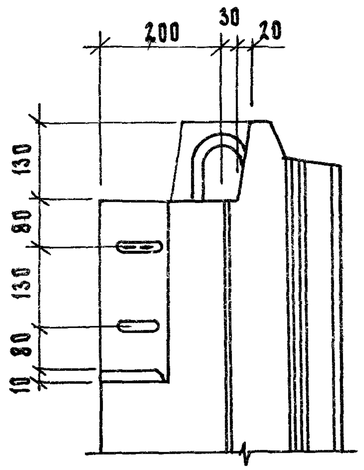


5 – 5

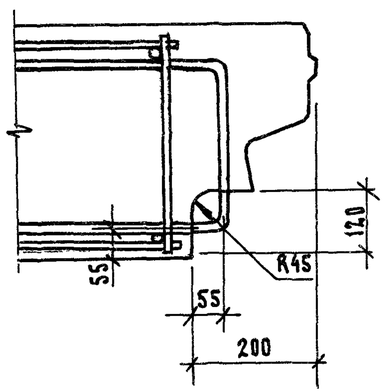


18

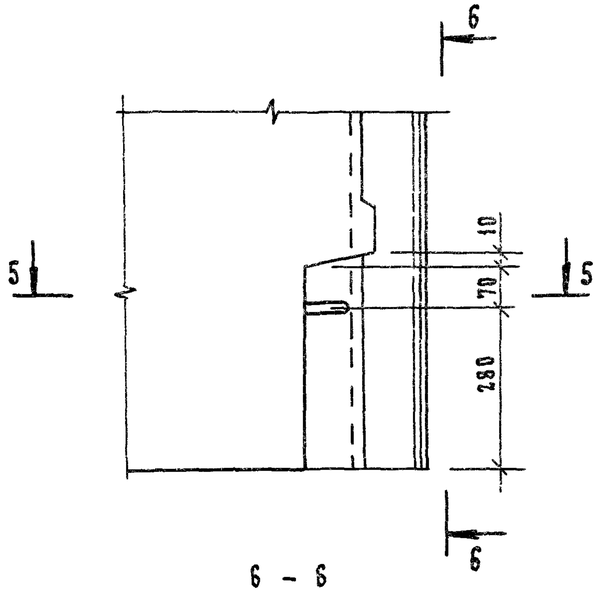


6 – 6

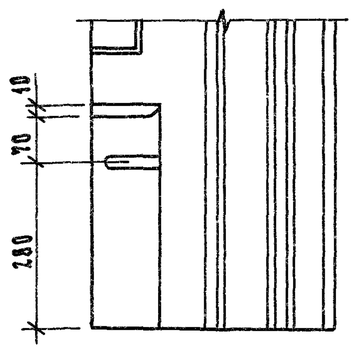


19

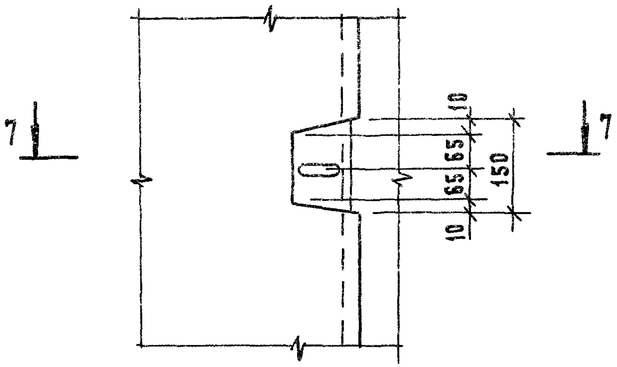


7 – 7

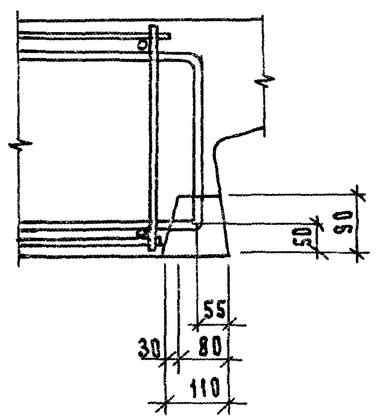

20

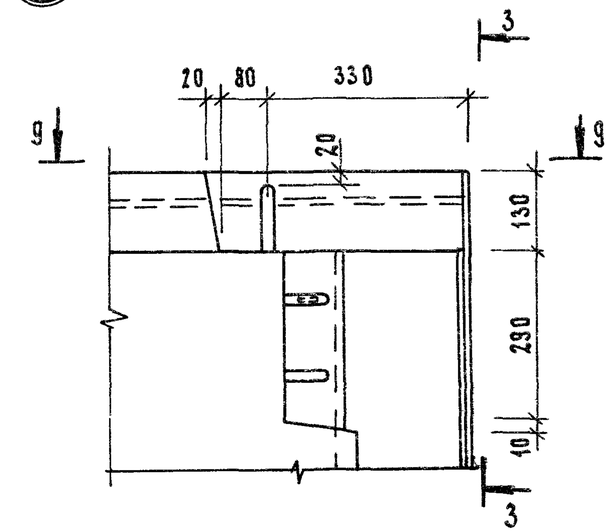


9 — 9

21

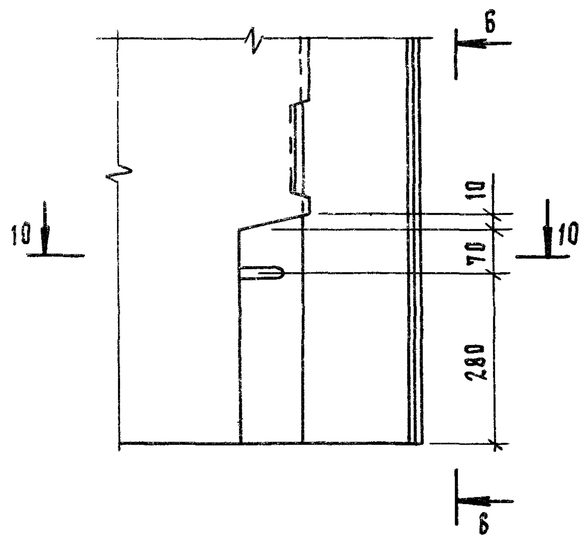


10 — 10

22

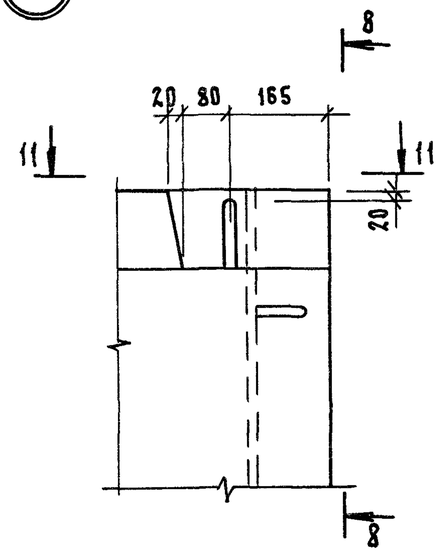


11 — 11

8 — 8

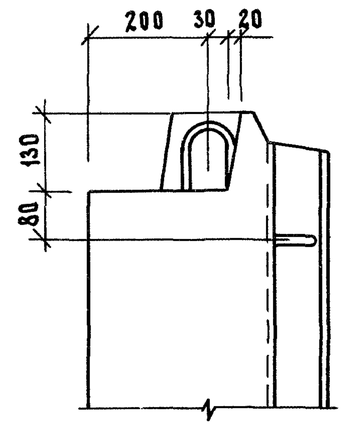


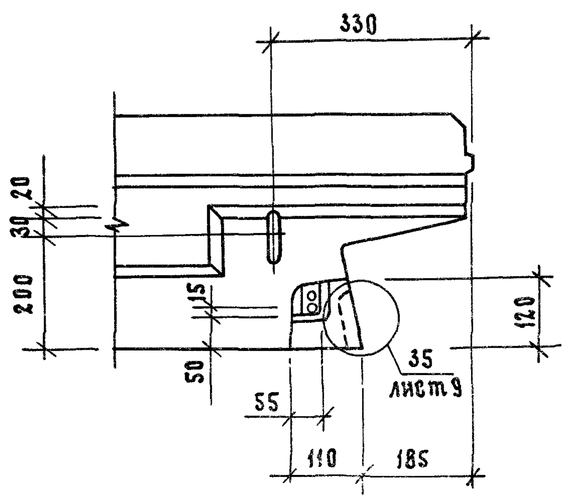


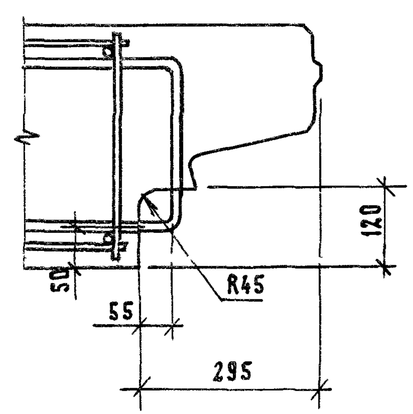


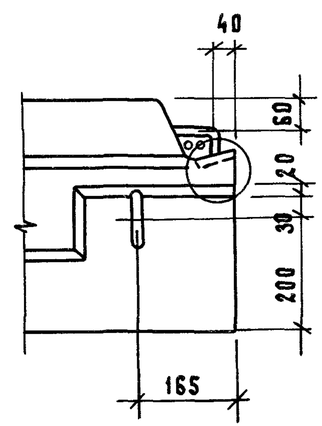


Инв.№ подл. | Подп. и дата | Взам. инв.№

(23)

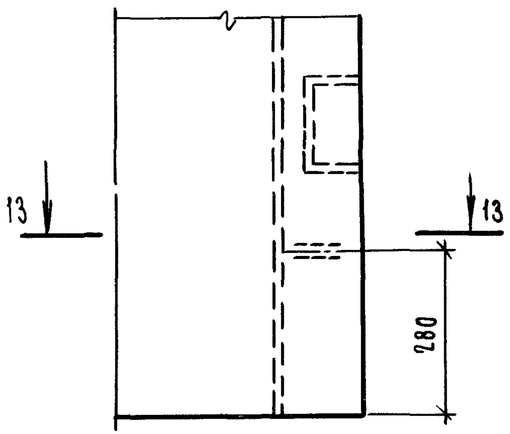


(24)

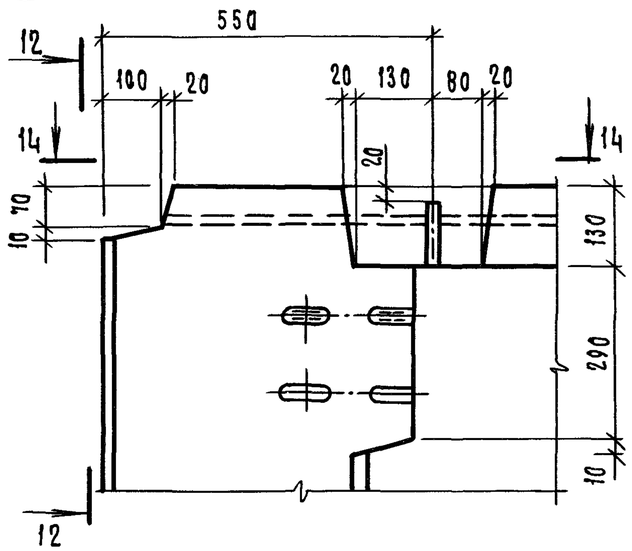


12 — 12

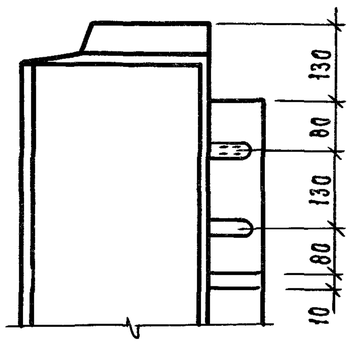


(25)

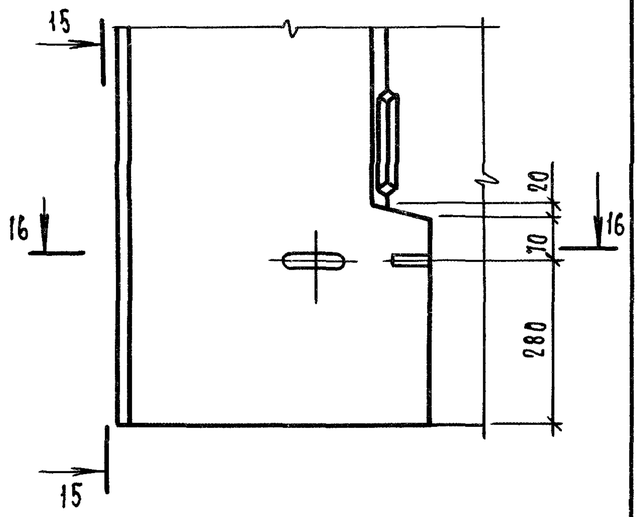


13 — 13

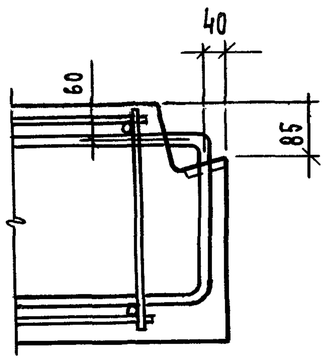


14 — 14

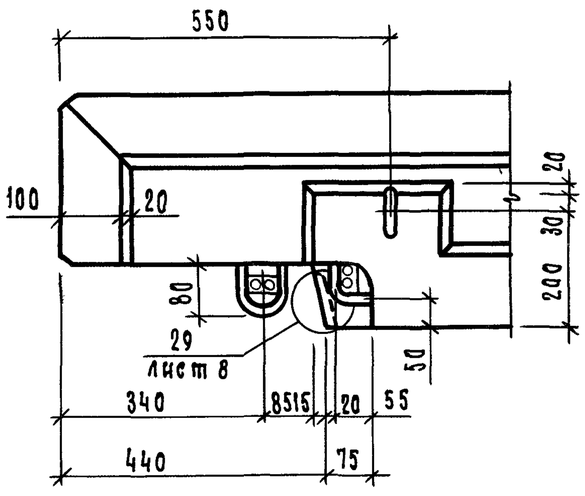


15 — 15

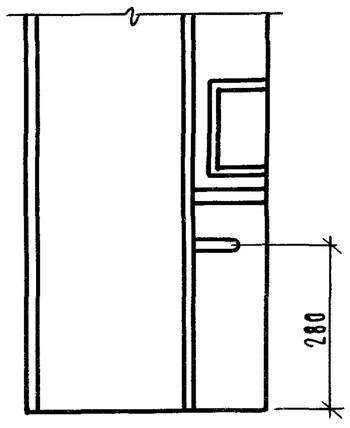


16 — 16

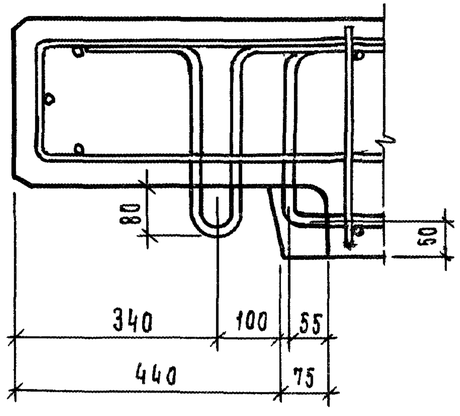


| Инв. N подл. | Подп. и дата | Взам. инв. N |
|---|---|---|
| | | |

(26)

17 — 17

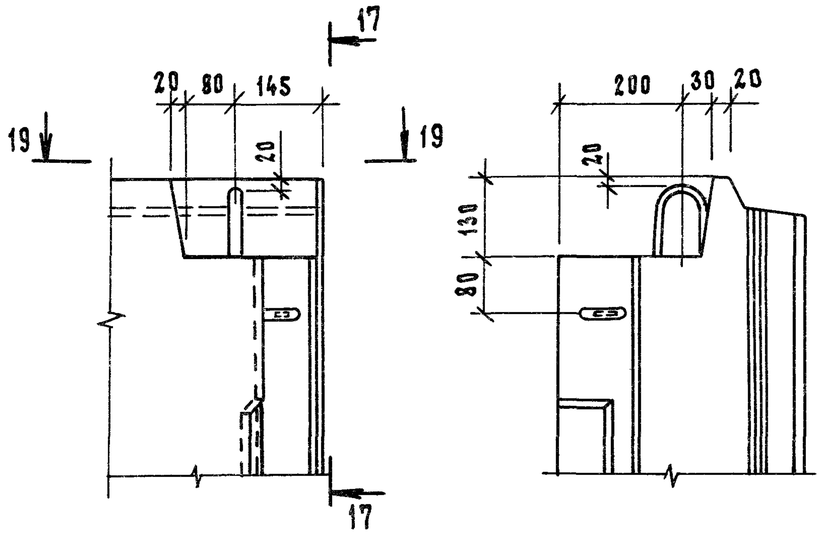


(27)

18 — 18

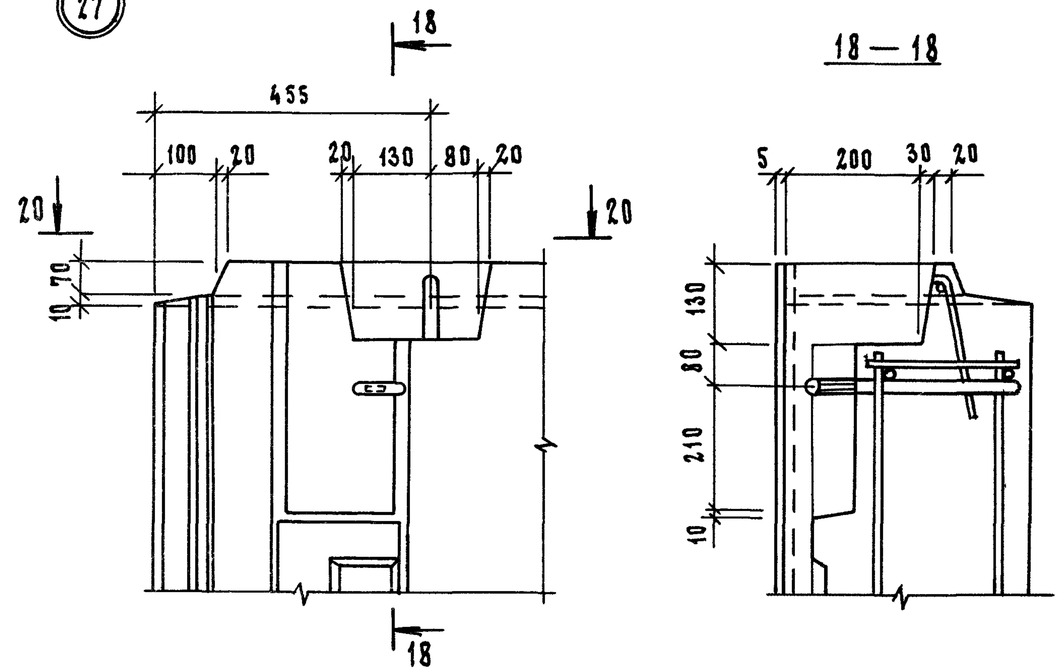


19 — 19

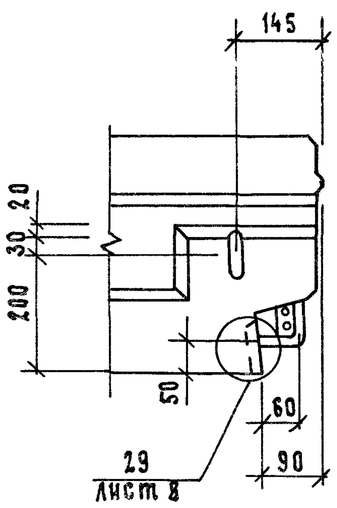


(28)

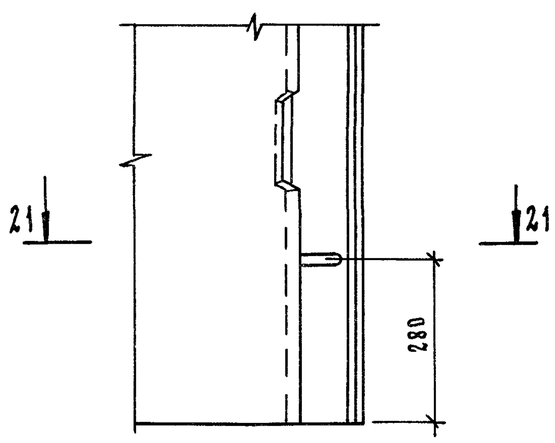


20 — 20

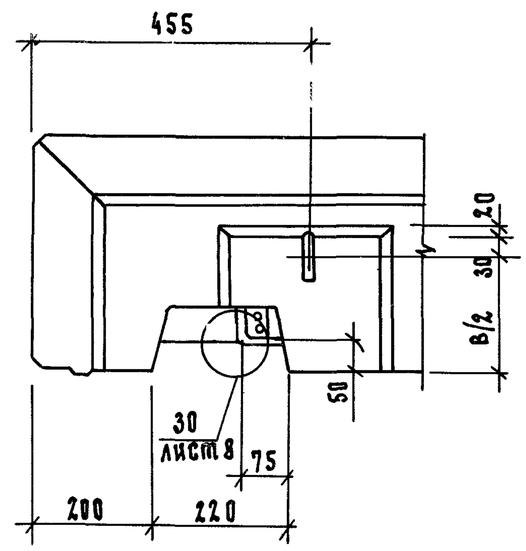


21 — 21

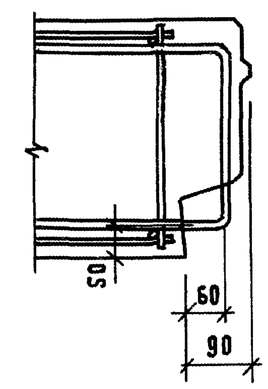

29

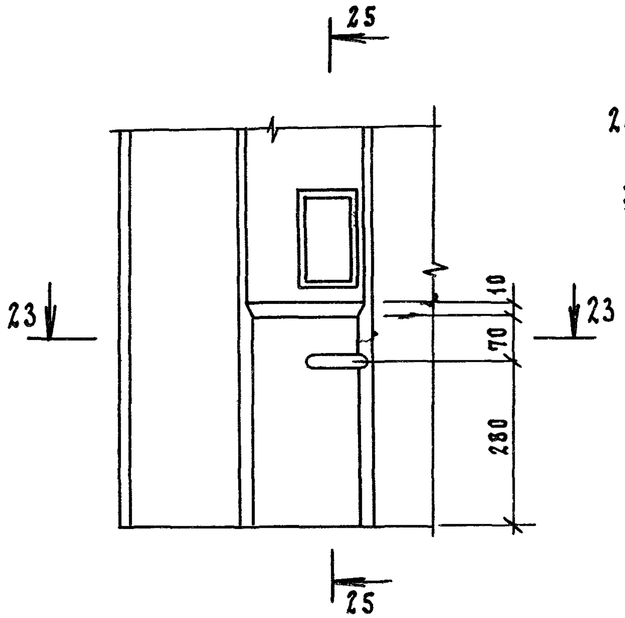


30

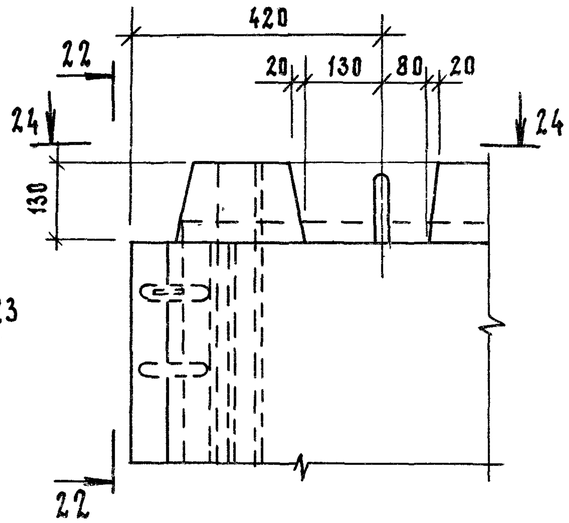


24 — 24

22 — 22

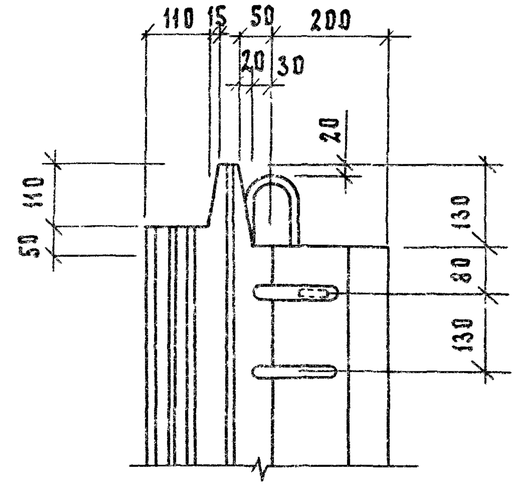


25 — 25

31

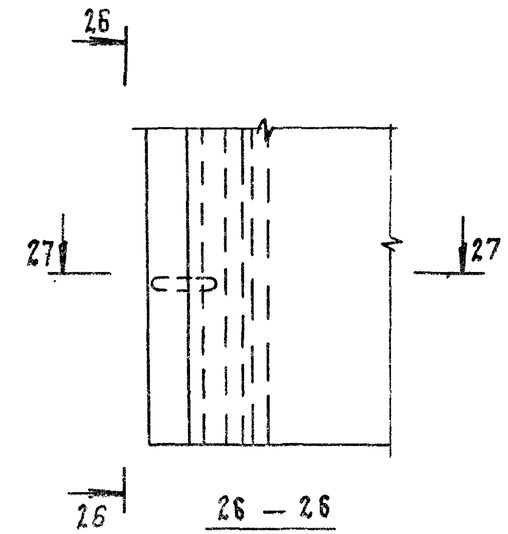


26 — 26

23 - 23

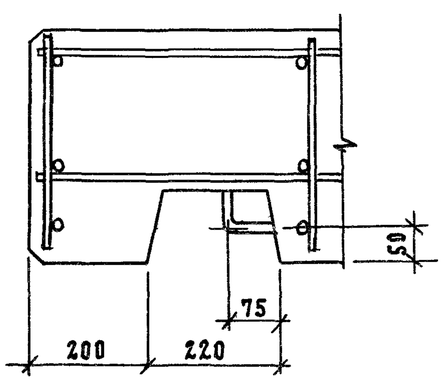


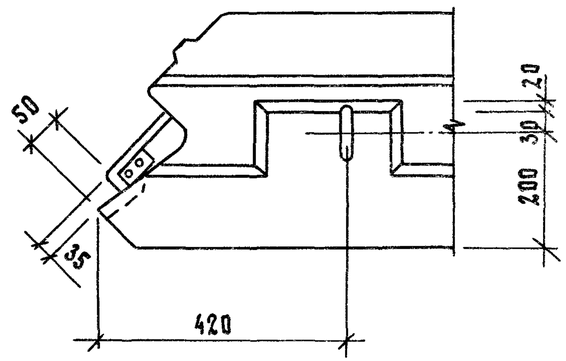


27 - 27

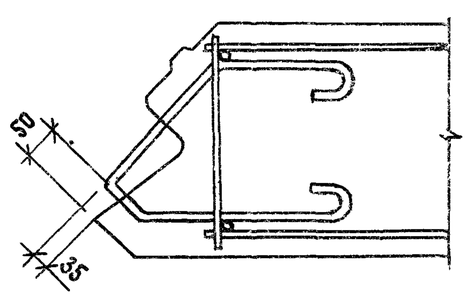


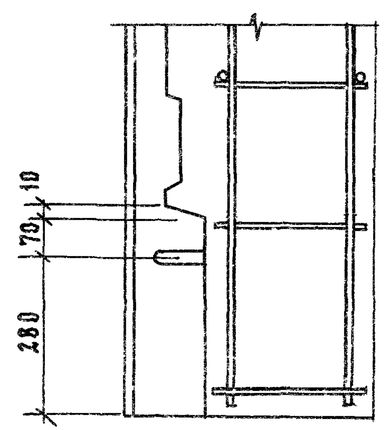


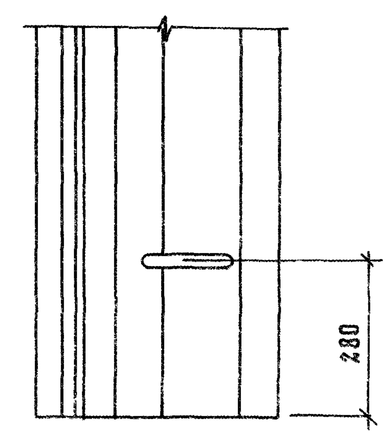

32

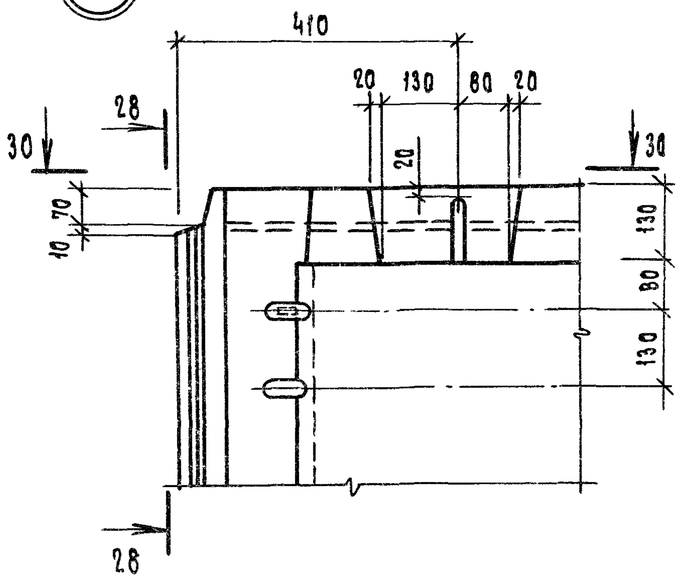


28 — 28

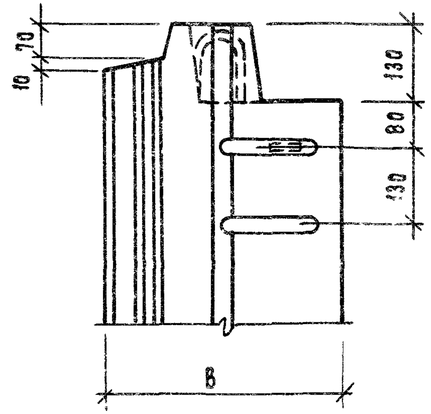


33

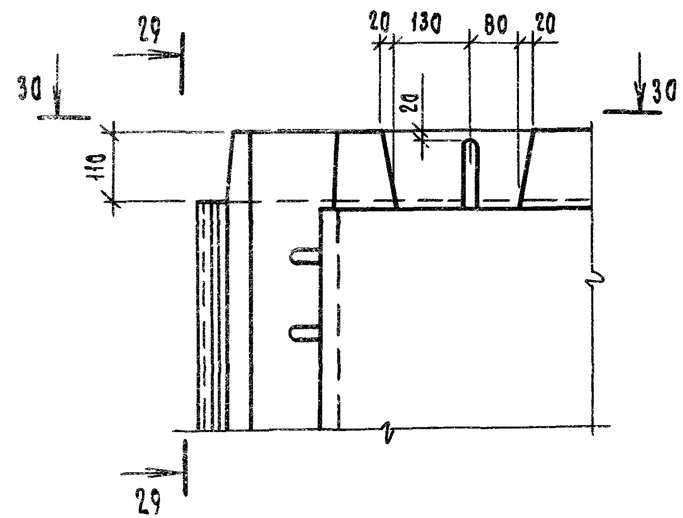


29 — 29

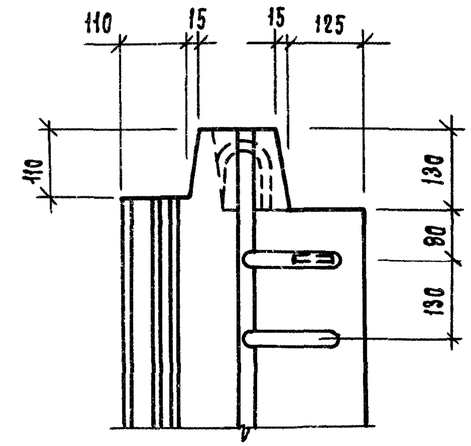


30 — 30

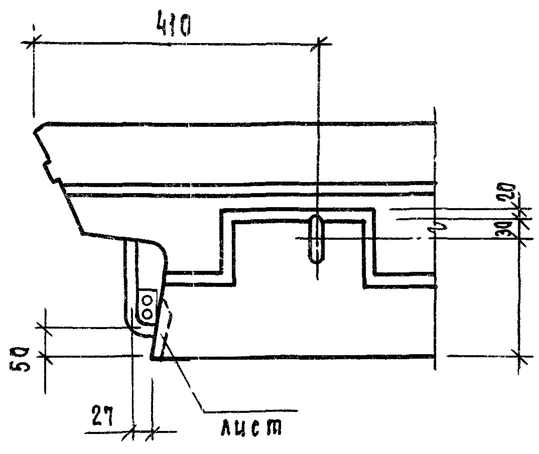


34

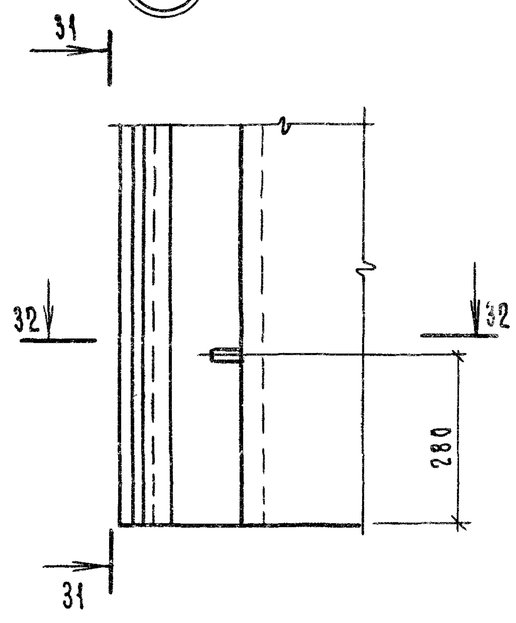


31 — 31

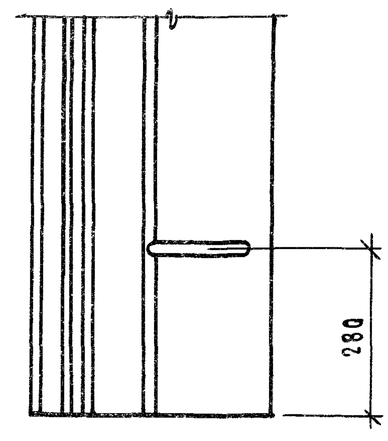


32 — 32

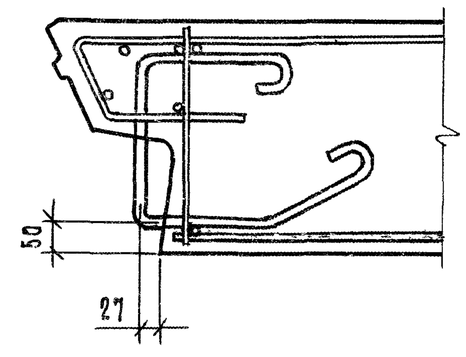

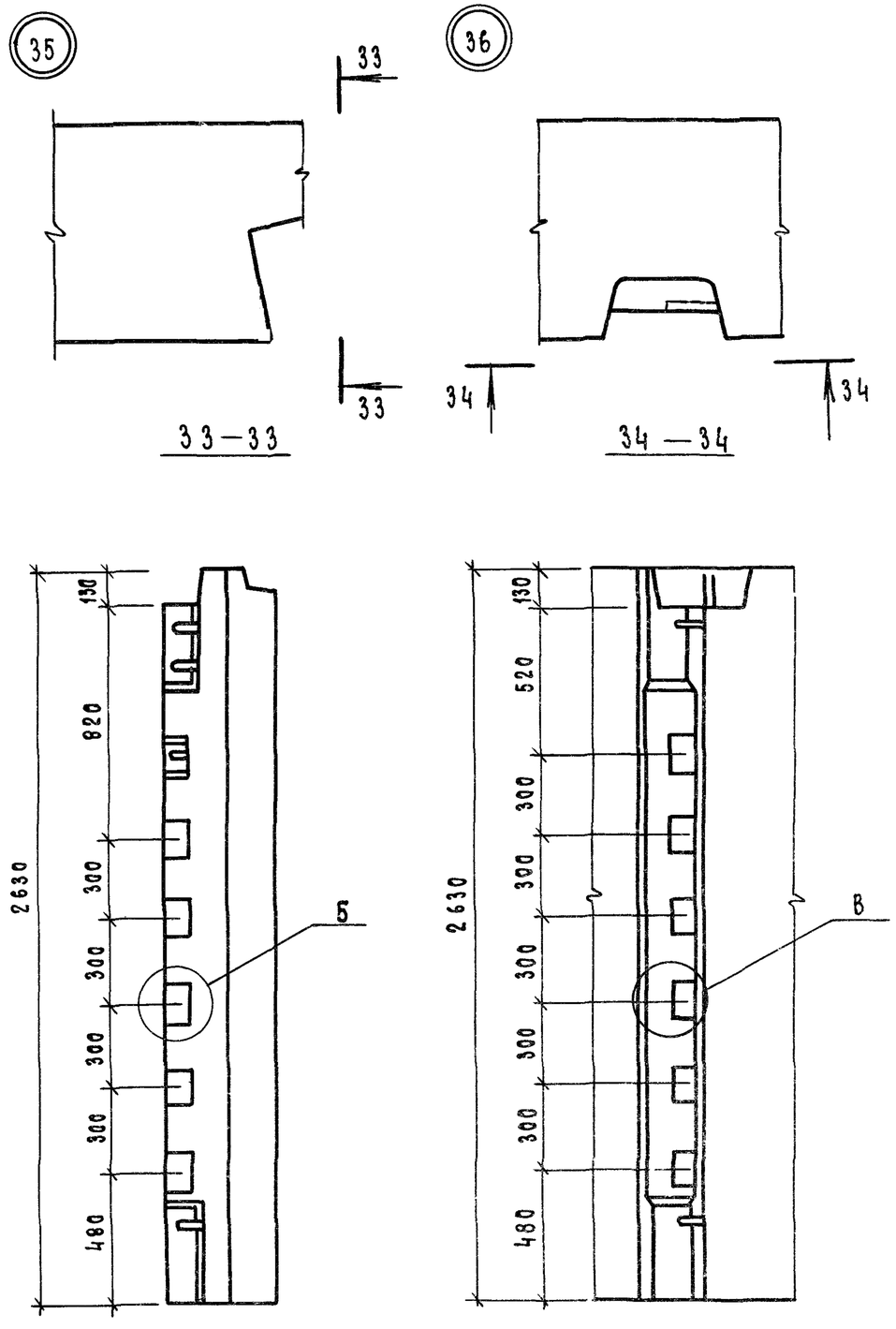


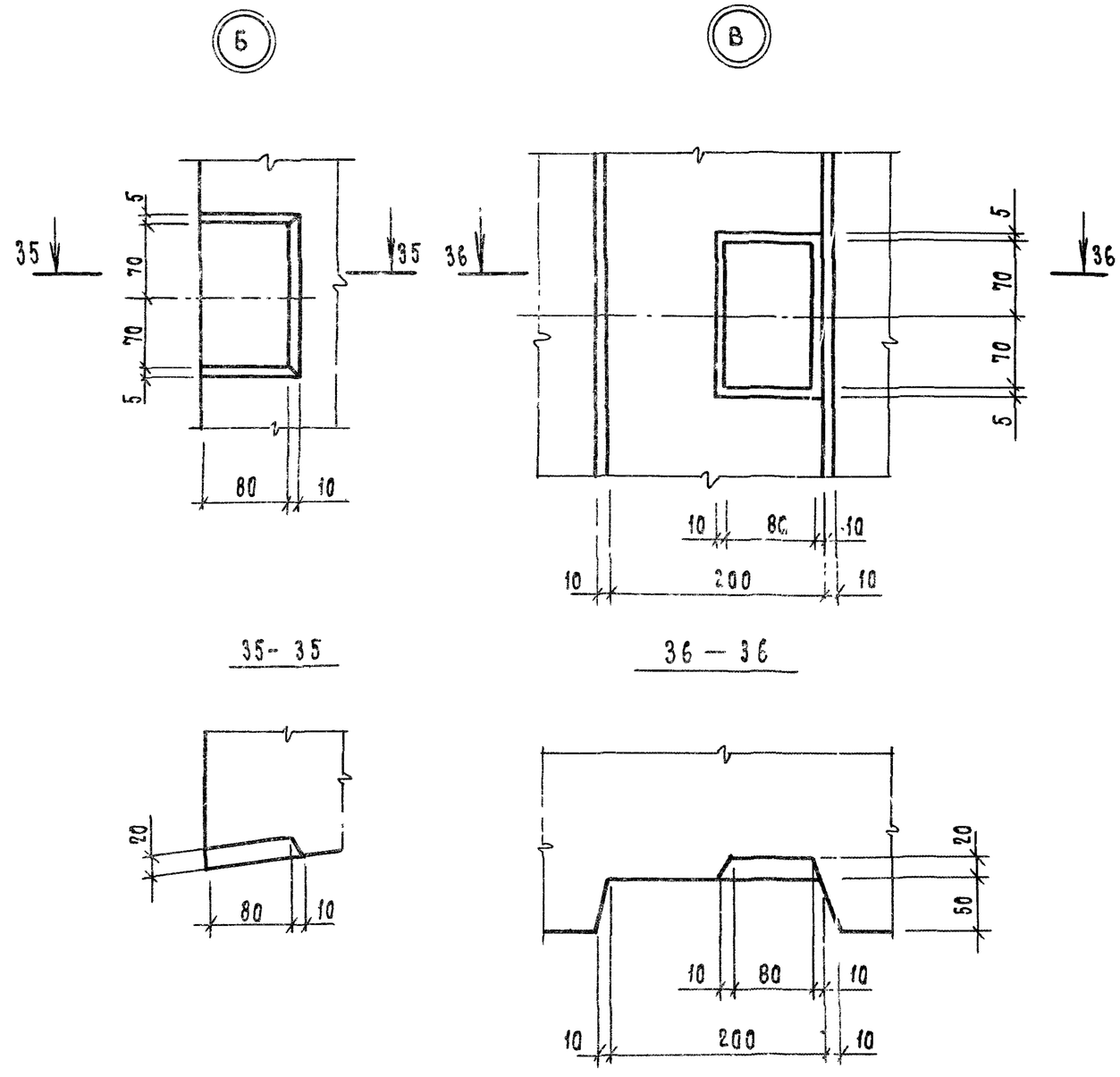


Арматура в сечениях условно не показана.

| | |
|---|---|
| 1.117.1-19.1 0.0.0.ГО Д1 | Лист 9 |

| Формат | Зона | Поз. | Обозначение | Наименование | Кол. на исполн. 1.117.1-19.1 1.1.1.0.00- | | | | | | | | | | Примечание |
|---|---|---|---|---|---|---|---|---|---|---|---|---|---|---|---|
| | | | | | – | 01 | 02 | 03 | | | | | | | |
| | | | | **Документация** | | | | | | | | | | | |
| А3 | | | 1.117.1-19.1 1.1.0.00 СБ | Сборочный чертеж | | | | | | | | | | | |
| А3 | | | 1.117.1-19.1 0.0.0.00 ТО | Техническое описание | | | | | | | | | | | |
| | | | | **Сборочные единицы** | | | | | | | | | | | |
| А3 | | 1 | 1.117.1-19.1 1.1.1.00-02 | Каркас плоский Кр 3 | 2 | | | | | | | | | | |
| | | | -05 | Кр 6 | | 2 | | | | | | | | | |
| | | | -01 | Кр 2 | | | 2 | 2 | | | | | | | |
| | | 2 | -09 | Каркас плоский Кр 10 | 3 | 4 | 3 | 3 | | | | | | | |

| | | |
|---|---|---|
| Нач.отд. | Гуров | |
| Н.контр. | Ильина | |
| РИП | Гуров | |
| Рук.гр. | Канина | |
| Ст.инж. | Гиль | |
| Инженер | Сальков | |

1.117.1-19.1 1.1.0.00

Каркас пространственный КП (КП 1... КП 3 л)

| Стадия | Лист | Листов |
|---|---|---|
| Р | 1 | 2 |

ЛенЗНИИЭП

| Инв.№ подл. | Подп. и дата | Взам.инв.№ |
|---|---|---|
| | | |

| Формат | Зона | Поз. | Обозначение | Наименование | Кол. на исполн. 1.117.1-19.1 1.1.1.0.00- — | 01 | 02 | 03 | | | | | | | Примечание |
|---|---|---|---|---|---|---|---|---|---|---|---|---|---|---|---|
| 13 | | 3 | 1.117.1-19.1 1.1.2.00-01 | Сетка арматурная С 2 | 2,35 | 2,95 | 1,68 | 1,68 | | | | | | | м |
| | | | | | | | | | | | | | | | |
| | | | | Детали | | | | | | | | | | | |
| | | | | | | | | | | | | | | | |
| | | | | Ф5Врі; ГОСТ 6727-80 | | | | | | | | | | | |
| 54 | | 4 | 1.117.1-19.1 1.1.0.01 | ℓ = 1970 | 6 | | | | | | | | | | 0,28кг |
| | | | 1.117.1-19.1 1.1.0.02 | ℓ = 2570 | | 6 | | | | | | | | | 0,37кг |
| | | | 1.117.1-19.1 1.1.0.03 | ℓ = 1480 | | | 6 | 6 | | | | | | | 0,21кг |
| | | | | | | | | | | | | | | | |
| | | | | | | | | | | | | | | | |
| 54 | | 5 | 1.117.1-19.1 1.1.0.04 | ℓ = 360 | 2 | 2 | 2 | 2 | | | | | | | 0,05кг |
| A3 | | 6 | 1.117.1-19.1 1.1.4.00-09 | Петля строповочная П1 | 2 | | | | | | | | | | |
| | | | -10 | П2 | | 2 | 2 | 2 | | | | | | | |
| | | | | Изделие закладное | | | | | | | | | | | |
| A3 | | 7 | 1.117.1-19.1 1.1.3.00 | Мна 1 | 2 | 2 | 2 | 2 | | | | | | | |
| | | 8 | 1.117.1-19.1 1.1.4.00 | Ана 1 | 4 | 4 | 4 | 4 | | | | | | | |
| | | 9 | -01 | Ан 1 | 2 | 2 | 2 | 2 | | | | | | | |
| | | 10 | -07 | Ан 5 | 8 | 8 | 8 | 8 | | | | | | | |
| | | | | | | | | | | | | | | | |

Рис. 1

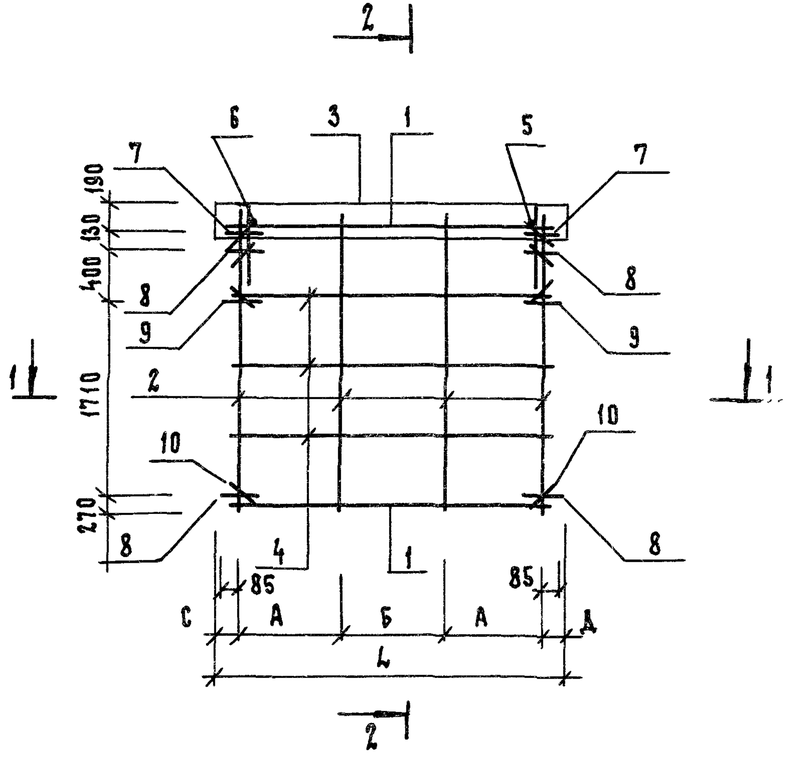


2 - 2

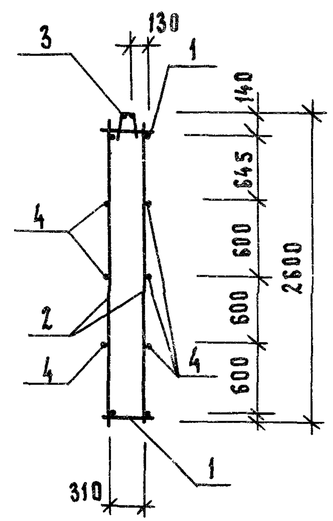


Рис. 2

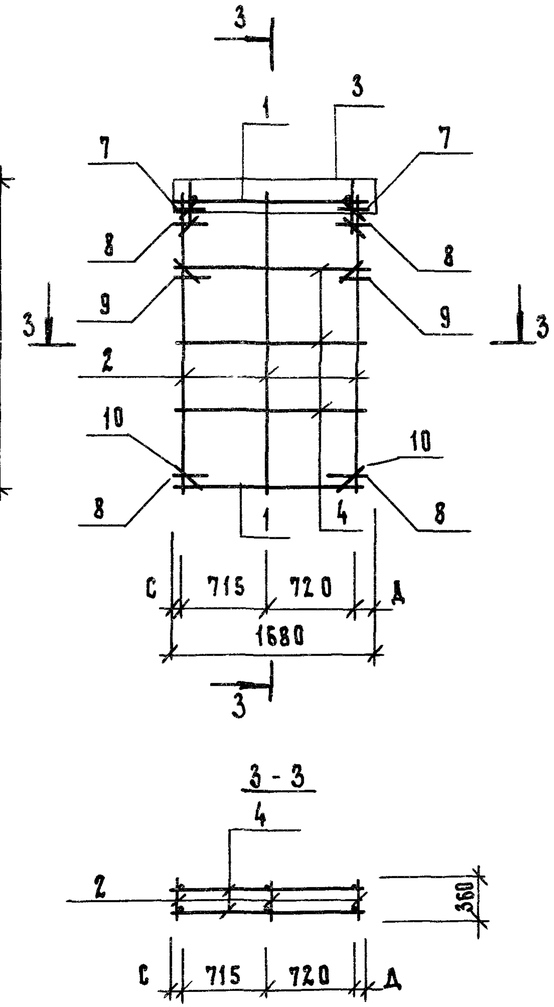


Рис. 3

остальное см. на рис. 2

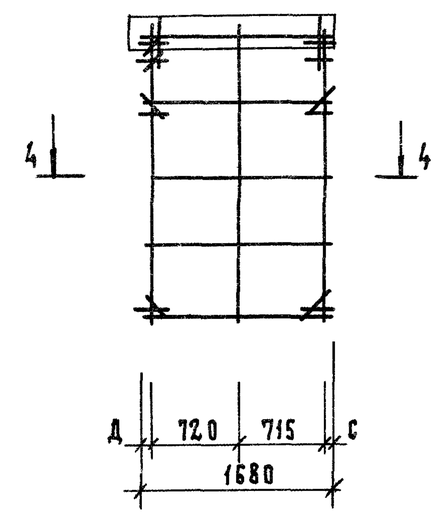


| Обозначение | Марка | Рис | Размеры, мм | | | | | Масса, кг |
|---|---|---|---|---|---|---|---|---|
| | | | L | А | Б | С | Д | |
| 1.117.1-19.1 1.1.0.00 | КП1 | 1 | 2350 | 965 | | 210 | 210 | 23,10 |
| -01 | КП2 | 1 | 2950 | 850 | 830 | 210 | 210 | 27,94 |
| -02 | КП3 | 2 | 1680 | | | 45 | 200 | 21,68 |
| -03 | КП3л | 3 | 1680 | | | 45 | 200 | 21,68 |

| | | |
|---|---|---|
| Нач.отд. | Гуров | |
| Н.контр. | Ильина | |
| ГИП | Гуров | |
| Рук.гр. | Канина | |
| Ст.инж. | Гиль | |
| Инжен. | Сальков | |

1.117.1-19.1 1.1.0.00 СБ

Каркас пространственный КП (КП 1 ... КП 3л) Сборочный чертеж

| Стадия | Масса | Масштаб |
|---|---|---|
| Р | см. табл. | 1:50 |
| Лист | Листов 1 | |

ЛенЗНИИЭП

| Инв. N подл. | Подп. и дата | Взам. инв. N |
|---|---|---|
| | | |

| Формат | Зона | Поз. | Обозначение | Наименование | Кол. на исполн. 1.117.1-19.1 3.1.0.00- | | | | | | | | | | Примечание |
|---|---|---|---|---|---|---|---|---|---|---|---|---|---|---|---|
| | | | | | — | 01 | 02 | 03 | 04 | 05 | | | | | |
| | | | | **Документация** | | | | | | | | | | | |
| 13 | | | 1.117.1-19.1 3.1.0.00 СБ | Сборочный чертеж | | | | | | | | | | | |
| 13 | | | 1.117.1-19.1 0.0.0.00 ТО | Техническое описание | | | | | | | | | | | |
| | | | | | | | | | | | | | | | |
| | | | | **Сборочные единицы** | | | | | | | | | | | |
| А4 | | 1 | 1.117.1-19.1 1.1.1.00-05 | Каркас плоский Кр 6 | 2 | 2 | | | | | | | | | |
| | | | -10 | Кр 11 | | | 2 | 2 | | | | | | | |
| | | | | Кр 13 | | | | | 2 | 2 | | | | | |
| А4 | | 2 | 1.117.1-19.1 1.1.1.00-09 | Каркас плоский Кр 10 | 4 | 4 | 5 | 5 | 3 | 3 | | | | | |
| | | | | | | | | | | | | | | | |
| А3 | | 3 | 1.117.1-19.1 1.1.2.00-01 | Сетка арматурная С2 | 3,13 | 3,13 | 3,13 | 3,13 | 1,03 | 1,03 | | | | | |
| | | 4 | -03 | Сетка арматурная С4 | 1 | 1 | 1 | 1 | | | | | | | |
| А4 | | 5 | 1.117.1-19.1 1.1.1.00-07 | Каркас плоский Кр 8 | | | | | 1 | 1 | | | | | |
| | | | | **Детали** | | | | | | | | | | | |
| | | | | | | | | | | | | | | | |
| | | | | ф5 ВрЕ; ГОСТ 6727-80 | | | | | | | | | | | |

| | | |
|---|---|---|
| Нач.отд. | Гуров | |
| Н.контр. | Ильина | |
| ГИП | Гуров | |
| Рук.гр. | Канина | |
| Ст.инж. | Гиль | |
| Инженер | Сальков | |

1.117.1-19.1 3.1.0.00

Каркас пространственный КП (КП 4 ... КП 6 л)

| Стадия | Лист | Листов |
|---|---|---|
| Р | 1 | 2 |

ЛенЗНИИЭП

| Инв. № подл. | Подп. и дата | Взам. инв. № |
|---|---|---|
| | | |

| Формат | Зона | Поз. | Обозначение | Наименование | Кол. на исполн. 1.117.1-19.1 3.1.0.00- | | | | | | | | | | Примечание |
|---|---|---|---|---|---|---|---|---|---|---|---|---|---|---|---|
| | | | | | – | 01 | 02 | 03 | 04 | 05 | | | | | |
| Б4 | | 5 | 1.117.1-19.1 3.1.0.01 | ℓ= 2570 | 6 | 6 | | | | | | | | | 0,37 кг |
| | | | 1.117.1-19.1 3.1.0.02 | ℓ= 3170 | | | 6 | 6 | | | | | | | 0,46 кг |
| | | | 1.117.1-19.1 3.1.0.03 | ℓ= 1020 | | | | | 3 | 3 | | | | | 0,15 кг |
| Б4 | | 9 | 1.117.1-19.1 3.1.0.04 | ℓ= 640 | | | | | 3 | 3 | | | | | 0,09 кг |
| | | | | | | | | | | | | | | | |
| Б4 | | 7 | 1.117.1-19.1 3.1.0.05 | ℓ=360 | 2 | 2 | 2 | 2 | 2 | 2 | | | | | 0,05 кг |
| А3 | | 8 | 1.117.1-19.1 1.1.4.00-11 | Петля строповочная П3 | 2 | 2 | | | | | | | | | |
| | | | -12 | П4 | | | 2 | 2 | | | | | | | |
| | | | -09 | П1 | | | | | 2 | 2 | | | | | |
| | | | | | | | | | | | | | | | |
| | | | | Изделие закладное | | | | | | | | | | | |
| А4 | | 10 | 1.117.1-19.1 1.1.3.00 | Мна1 | 2 | 2 | 2 | 2 | 2 | 2 | | | | | |
| А3 | | 11 | 1.117.1-19.1 1.1.4.00 | Ана1 | 4 | 4 | 4 | 4 | 2 | 2 | | | | | |
| | | 12 | -01 | Ан1 | 2 | 2 | 2 | 2 | | | | | | | |
| А4 | | 13 | 1.117.1-19.1 1.1.3.00-02 | Мна3 | 1 | 1 | 1 | 1 | | | | | | | |
| А4 | | 14 | 1.117.1-19.1 1.1.4.00-03 | Ана3 | 2 | 2 | 2 | 2 | | | | | | | |
| | | 15 | -07 | Ан5 | 8 | 8 | 8 | 8 | 4 | 4 | | | | | |
| | | | | | | | | | | | | | | | |
| | | | | | | | | | | | | | | | |

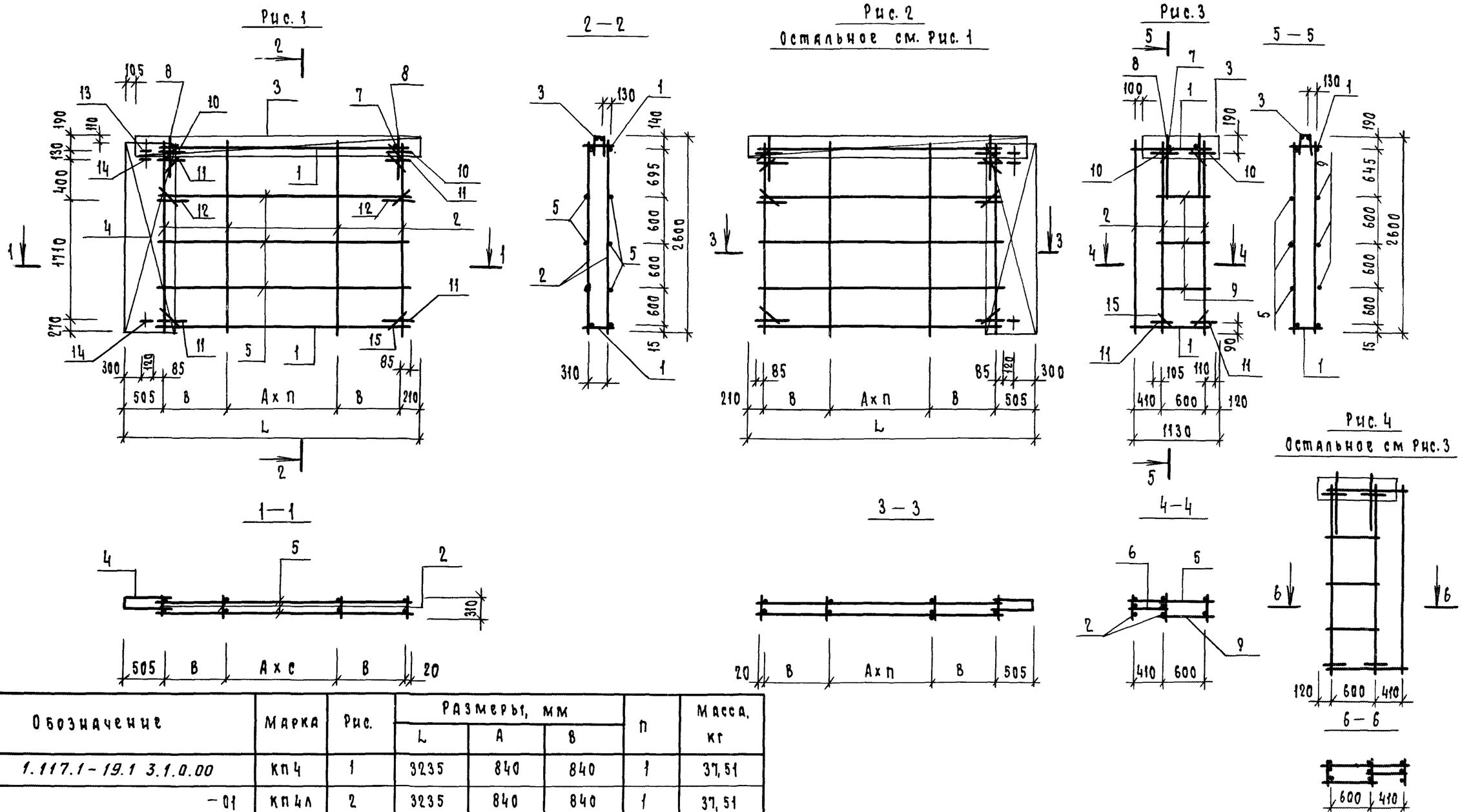


| Обозначение | Марка | Рис. | Размеры, мм | | | П | Масса, кг |
|---|---|---|---|---|---|---|---|
| | | | L | A | B | | |
| 1.117.1-19.1 3.1.0.00 | КП4 | 1 | 3235 | 840 | 840 | 1 | 37,51 |
| -01 | КП4л | 2 | 3235 | 840 | 840 | 1 | 37,51 |
| -02 | КП5 | 1 | 3835 | 800 | 760 | 2 | 43,64 |
| -03 | КП5л | 2 | 3835 | 800 | 760 | 2 | 43,64 |
| -04 | КП6 | 3 | — | — | — | — | 16,90 |
| -05 | КП6л | 4 | — | — | — | — | 16,90 |

| | | |
|---|---|---|
| Нач.отд. | Гуров | |
| Н.контр. | Цыбина | |
| ГИП | Гуров | |
| Рук.гр. | Канина | |
| Ст.инж. | Гиль | |
| Инженер | Сальков | |

1.117.1-19.1 3.1.0.00 СБ

Каркас пространственный КП (КП4 ... КП6л)

Сборочный чертеж

| Стадия | Масса | Масштаб |
|---|---|---|
| Р | см. табл. | |
| Лист | Листов 1 | |

ЛенЗНИИЭП

| Взам. инв. № | Подп. и дата | Инв. № подл. |
|---|---|---|
| | | |

| Зона | Поз. | Обозначение | Наименование | Кол. на исполн. 1.117.1-19.1 5.1.0.00- | | | | | | | | | | Примечание |
|---|---|---|---|---|---|---|---|---|---|---|---|---|---|---|
| | | | | — | 01 | 02 | 03 | | | | | | | |
| | | | Документация | | | | | | | | | | | |
| | | 1.117.1-19.1 5.1.0.00 СБ | Сборочный чертеж | × | × | × | × | | | | | | | |
| | | 1.117.1-19.1 0.0.0.00 ТО | Техническое описание | × | × | × | × | | | | | | | |
| | | | | | | | | | | | | | | |
| | | | Сборочные единицы | | | | | | | | | | | |
| | 1 | 1.117.1-19.1 1.1.1.00-02 | Каркас плоский Кр3 | 1 | 1 | | | | | | | | | |
| | | -05 | Кр6 | | | 1 | | | | | | | | |
| | | -10 | Кр11 | | | | 1 | | | | | | | |
| | | | | | | | | | | | | | | |
| | | | | | | | | | | | | | | |
| | 2 | -08 | Каркас плоский Кр 9 | 2 | 2 | | | | | | | | | |
| | 3 | -09 | Кр 10 | 2 | 2 | 4 | 4 | | | | | | | |
| | 4 | 1.117.1-19.1 1.1.1.00 | Кр 1 | 1 | 1 | 1 | 1 | | | | | | | |
| | 5 | -03 | Кр 4 | 2 | 2 | | | | | | | | | |
| | | -06 | Кр 7 | | | 2 | | | | | | | | |
| | | | | | | | | | | | | | | |

| | | |
|---|---|---|
| Нач.отд. | Гуров | |
| Н.контр. | Цыбина | |
| ГИП | Гуров | |
| Рук.гр. | Канина | |
| Ст.инж. | Гиль | |
| Инженер | Сальков | |

1.117.1-19.1 5.1.0.00

Каркас пространственный КП (КП7... КП9)

| Стадия | Лист | Листов |
|---|---|---|
| Р | 1 | 4 |

ЛенЗНИИЭП

| Инв.N подл. | Подп. и дата | Взам.инв.N |
|---|---|---|
| | | |

| Зона | Поз. | Обозначение | Наименование | Кол. на исполн. 1.117.1-19.1 5.1.0.00- | | | | | | | | | | Примечание |
|---|---|---|---|---|---|---|---|---|---|---|---|---|---|---|
| | | | | — | 01 | 02 | 03 | | | | | | | |
| | 5 | 1.117.1-19.1 1.1.1.00-11 | Кр12 | | | | 2 | | | | | | | |
| | 6 | 1.117.1-19.1 1.1.2.00-01 | Сетка арматурная С2 | 2,17 | 2,17 | 2,95 | | | | | | | | М |
| | 7 | 1.117.1-19.1 1.1.2.00 | С1 | 4 | 4 | 4 | | | | | | | | |
| | 8 | -02 | С3 | 1 | 1 | | | | | | | | | |
| | | | | | | | | | | | | | | |
| | | | | | | | | | | | | | | |
| | | | Изделие закладное | | | | | | | | | | | |
| | | | | | | | | | | | | | | |
| | 13 | 1.117.1-19.1 1.1.3.00 | МНа 1 | 2 | 2 | 2 | 2 | | | | | | | |
| | 14 | 1.117.1-19.1 1.1.4.00 | АНа 1 | 4 | 4 | 4 | 4 | | | | | | | |
| | 15 | -01 | АН 1 | 2 | 2 | 2 | 2 | | | | | | | |
| | 16 | -07 | АН 5 | 8 | 8 | 8 | 8 | | | | | | | |

| Зона | Поз. | Обозначение | Наименование | Кол. на исполн. 1.117.1-19.1 5.1.0.00- | | | | | | | | | | Примечание |
|---|---|---|---|---|---|---|---|---|---|---|---|---|---|---|
| | | | | — | 01 | 02 | 03 | | | | | | | |
| | | | | | | | | | | | | | | |
| | | | | | | | | | | | | | | |
| | | | | | | | | | | | | | | |
| | | | | | | | | | | | | | | |
| | | | | | | | | | | | | | | |
| | | | | | | | | | | | | | | |
| | | | Детали | | | | | | | | | | | |
| | | | | | | | | | | | | | | |
| | | | Петля строповочная | | | | | | | | | | | |
| | 12 | 1.117.1-19.1 1.1 4.00-09 | П1 | 2 | 2 | | | | | | | | | |
| | | -10 | П2 | | | 2 | | | | | | | | |
| | | -11 | П3 | | | | 2 | | | | | | | |
| | | | | | | | | | | | | | | |
| | | | Ф5Вр I ГОСТ 6727-80 | | | | | | | | | | | |
| | 9 | 1.117.1-19.1 5.1.0.01 | ℓ = 1920 | 4 | 4 | | | | | | | | | 0,28 кг |
| | | 1.117.1-19.1 5.1.0.02 | ℓ = 2570 | | | 4 | | | | | | | | 0,37 кг |
| | | 1.117.1-19.1 5.1.0.03 | ℓ = 3170 | | | | 4 | | | | | | | 0,46 кг |
| | | | | | | | | | | | | | | |
| | | | | | | | | | | | | | | |

| Инв.№ подл. | Подп. и дата | Взам. инв.№ |
|---|---|---|
| | | |

| Зона | Поз. | Обозначение | Наименование | Кол. на исполн. 1.117.1-19.1 5.1.0.00- | | | | | | | | | | Примечание |
|---|---|---|---|---|---|---|---|---|---|---|---|---|---|---|
| | | | | – | 01 | 02 | 03 | | | | | | | |
| | | | Ф5Вр I, ГОСТ 6727-80 | | | | | | | | | | | |
| | 10 | 1.117.1-19.1 5.1.0.04 | ℓ = 340 | 2 | 2 | | | | | | | | | 0,05 кг |
| | | 1.117.1-19.1 5.1.0.05 | ℓ = 460 | | | 4 | | | | | | | | 0,07 кг |
| | | 1.117.1-19.1 5.1.0.06 | ℓ = 360 | 12 | 12 | 15 | 18 | | | | | | | 0,05 кг |
| | | 1.117.1-19.1 5.1.0.07 | ℓ = 760 | | | | 4 | | | | | | | 0,11 кг |
| | 11 | 1.117.1-19.1 5.1.0.08 | ℓ = 530 | 2 | 2 | | | | | | | | | 0,03 кг |

Рис. 1

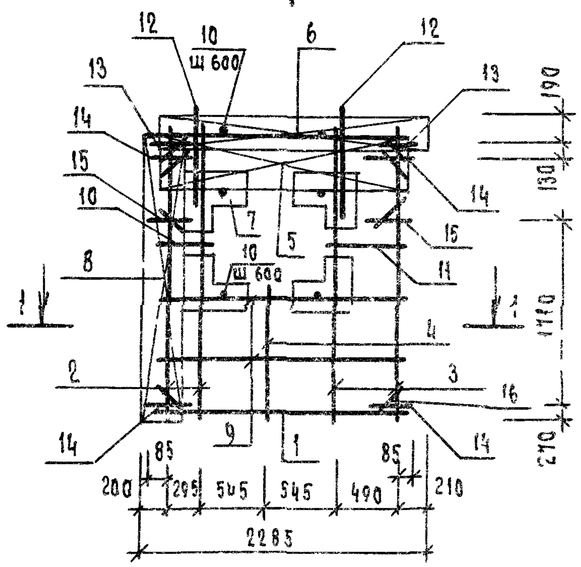


2—2

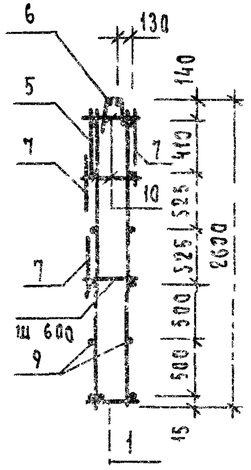


Рис 2
Остальное см рис 1

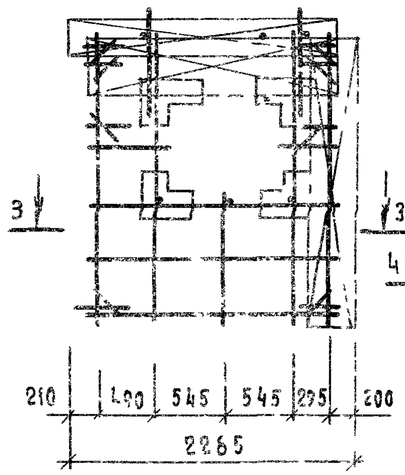


Рис. 3

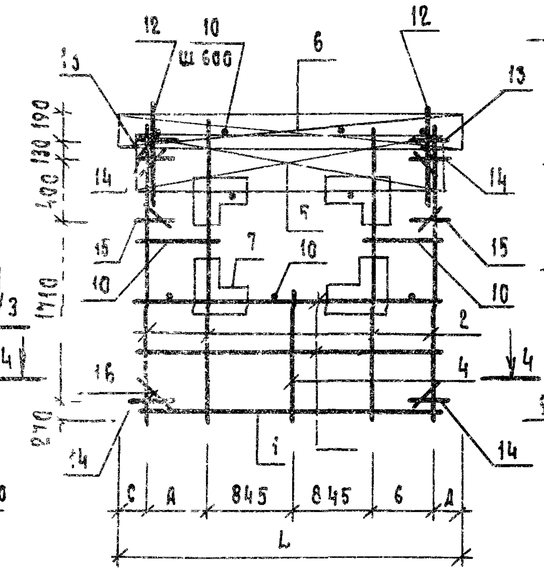


5-5

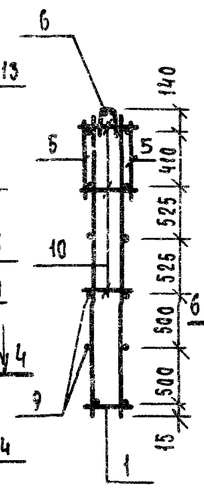


Рис. 4
Остальное см Рис. 3

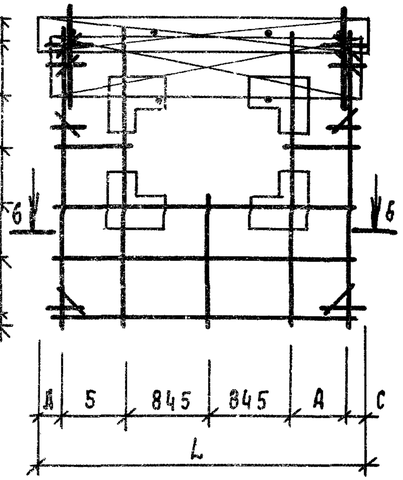


1—1

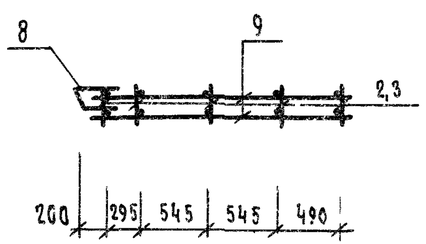


3—3

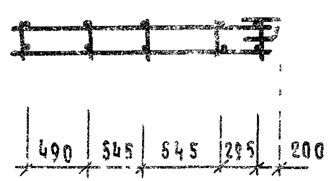


4—4

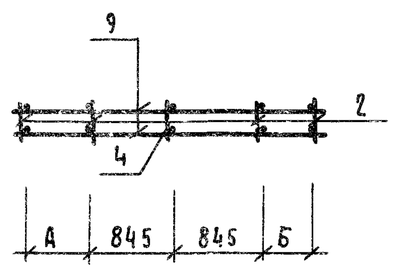


6—6

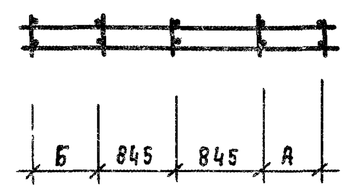


| Обозначение | Марка | Рис | Размеры, мм | | | | | Масса, кг |
|---|---|---|---|---|---|---|---|---|
| | | | L | А | Б | С | Д | |
| 1.117.1-19.1 5.1.0.00 | КП7 | 1 | — | — | — | — | — | 43,70 |
| -01 | КП7А | 2 | — | — | — | — | — | 43,70 |
| -02 | КП8 | 3 | 2950 | 420 | 420 | 210 | 210 | 39,44 |
| -03 | КП9 | 3 | 3550 | 720 | 720 | 210 | 210 | 44,97 |

| | | |
|---|---|---|
| Нач отд. | Гуров | |
| Н.контр | Навина | |
| ГИП | Гуров | |
| Рук. гр. | Канина | |
| Ст. инж. | Гиль | |

1.117.1-19.1 5.1.0.00 СБ

Каркас пространственный КП (КП7 ... КП9)
Сборочный чертеж

| Стадия | Масса | Масштаб |
|---|---|---|
| Р | см. табл | |
| Лист | Листов 1 | |

| Зона | Поз. | Обозначение | Наименование | Кол. на исполн. 1.117.1-19.1 3.2.0.00 - | | | | | | | | | | Примечание |
|---|---|---|---|---|---|---|---|---|---|---|---|---|---|---|
| | | | | — | 01 | 02 | 03 | 04 | 05 | | | | | |
| | | | | | | | | | | | | | | |
| | | | Документация | | | | | | | | | | | |
| | | | | | | | | | | | | | | |
| 5 | | 1.117.1-19.1 3.2.0.00 СБ | Сборочный чертеж | × | × | × | × | × | × | | | | | |
| 5 | | 1.117.1-19.1 0.0.0.00 ТО | Техническое описание | × | × | × | × | × | × | | | | | |
| | | | | | | | | | | | | | | |
| | | | Сборочные единицы | | | | | | | | | | | |
| | | | | | | | | | | | | | | |
| 4 | 1 | 1.117.1-19.1 1.1.1.00-05 | Каркас плоский Кр 6 | 1 | 1 | 1 | 1 | | | | | | | |
| | | -10 | Каркас плоский Кр 11 | | | | | 1 | 1 | | | | | |
| 4 | 2 | -09 | Каркас плоский Кр 10 | 4 | 4 | 4 | 4 | 4 | 4 | | | | | |
| 4 | 3 | 1.117.1-19.1 3.1.1.00 | Каркас плоский Кр 13 | 1 | 1 | 1 | 1 | 1 | 1 | | | | | |
| 4 | 4 | 1.117.1-19.1 1.1.1.00-06 | Каркас плоский Кр 7 | 2 | 2 | 2 | 2 | 2 | 2 | | | | | |
| 3 | 5 | 1.117.1-19.1 1.1.2.00 | Сетка арматурная С1 | 4 | 4 | 4 | 4 | 4 | 4 | | | | | |
| 3 | 6 | -01 | Сетка арматурная С2 | 2,85 | 2,85 | 3,13 | 3,13 | 3,73 | 3,73 | | | | | М |
| 3 | 12 | -03 | Сетка арматурная С4 | | | 1 | 1 | 1 | 1 | | | | | |

| | | |
|---|---|---|
| Нач.отд. | Гуров | |
| Н.контр. | Цыбина | |
| ГИП | Гуров | |
| Рук.гр. | Канина | |
| Ст.инж. | Гиль | |
| Инженер | Сальков | |

1.117.1-19.1 3.2.0.00

Каркас пространственный КП (КП 10 ... КП 12 л)

| Стадия | Лист | Листов |
|---|---|---|
| Р | 1 | 2 |

ЛенЗНИИЭП

| Инв. № подл. | Подп. и дата | Взам. инв. № |
|---|---|---|
| | | |

| Формат | Зона | Поз. | Обозначение | Наименование | Кол. на исполн. 1.117.1-19.1 3.2.0.00- — | 01 | 02 | 03 | 04 | 05 | | | | | Примечание |
|---|---|---|---|---|---|---|---|---|---|---|---|---|---|---|---|
| | | | | Изделие закладное | | | | | | | | | | | |
| А4 | | 13 | 1.117.1-19.1 1.1.3.00 | Мна 1 | 1 | 1 | 2 | 2 | 2 | 2 | | | | | |
| А4 | | 14 | -01 | Мна 2 | 1 | 1 | | | | | | | | | |
| А4 | | 15 | -02 | Мна 3 | | | 1 | 1 | 1 | 1 | | | | | |
| | | | | Детали | | | | | | | | | | | |
| | | | | Петля строповочная | | | | | | | | | | | |
| А3 | | 11 | 1.117.1-19.1 1.1.4.00-10 | П2 | 2 | 2 | 2 | 2 | | | | | | | |
| | | | -11 | П3 | | | | | 2 | 2 | | | | | |
| | | | | Стержень гнутый | | | | | | | | | | | |
| А3 | | 16 | 1.117.1-19.1 1.1.4.00 | АНа 1 | 4 | 4 | 4 | 4 | 4 | 4 | | | | | |
| | | 17 | -01 | АН 1 | 2 | 2 | 2 | 2 | 2 | 2 | | | | | |
| | | 18 | -03 | АНа 3 | | | 2 | 2 | 2 | 2 | | | | | |
| | | 19 | -05 | АН 5 | 8 | 8 | 8 | 8 | 8 | 8 | | | | | |
| | | | | ф5 Вр1 ГОСТ 6727-80, | | | | | | | | | | | |
| Б4 | | 7 | 1.117.1-19.1 3.2.0.01 | ℓ=2570 | 4 | 4 | 4 | 4 | | | | | | | 0,37 кг |
| | | | 1.117.1-19.1 3.2.0.02 | ℓ=3170 | | | | | 4 | 4 | | | | | 0,47 кг |
| Б4 | | 8 | 1.117.1-19.1 3.2.0.03 | ℓ=460 | 4 | 4 | 4 | 4 | | | | | | | 0,07 кг |
| Б4 | | 9 | 1.117.1-19.1 3.2.0.04 | ℓ=760 | | | | | 4 | 4 | | | | | 0,11 кг |
| Б4 | | 10 | 1.117.1-19.1 3.2.0.05 | ℓ=360 | 15 | 15 | 15 | 15 | 18 | 18 | | | | | 0,05 кг |

Рис. 1

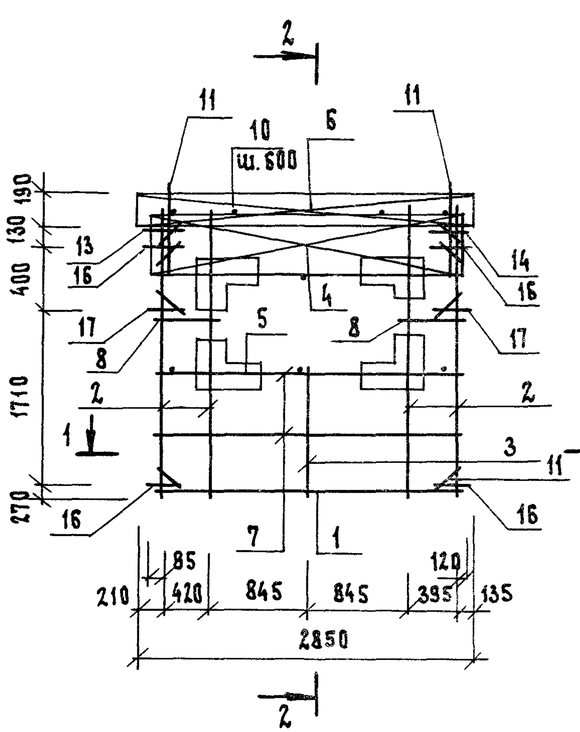


2 - 2

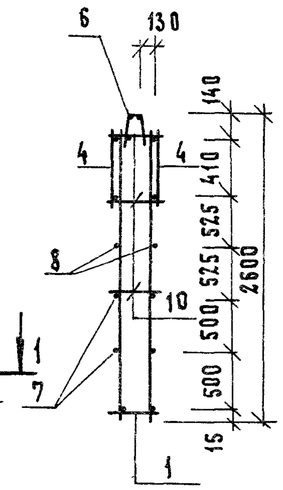


Рис. 2
остальное см. Рис. 1

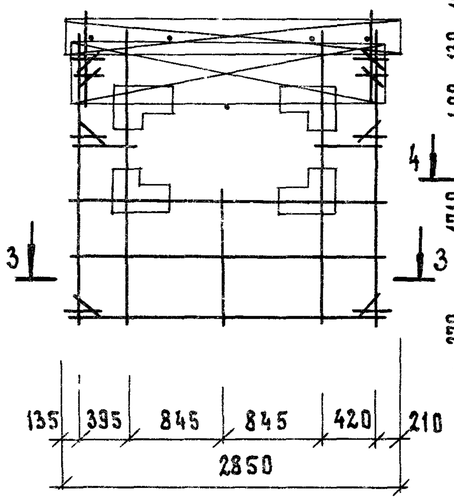


Рис. 3

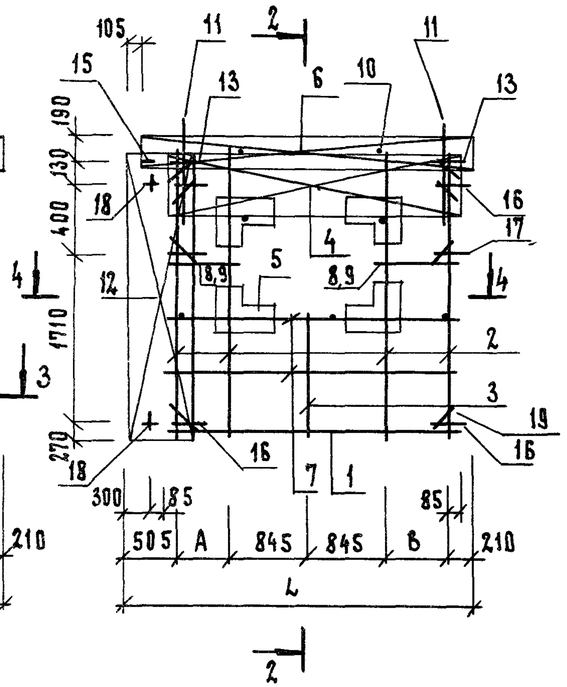


Рис. 4
Остальное см. Рис. 3

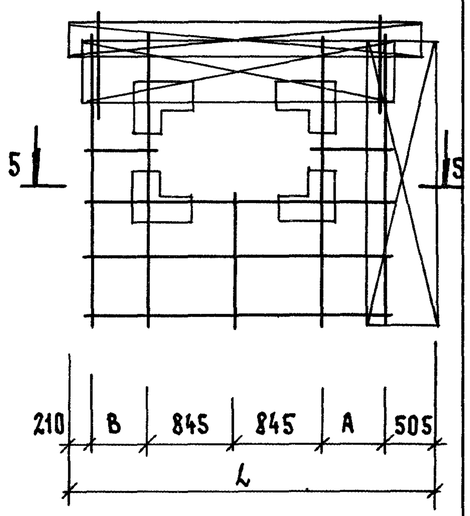


1 - 1

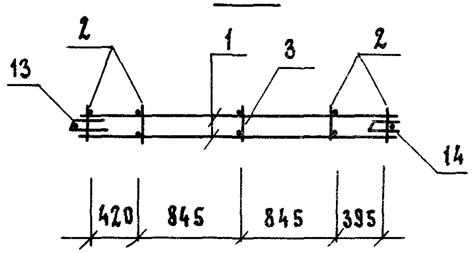


3 - 3

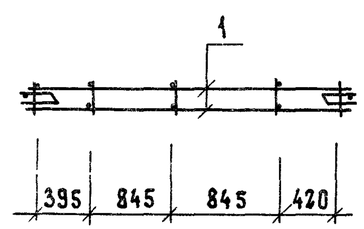


4 - 4

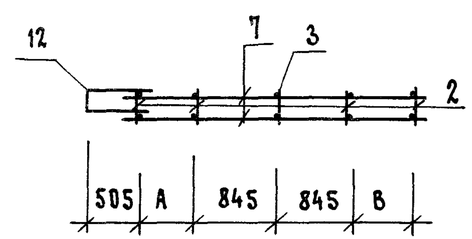


5 - 5

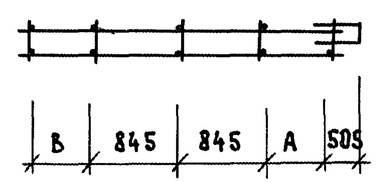


| Обозначение | Марка | Рис | Размеры, мм | | | Масса, кг |
|---|---|---|---|---|---|---|
| | | | L | A | B | |
| 1.117.1-19.1 3.2.0.00 | КП 10 | 1 | — | — | — | 39.39 |
| -01 | КП 10л | 2 | — | — | — | 39,39 |
| -02 | КП 11 | 3 | 3235 | 410 | 420 | 46,79 |
| -03 | КП 11л | 4 | 3235 | 410 | 420 | 46,79 |
| -04 | КП 12 | 3 | 3835 | 710 | 720 | 50,40 |
| -05 | КП 12л | 4 | 3835 | 710 | 720 | 50,40 |

| | | | |
|---|---|---|---|
| Нач.отд. | Гуров | | |
| Н.контр. | Ильина | | |
| ГИП | Гуров | | |
| Рук.гр. | Камина | | |
| Ст.инж. | Гиль | | |

1.117.1-19.1 3.2.0.00 СБ

Каркас пространственный КП (КП 10 ... КП 12л) Сборочный чертеж

| Стадия | Масса | Масштаб |
|---|---|---|
| Р | см. табл. | |
| Лист 1 | Листов 1 | |

| Зона | Поз. | Обозначение | Наименование | Кол. на исполн. 1.117.1 ... 1.2.0.00 - | | | | | | | | | | Примечание |
|---|---|---|---|---|---|---|---|---|---|---|---|---|---|---|
| | | | | - | 01 | | | | | | | | | |
| | | | **Документация** | | | | | | | | | | | |
| | | 1.117.1-19.1 1.2.0.00 СБ | Сборочный чертеж | | | | | | | | | | | |
| | | 1.117.1-19.1 0.0.0.00 ТО | Техническое описание | | | | | | | | | | | |
| | | | **Сборочные единицы** | | | | | | | | | | | |
| | 1 | 1.136.5 - 17.01.00.000 - 01 | Блок оконный ОРС9-9 | | 1 | | | | | | | | | |
| | | 1.136.5 - 17.03.00.000 - 04 | Блок оконный ОРС9-15 | 1 | | | | | | | | | | |
| | | | **Материалы** | | | | | | | | | | | |
| | 2 | | Сталь оцинкованная ГОСТ 7118-78 | 0,3 | 0,2 | | | | | | | | | м2 |

| | | |
|---|---|---|
| Нач.отд. | Гуров | |
| Н.контр. | Ильина | |
| ГИП | Гуров | |
| Рук.гр. | Канина | |
| Ст.инж. | Гиль | |

1.117.1-19.1 1.2.0.00

Блок оконный ОБ (ОБ1, ОБ2)

| Стадия | Лист | Листов |
|---|---|---|
| Р | 1 | 2 |

ЛенЗНИИЭП

| Инв. № подл. | Подп. и дата | Взам. инв. № |
|---|---|---|
| | | |

| Формат | Зона | Поз. | Обозначение | Наименование | Кол. на испол. 1.117.1-19.1 1.2.0.00- | | | | | | | | | | Примечание |
|---|---|---|---|---|---|---|---|---|---|---|---|---|---|---|---|
| | | | | | - | 01 | | | | | | | | | |
| | | | | Наличник ГОСТ 8242-75 | | | | | | | | | | | |
| | | 3 | | тип. I сеч. 54 х 13 | 3,5 | 3,0 | | | | | | | | | м |
| | | 4 | | сеч 74 х 13 | 1,6 | 1,0 | | | | | | | | | м |
| | | 5 | | Прокладка резиновая | 3,5 | 3,0 | | | | | | | | | м |
| | | | | пористая уплотняющая | | | | | | | | | | | |
| | | | | ГОСТ 19177-81 | | | | | | | | | | | |
| | | 6 | | Пакля просмоленная | 0,02 | 0,016 | | | | | | | | | м3 |
| | | | | | | | | | | | | | | | |
| | | 7 | | Мастика герметизиру- | 3,2 | 2,7 | | | | | | | | | кг |
| | | | | ющая нетвердеющая | | | | | | | | | | | |
| | | | | строительная ГОСТ 14791-79 | | | | | | | | | | | |

Рис. 1

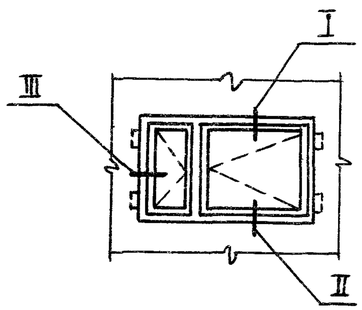


Рис. 2

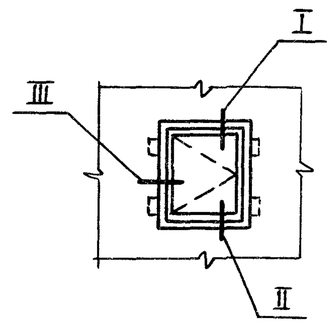


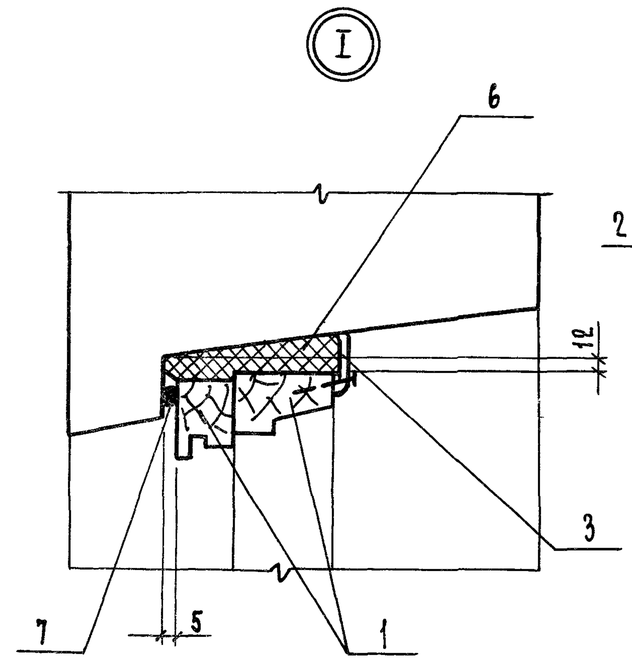


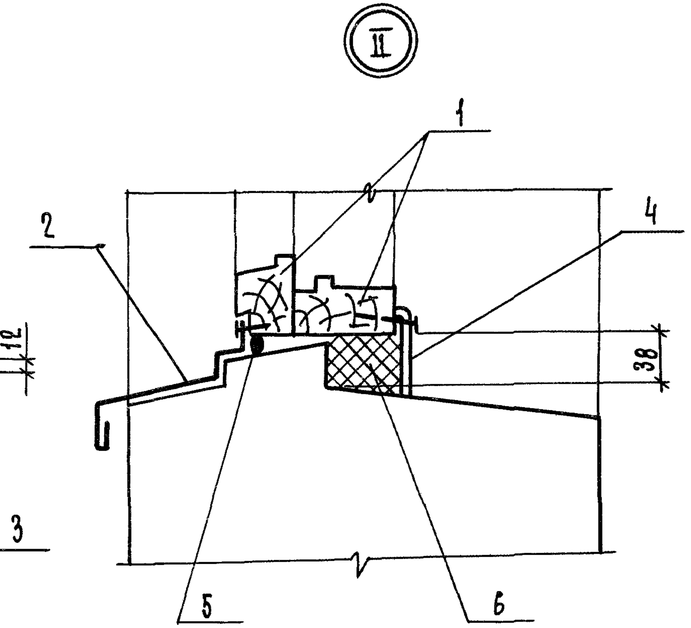


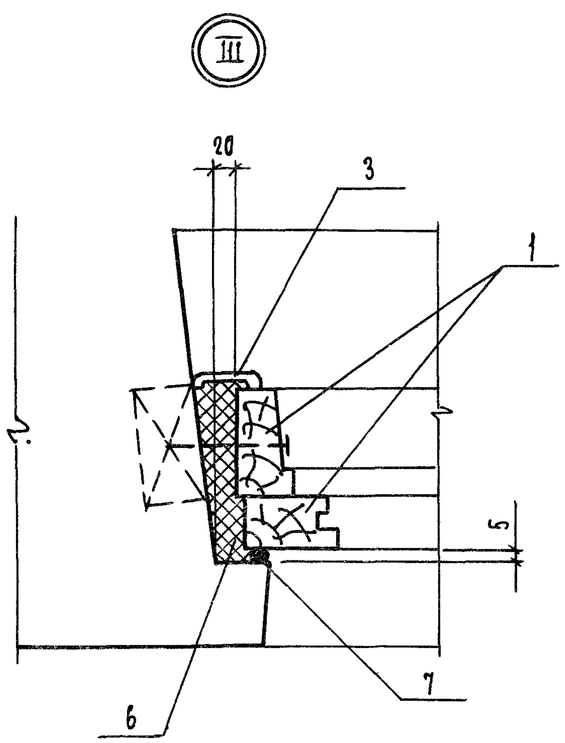


| Обозначение | Марка | Рис. | Объем, м³ древесины в чистоте |
|---|---|---|---|
| 1.117.1-19.1 1.2.0.00 | ОБ1 | 1 | 0,0792 |
| —01 | ОБ2 | 2 | 0,052 |
| | | | |

*Оконные переплеты условно не показаны*

| | | | |
|---|---|---|---|
| Нач.отд. | Гуров | | |
| Н.контр. | Ильина | | |
| ГИП | Гуров | | |
| Рук.гр. | Канина | | |
| Ст.инж. | Гиль | | |

1.117.1-19.1 1.2.0.00 СБ

Блок оконный ОБ1 (ОБ1, ОБ2) Сборочный чертеж

| Стадия | Масса | Масштаб |
|---|---|---|
| Р | см. табл | — |
| Лист | Листов 1 | |

ЛенЗНИИЭП

| Формат | Зона | Поз. | Обозначение | Наименование | Кол. | Примечание |
|---|---|---|---|---|---|---|
| | | | | | | |
| | | | | Документация | | |
| | | | | | | |
| Б4 | | | 1.117.1-19.1 1.1.1.00 СБ | Сборочный чертеж | | |
| Б4 | | | 1.117.1-19.1 0.0.0.00 ТО | Техническое описание | | |
| | | | | | | |
| | | | Переменные данные для исполнений: | | | |
| | | | | | | |
| | | | | 1.117.1-19.1 1 1.1.00 | | Кр 1 |
| | | | | Детали | | |
| | | | | | | |
| Б4 | | 1 | 1.117.1-19.1 1.1.1.01 | Ф5ВрI; ГОСТ 6727-80; ℓ=360 | 4 | 0,05 кг |
| Б4 | | 2 | 1.117.1-19.1 1.1.1.02 | Ф6А III; ГОСТ 5781-82; ℓ=1020 | 2 | 0,23 кг |
| | | | | | | |
| | | | | 1.117.1-19.1 1.1.1.00-01 | | Кр 2 |
| | | | | Детали | | |
| | | | | | | |
| Б4 | | 1 | 1.117.1-19.1 1.1.1.01 | Ф5ВрI; ГОСТ 6727-80; ℓ=360 | 5 | 0,05 кг |
| Б4 | | 2 | 1.117.1-19.1 1.1.1.03 | Ф6А III; ГОСТ 5781-82; ℓ=1480 | 2 | 0,33 кг |
| | | | | | | |
| | | | | 1.117.1-19.1 1.1.1.00-02 | | Кр 3 |
| | | | | Детали | | |
| | | | | | | |
| Б4 | | 1 | 1.117.1-19.1 1.1.1.03 | Ф5ВрI; ГОСТ 6727-80; ℓ=360 | 7 | 0,05 кг |
| Б4 | | 2 | 1.117.1-19.1 1.1.1.04 | Ф6А III; ГОСТ 5781-82; ℓ=1970 | 2 | 0,44 кг |

| | | |
|---|---|---|
| Нач.отд. | Гуров | |
| Н.контр. | Ильина | |
| ГИП | Гуров | |
| Рук. гр. | Канина | |
| Ст.инж. | Гиль | |
| Инженер | Сальков | |

1.117.1-19.1 1.1.1.00

Каркас плоский (Кр 1... Кр 6)

| Стадия | Лист | Листов |
|---|---|---|
| Р | 1 | 3 |

ЛенЗНИИЭП

| Формат | Зона | Поз. | Обозначение | Наименование | Кол. | Примечание |
|---|---|---|---|---|---|---|
| | | | | 1.117.1-19.1 1.1.1.00-03 | | Кр 4 |
| | | | | Детали | | |
| | | | | | | |
| Б4 | | 1 | 1.117.1-19.1 1.1.1.05 | Ф5 Вр I; ГОСТ 6727-80; ℓ=450 | 13 | 0,06 кг |
| Б4 | | 2 | 1.117.1-19.1 1.1.1.06 | Ф10 А III; ГОСТ 5781-82; ℓ=1970 | 2 | 1,22 кг |
| | | | | | | |
| | | | | 1.117.1-19.1 1.1.1.00-04 | | Кр 5 |
| | | | | Детали | | |
| | | | | | | |
| Б4 | | 1 | 1.117.1-19.1 1.1.1.05 | Ф5 Вр I; ГОСТ 6727-80; ℓ=450 | 10 | 0,06 кг |
| Б4 | | 2 | 1.117.1-19.1 1.1.1.07 | Ф10 А III; ГОСТ 5781-82; ℓ=1480 | 2 | 0,91 кг |
| | | | | | | |
| | | | | 1.117.1-19.1 1.1.1.00-05 | | Кр 6 |
| | | | | Детали | | |
| | | | | | | |
| Б4 | | 1 | 1.117.1-19.1 1.1.1.01 | Ф5 Вр I; ГОСТ 6727-80; ℓ=360 | 9 | 0,05 кг |
| Б4 | | 2 | 1.117.1-19.1 1.1.1.08 | Ф6 А III; ГОСТ 5781-82; ℓ=2570 | 2 | 0,57 кг |

Инв.№ подл. | Подп. и дата | Взам.инв.№

| Формат | Зона | Поз. | Обозначение | Наименование | Кол. | Примечание |
|---|---|---|---|---|---|---|
| | | | | 1.117.1-19.1 1.1.1.00-06 | | Кр7 |
| | | | | Детали | | |
| Б4 | | 1 | 1.117.1-19.1 1.1.1.05 | ф 5 Вр I; ГОСТ 6727-80; ℓ=450 | 17 | 0,06 кг |
| Б4 | | 2 | 1.117.1-19.1 1.1.1.08 | ф 10 А III; ГОСТ 6781-82; ℓ=2570 | 2 | 1,59 кг |
| | | | | | | |
| | | | | 1.117.1-19.1 1.1.1.00-07 | | Кр 8 |
| | | | | Детали | | |
| Б4 | | 1 | 1.117.1-19.1 1.1.1.05 | ф 5 Вр I; ГОСТ 6727-80; ℓ=450 | 5 | 0,06 кг |
| Б4 | | 2 | 1.117.1-19.1 1.1.1.09 | ф 6 А III; ГОСТ 5781-82; ℓ=2480 | 2 | 0,55 кг |
| | | | | | | |
| | | | | 1.117.1-19.1 1.1.1.00-08 | | Кр 9 |
| | | | | Детали | | |
| Б4 | | 1 | 1.117.1-19.1 1.1.1.01 | ф 5 Вр I; ГОСТ 6727-80; ℓ=360 | 13 | 0,05 кг |
| Б4 | | 2 | 1.117.1-19.1 1.1.1.10 | ф 12 А III; ГОСТ 5781-82; ℓ=2480 | 2 | 2,20 кг |
| | | | | | | |
| | | | | 1.117.1-19.1 1.1.1.00-09 | | Кр 10 |
| | | | | Детали | | |
| Б4 | | 1 | 1.117.1-19.1 1.1.1.01 | ф 5 Вр I; ГОСТ 6727-80; ℓ=360 | 9 | 0,05 кг |
| Б4 | | 2 | 1.117.1-19.1 1.1.1.09 | ф 6 А III; ГОСТ 5781-82; ℓ=2480 | 2 | 0,55 кг |
| | | | | | | |
| | | | | 1.117.1-19.1 1.1.1.00-10 | | Кр 11 |
| | | | | Детали | | |
| Б4 | | 1 | 1.117.1-19.1 1.1.1.01 | ф 5 Вр I; ГОСТ 6727-80; ℓ=360 | 11 | 0,05 кг |
| Б4 | | 2 | 1.117.1-19.1 1.1.1.11 | ф 6 А III; ГОСТ 5781-82; ℓ=3170 | 2 | 0,70 кг |
| | | | | | | |
| | | | | 1.117.1-19.1 1.1.1.00-11 | | Кр 12 |
| | | | | Детали | | |
| | | | | | | |
| Б4 | | 1 | 1.117.1-19.1 1.1.1.05 | ф 5 Вр I; ГОСТ 6727-80; ℓ=450 | 21 | 0,06 кг |
| Б4 | | 2 | 1.117.1-19.1 1.1.1.12 | ф 10 А III; ГОСТ 5781-82; ℓ=3170 | 2 | 1,96 кг |

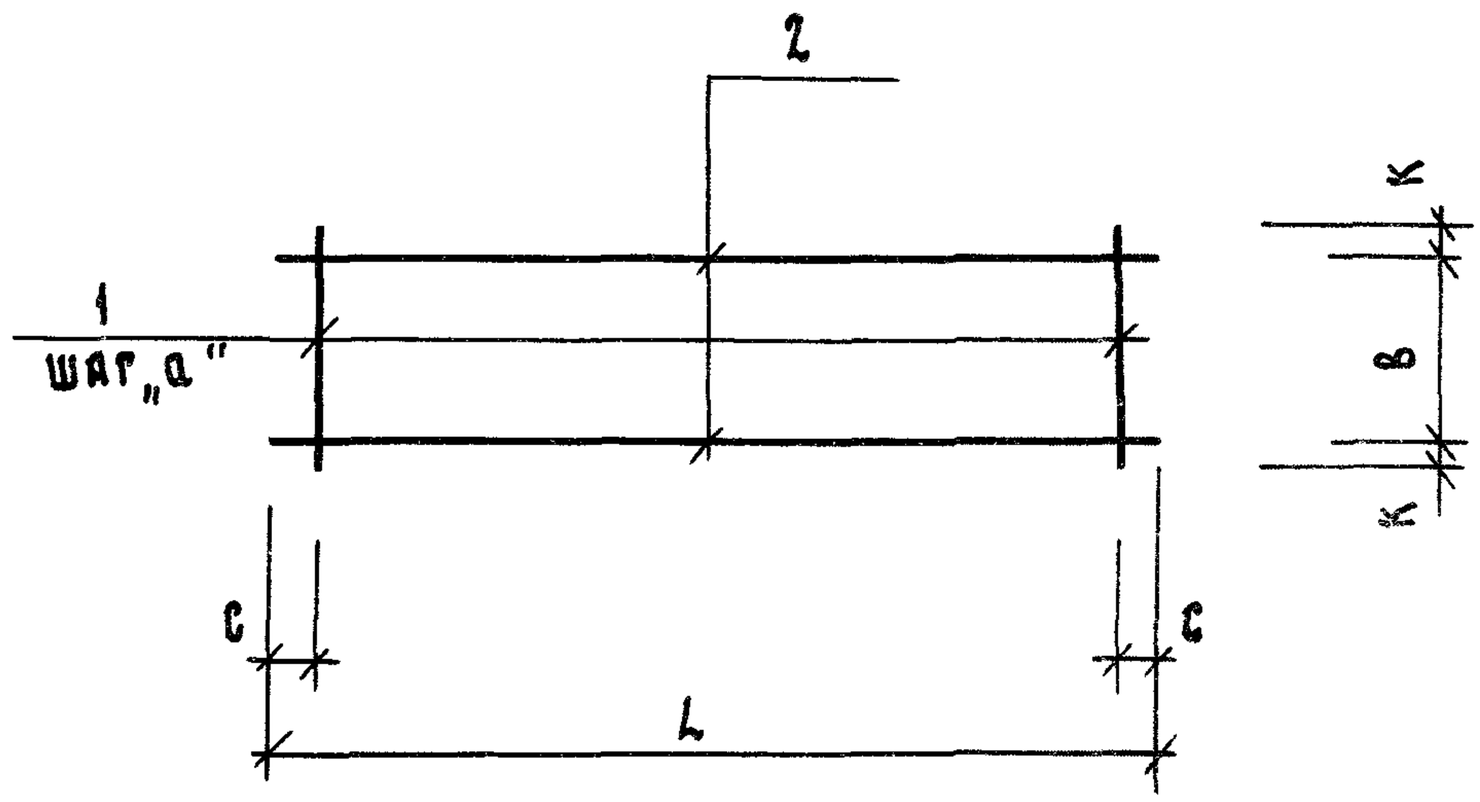


| Обозначение | Марка | Размеры, мм | | | | | Масса, кг |
|---|---|---|---|---|---|---|---|
| | | L | в | а | с | к | |
| 1.117.1-19.1 1.1.1.00 | Кр1 | 1020 | 310 | 300 | 60 | 25 | 0,66 |
| —01 | Кр2 | 1480 | 310 | 300 | 140 | 25 | 0,91 |
| —02 | Кр3 | 1970 | 310 | 300 | 85 | 25 | 1,23 |
| —03 | Кр4 | 1970 | 410 | 150 | 85 | 20 | 3,22 |
| —04 | Кр5 | 1480 | 410 | 150 | 65 | 20 | 2.42 |
| —05 | Кр6 | 2570 | 310 | 300 | 85 | 25 | 1,59 |
| —06 | Кр7 | 2570 | 410 | 150 | 85 | 20 | 4,20 |
| —07 | Кр8 | 2480 | 410 | 600 | 40 | 20 | 1,40 |
| —08 | Кр9 | 2480 | 310 | 200 | 40 | 25 | 5,05 |
| —09 | Кр10 | 2480 | 310 | 300 | 40 | 25 | 1,55 |
| —10 | Кр11 | 3170 | 310 | 300 | 85 | 25 | 1,95 |
| —11 | Кр12 | 3170 | 410 | 150 | 85 | 20 | 5,18 |

Взам. инв. №

Подп. и дата

Инв. № подл.

| | | |
|---|---|---|
| Нач.отд. | Гуров | |
| Н.контр. | Ильина | |
| ГИП | Гуров | |
| Рук.гр. | Канина | |
| Ст.инж. | Пиль | |

1.117.1-19.1 1.1.1.00 СБ

Каркас плоский Кр (Кр1 ... Кр12) Сборочный чертеж.

| Стадия | Масса | Масштаб |
|---|---|---|
| Р | см. табл. | |
| Лист | Листов 1 | |

| Формат | Зона | Поз. | Обозначение | Наименование | Кол. | Примечание |
|---|---|---|---|---|---|---|
| | | | | | | |
| | | | | Документация | | |
| | | | | | | |
| А4 | | | 1.117.1-19.1 3.1.1.00 СБ | Сборочный чертеж | | |
| А3 | | | 1.117.1-19.1 0.0.0.00 ТО | Техническое описание | | |
| | | | | | | |
| | | | | | | |
| | | | | Детали | | |
| | | | | | | |
| Б4 | | 1 | 1.117.1-19.1 1.1.1.01 | Ф5 Вр I; ГОСТ 6727-80; ℓ=360 | 4 | 0,05 кг |
| Б4 | | 2 | 1.117.1-19.1 3.1.1.01 | Ф5 Вр I; ГОСТ 6727-80; ℓ=260 | 2 | 0,04 кг |
| Б4 | | 3 | 1.117.1-19.1 3.1.1.02 | Ф6 А III; ГОСТ 5781-82; ℓ=640 | 2 | 0,14 кг |
| Б4 | | 4 | 1.117.1-19.1 3.1.1.03 | Ф6 А III; ГОСТ 5781-82; ℓ=1050 | 1 | 0,23 кг |

| | | | |
|---|---|---|---|
| Нач.отд. | Гуров | | 1.117.1-19.1 3.1.1.00 |
| Н.контр. | Ильина | | |
| РИП | Гуров | | Каркас плоский Кр 13 |
| Рук.гр. | Канина | | |
| Ст.инж. | Гиль | | |

| Стадия | Лист | Листов |
|---|---|---|
| Р | | 1 |

ЦНИИЭП

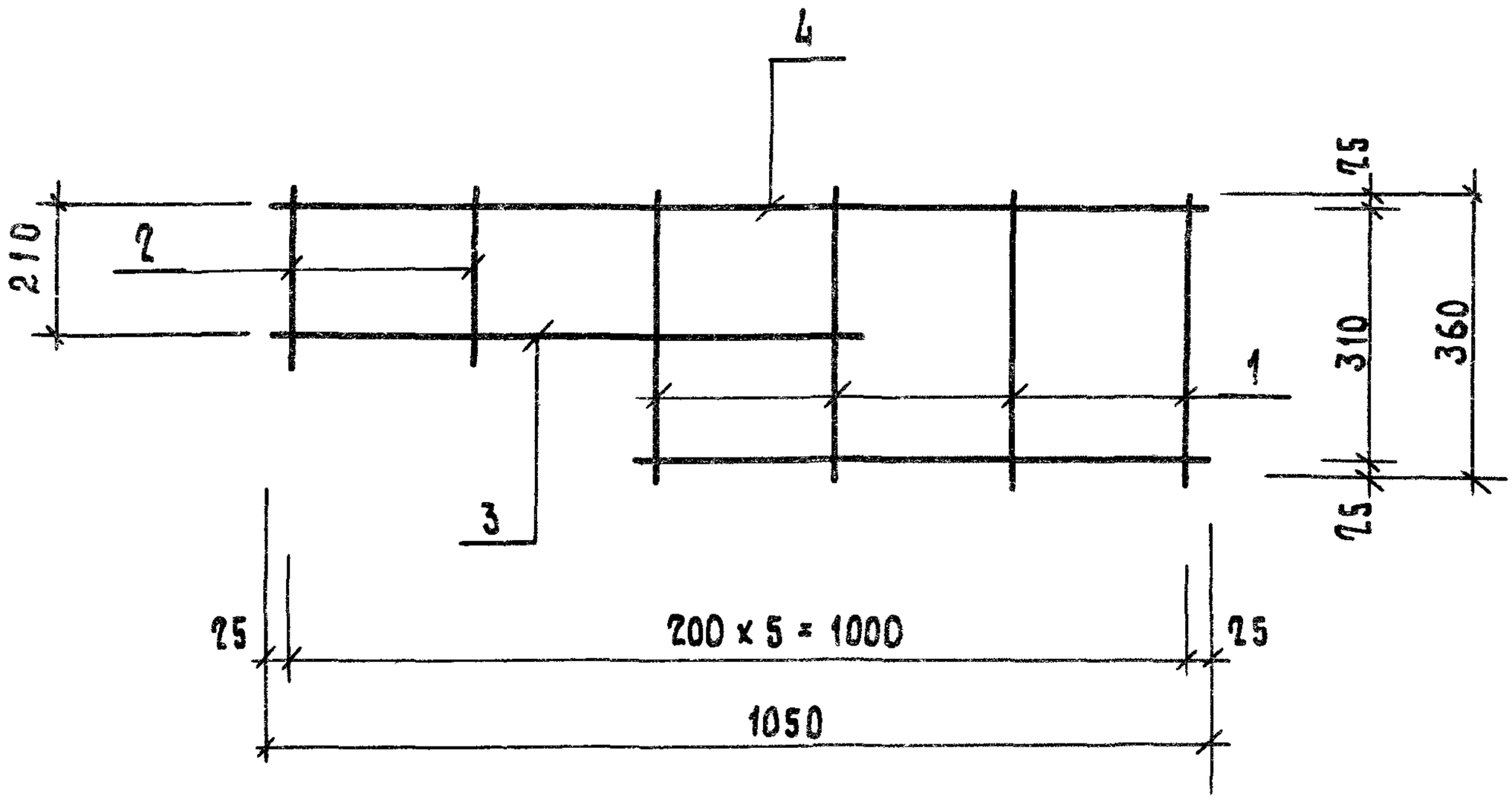


| | | | |
|---|---|---|---|
| Нач.отд. | Гуров | | |
| Н. контр. | Ильина | | |
| ГИП | Гуров | | |
| Рук.гр. | Канина | | |
| Ст.инж. | Гиль | | |

1.117.1-19.1 3.1.1.00 СБ

Каркас плоский
КР 13
Сборочный чертеж

| Стадия | Масса | Масштаб |
|---|---|---|
| Р | 0,79кг | |
| Лист | Листов 1 | |

ПенЗНИИЭП

Взам.инв.№ | Подп. и дата | Инв.№ подл.

| Формат | Зона | Поз | Обозначение | Наименование | Кол | Примечание |
|---|---|---|---|---|---|---|
| | | | | | | |
| | | | | Документация | | |
| | | | | | | |
| А3 | | | 1.117.1-19.1 1.1.2.00 СБ | Сборочный чертеж | | |
| А3 | | | 1.117.1-19.1 0.0.0.00 ТО | Техническое описание | | |
| | | | | | | |
| | | | Переменные данные | Для исполнения: | | |
| | | | | | | |
| | | | | 1.117.1-19.1 1.1.2.00 | | С1 |
| | | | | Детали | | |
| | | | | | | |
| | | | | 4Вр I; ГОСТ 6727-80 | | |
| Б4 | | 1 | 1.117.1-19.1 1.1.2.01 | ℓ=600 | 12 | 0,03 кг |
| Б4 | | 2 | 1.117.1-19.1 1.1.2.02 | ℓ=300 | 12 | 0,05 кг |
| | | | | | | |
| | | | | 1.117.1-19.1 1.1.2.00-01 | | С2 |
| | | | | Детали | | |
| | | | | | | |
| | | | | 4Вр I; ГОСТ 6727-80 | | |
| Б4 | | 1 | 1.117.1-19.1 1.1.2.03 | ℓ=590 | 7 | 0,05 кг |
| Б4 | | 2 | 1.117.1-19.1 1.1.2.04 | ℓ=1300 | 2 | 0,09 кг |

| | | | |
|---|---|---|---|
| Нач отд. | Гуров | | 1.117.1-19.1 1.1.2.00 |
| Н контр. | Ильина | | Сетка арматурная С (С1 ... С4) |
| ГИП | Гуров | | |
| Рук гр | Канина | | |
| Ст инж. | Гиль | | |

| Стадия | Лист | Листов |
|---|---|---|
| Р | 1 | 2 |

ПензНИИЭП

| Формат | Зона | Поз. | Обозначение | Наименование | Кол. | Примечание |
|---|---|---|---|---|---|---|
| | | | | 1.117.1-19.1 1.1.2.00-02 | | С4 |
| | | | | Детали | | |
| | | | | | | |
| | | | | 4ВрI; ГОСТ 6727-80 | | |
| Б4 | | 1 | 1.117.1-19.1 1.1.2.05 | ℓ=1420 | 15 | 0,13кг |
| Б4 | | 2 | 1.117.1-19.1 1.1.2.06 | ℓ=2830 | 7 | 0,26кг |
| | | | | | | |
| | | | | 1.117.1-19.1 1.1.2.00-03 | | С3 |
| | | | | Детали | | |
| | | | | | | |
| | | | | 4ВрI; ГОСТ 6727-80 | | |
| Б4 | | 1 | 1.117.1-19.1 1.1.2.07 | ℓ=890 | 15 | 0,08кг |
| Б4 | | 2 | 1.117.1-19.1 1.1.2.06 | ℓ=2830 | 4 | 0,26кг |

Взам инв N | Подп. и дата | Инв. N подл.

Рис. 1

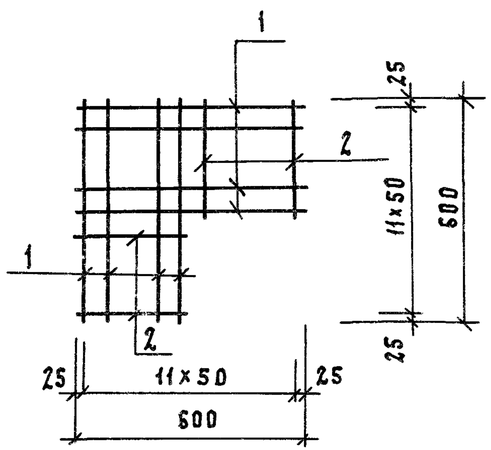


Рис. 4

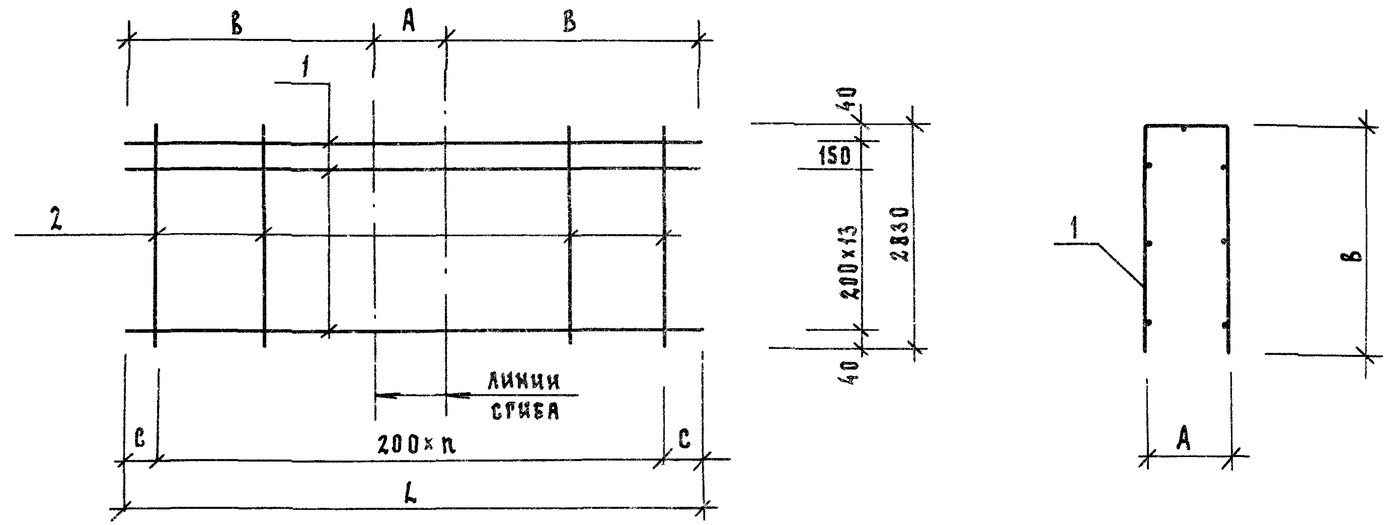


Рис. 2

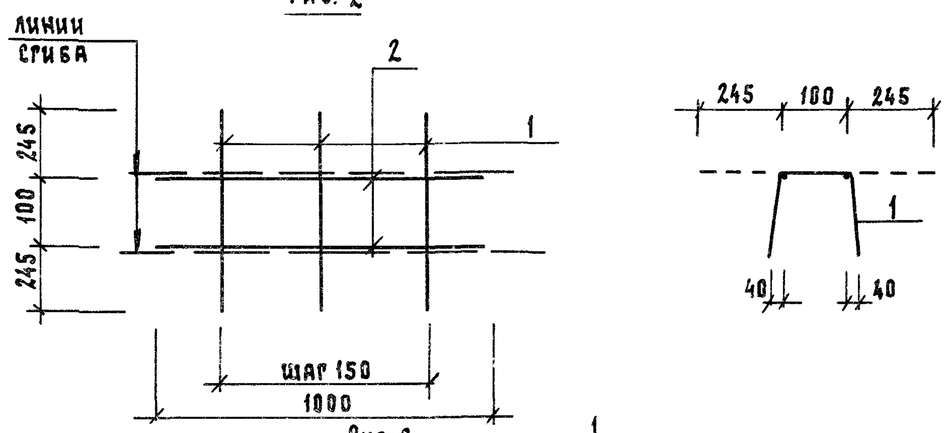


Рис. 3

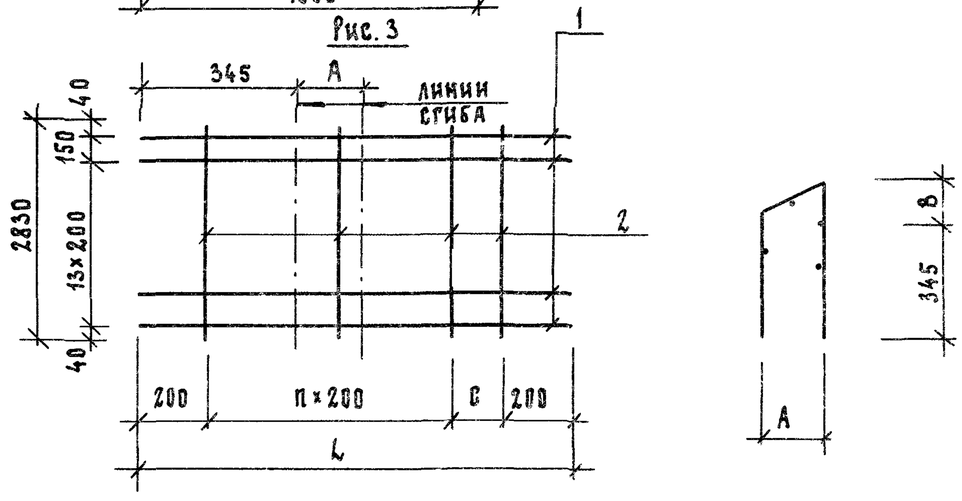


| Обозначение | Марка | Рис. | Размеры, мм | | | | n | Масса, кг |
|---|---|---|---|---|---|---|---|---|
| | | | L | A | B | C | | |
| 1.117.1-19.1 1.1.2.00 | С1 | 1 | — | — | — | — | — | 0.96 |
| -01 | С2 | 2 | — | 100 | — | — | — | 0.53 |
| -02 | С3 | 3 | 890 | 130 | 55 | 90 | 2 | 2.24 |
| -03 | С4 | 4 | 1420 | 220 | 600 | 110 | 6 | 3.77 |

| | | |
|---|---|---|
| Нач.отд. | Гуров | |
| Н.контр. | Ильина | |
| ГИП | Гуров | |
| Рук.гр. | Канина | |
| Ст.инж. | Тиль | |
| Инженер | Сальков | |

1.117.1-19.1 1.1.2.00 СБ

Сетка арматурная с (С1...С4) Сборочный чертеж

| Стадия | Масса | Масштаб |
|---|---|---|
| Р | см. табл. | |
| Лист | Листов 1 | |

ЛенЗНИИЭП

| Зона | Поз. | Обозначение | Наименование | Кол на испол 1.117.1-19.1 1.1.3.00 - | | | | | | | | | | Приме-чание |
|---|---|---|---|---|---|---|---|---|---|---|---|---|---|---|
| | | | | — | 01 | 02 | 03 | | | | | | | |
| | | | Документация | | | | | | | | | | | |
| | | 1.117.1-19.1 1.1.3.00 СБ | Сборочный чертеж | X | X | X | X | | | | | | | |
| | | 1.117.1-19.1 0.0.0.00 ТО | Техническое описание | X | X | X | X | | | | | | | |
| | | | | | | | | | | | | | | |
| | | | Детали | | | | | | | | | | | |
| | 1 | 1.117.1-19.1 1.1.3.01 | Ф12 А I ГОСТ 5781-82, ℓ= 1130 | | | | 1 | | | | | | | 1.00 кг |
| | | 1.117.1-19.1 1.1.3.02 | ℓ= 1240 | 1 | 1 | | | | | | | | | 1.10 кг |
| | | 1.117.1-19.1 1.1.3.03 | ℓ= 1280 | | | 1 | | | | | | | | 1.14 кг |
| | | | Полоса 6х30 ГОСТ 103-76 / В Ст3пс6 ГОСТ 380-71* | | | | | | | | | | | |
| | 2 | 1.117.1-19.1 1.1.3.04 | ℓ=40 | | | 1 | | | | | | | | 0,06 кг |
| | | 1.117.1-19.1 1.1.3.05 | ℓ= 55 | 1 | 1 | | 1 | | | | | | | 0,08 кг |
| | | | | | | | | | | | | | | |
| | | | Марка | Мна1 | Мна2 | Мна3 | Мна4 | | | | | | | |

| | | |
|---|---|---|
| Нач.отд. | Гуров | |
| Н.контр. | Ильина | |
| ГИП | Гуров | |
| Рук.гр. | Канина | |
| Ст.инж. | Гиль | |

1.117.1-19.1 1.1.3.00

Изделие закладное Мна (Мна1... Мна4)

| Стадия | Лист | Листов |
|---|---|---|
| Р | | 1 |

ЛенЗНИИЭП

Рис. 1

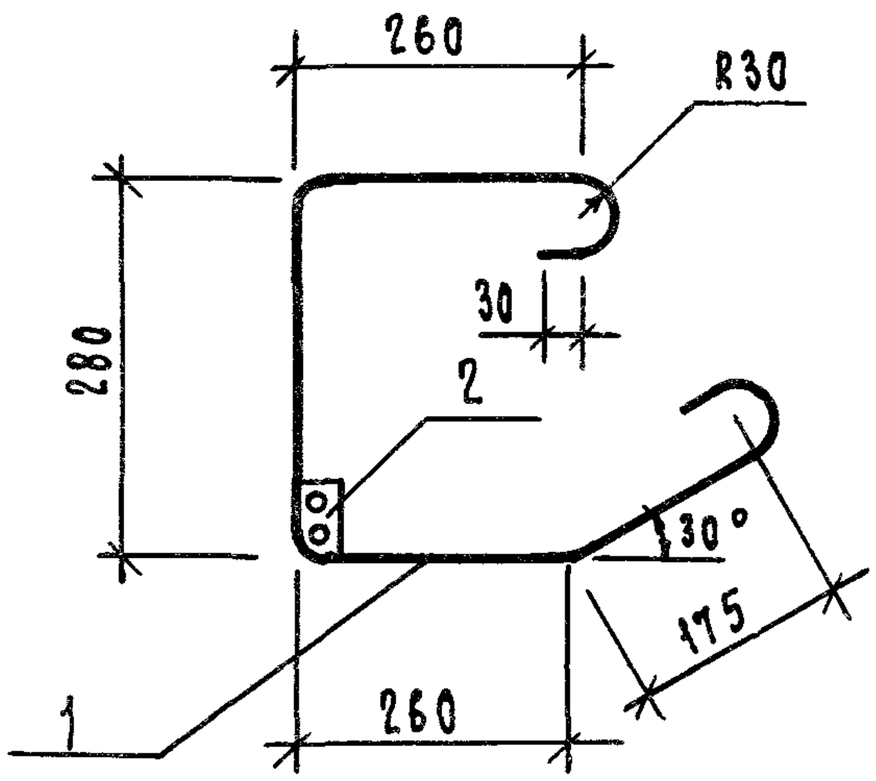


Поз. 2

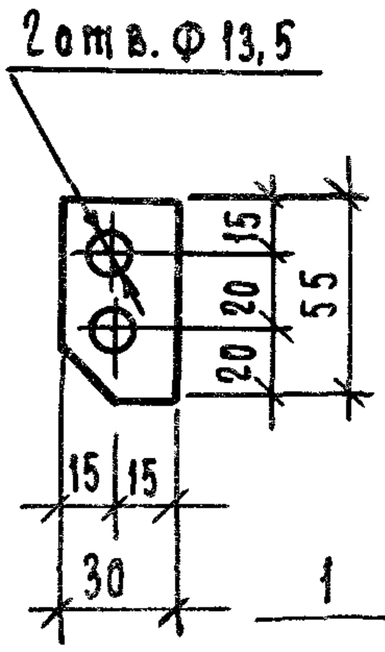


Рис. 2

Остальное - см. рис. 1

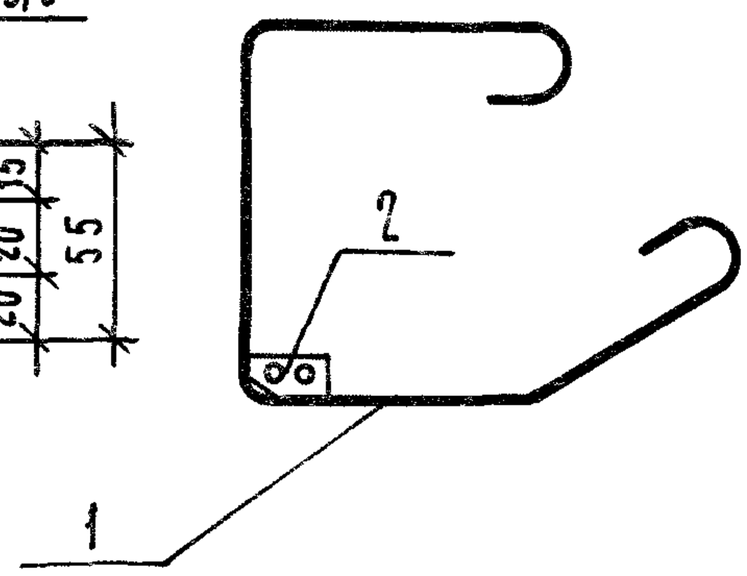


Рис. 3

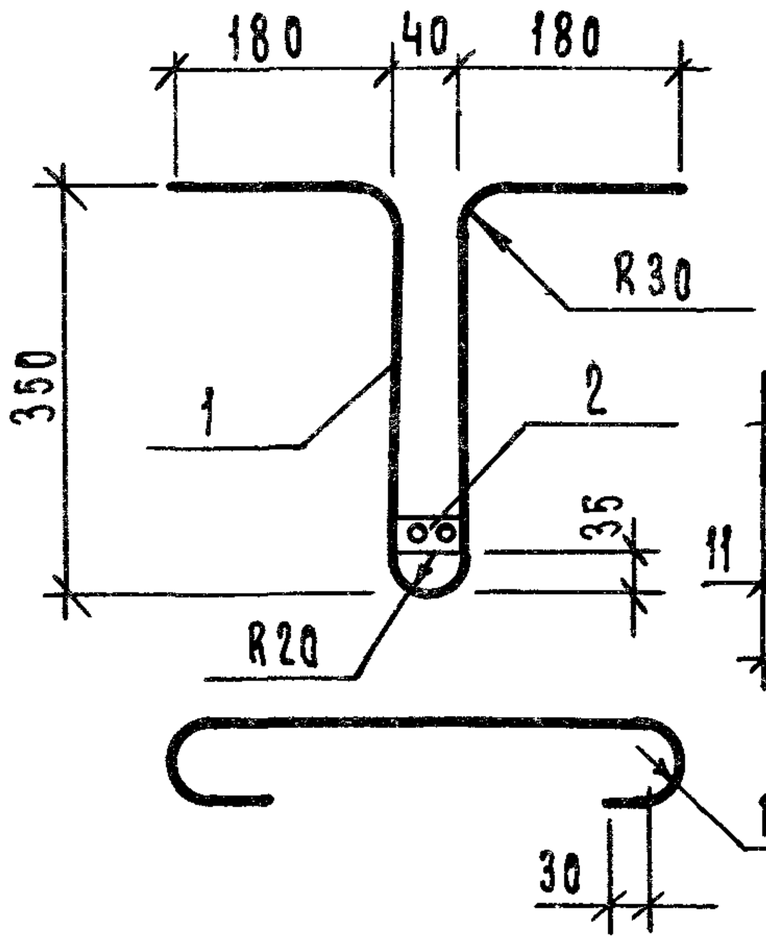


Поз. 2

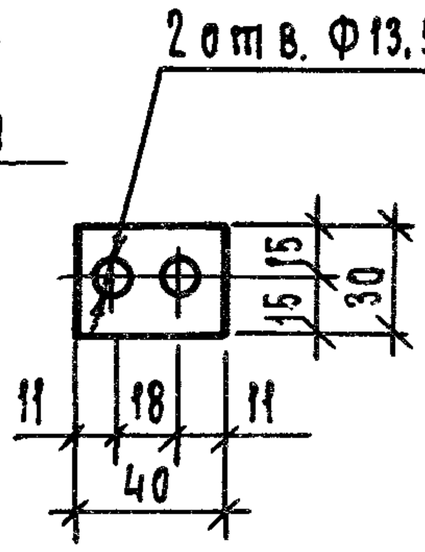


Рис. 4

Остальное - см. рис. 1

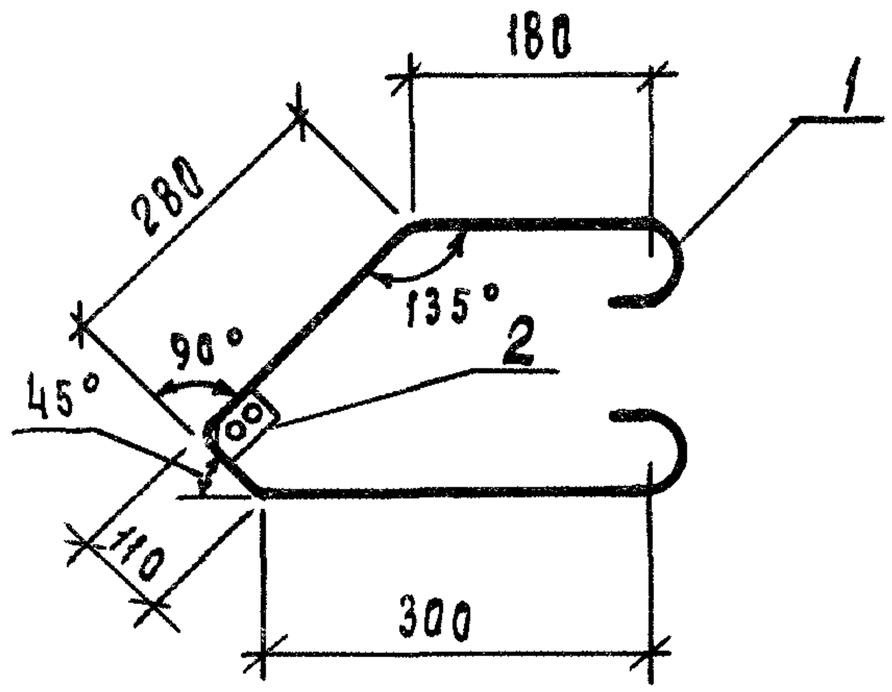


| Обозначение | Марка | Рис. | Масса, кг |
|---|---|---|---|
| 1.117.1-19.1 1.1.3.00 | Мна 1 | 1 | 1,18 |
| -01 | Мна 2 | 2 | 1,18 |
| -02 | Мна 3 | 3 | 1,20 |
| -03 | Мна 4 | 4 | 1,08 |

Взам инв N

Подп и дата

Инв N подл.

| | | |
|---|---|---|
| Нач.отд. | Туров | |
| Н.контр. | Ильина | |
| ГИП | Туров | |
| Рук.гр. | Канина | |

1.117.1-19.1 1.1.3.00 СБ

Изделие закладное Мна (Мна 1... Мна 4) Сборочный чертеж

| Стадия | Масса | Масштаб |
|---|---|---|
| Р | см. табл. | — |
| Лист | Листов 1 | |

Рис. 1

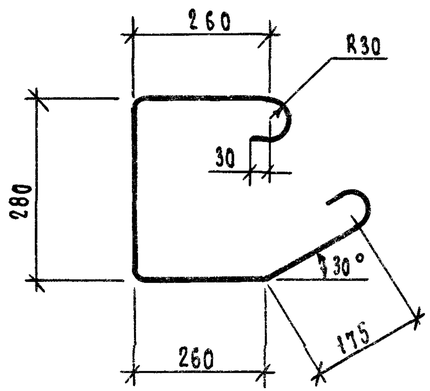


Рис. 2

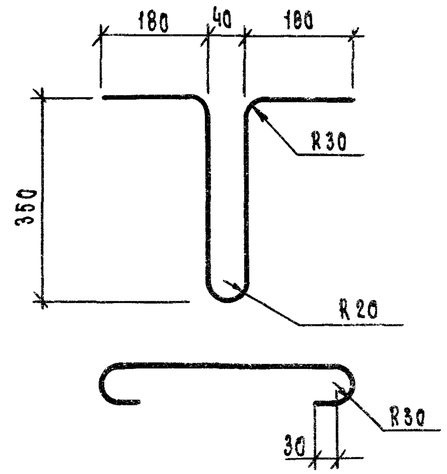


Рис. 3

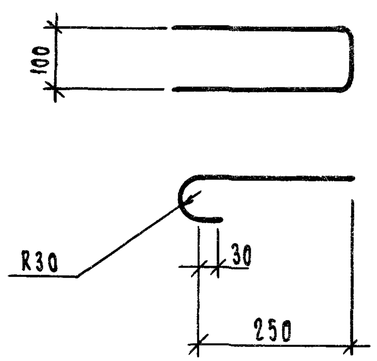


Рис. 4

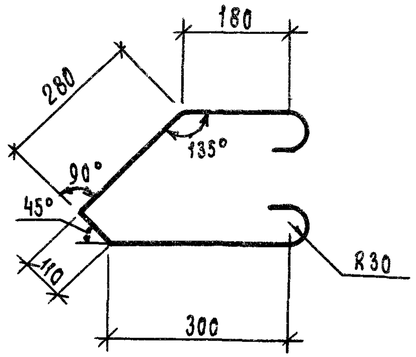


Рис. 5

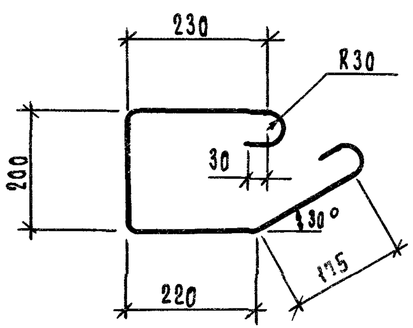


Рис. 6

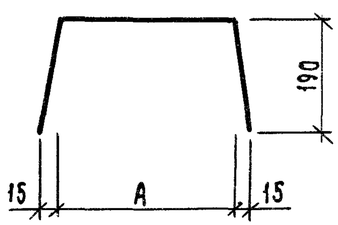


Рис. 7

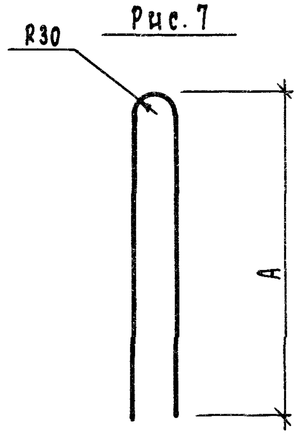


Таблица 1

| Обозначение | Марка | Рис. | A, мм | Материал | ℓ, мм | Масса, кг |
|---|---|---|---|---|---|---|
| 1.117.1-19.1 1.1.4.00 | Ан а 1 | 1 | — | Ф12АI ГОСТ 5781-82 | 1240 | 1,10 |
| -01 | Ан 1 | | | | | |
| -02 | Ан 2 | 5 | — | Ф12АI ГОСТ 5781-82 | 1170 | 1,04 |
| -03 | Ан а 3 | 2 | — | Ф12АI ГОСТ 5781-82 | 1280 | 1,14 |
| -04 | Ан 3 | 3 | — | Ф12АI ГОСТ 5781-82 | 850 | 0,75 |
| -05 | Ан 4 | 4 | — | Ф12АI ГОСТ 5781-82 | 1130 | 1,00 |
| -06 | Ан а 4 | | | | | |
| -07 | Ан 5 | 6 | 300 | Проволока 5ВрI ГОСТ 6727-80 | 680 | 0,10 |
| -08 | Ан 6 | | 350 | Проволока 5ВрI ГОСТ 6727-80 | 730 | 0,11 |
| -09 | П1 | 7 | 870 | Ф12АсII ГОСТ 5781-82, 10ГТ | 1800 | 1,60 |
| -10 | П2 | | 990 | Ф14АсII ГОСТ 5781-82, 10ГТ | 2040 | 2,46 |
| -11 | П3 | | 1100 | Ф16АсII ГОСТ 5781-82, 10ГТ | 2260 | 3,57 |
| -12 | П4 | | 1240 | Ф18АсII ГОСТ 5781-82, 10ГТ | 2540 | 5,07 |
| -13 | П5 | | 1370 | Ф20АсII ГОСТ 5781-82, 10ГТ | 2800 | 6,90 |

Таблица 2

| Обозначение | Покрытие |
|---|---|
| 1.117.1-19.1 1.1.4.00, -01 -03, -06 | Цинковое толщиной 120 мкм |

1.117.1-19.1 1.1.4.00

| | | | |
|---|---|---|---|
| Нач.отд. | Гуров | | |
| Н.контр. | Ильина | | |
| ГИП | Гуров | | |
| Рук.гр. | Канина | | |
| Ст.инж. | Гиль | | |

Стержень гнутый Ан (Ан1... Ан6); петля П (П1... П5)

| Стадия | Масса | Масштаб |
|---|---|---|
| Р | см. табл. | — |
| Лист | Листов 1 | |

ЛенЗНИИЭП

| Марка элемента | Изделия арматурные | | | | | | | | | Изделия закладные | | | | | | | | | | | | Общий расход кг |
|---|---|---|---|---|---|---|---|---|---|---|---|---|---|---|---|---|---|---|---|---|---|---|
| | Арматура класса | | | | | | | | Всего кг | Арматура класса | | | | | | | | Прокат марки | | | Всего кг | |
| | А III | | | | | Вр I | | | | А I | | | Ас II | | | | | ВСт3пс6 | | | | |
| | ГОСТ 5781-82 | | | | | ГОСТ 6727-80 | | | | ГОСТ 5781-82 | | | ГОСТ 5781-82 | | | | | ГОСТ 103-76 | | | | |
| | Ф6 | Ф10 | Ф12 | | Итого | Ф4 | Ф5 | Итого | | Ф12 | | Итого | Ф12 | Ф14 | Ф16 | Ф18 | Итого | -6х30 | | Итого | | |
| ПСН 24.26.40-1п-1<br>ПСН 24.26.40-2п-1 | 5,06 | | | | 5,06 | 1,25 | 4,63 | 5,88 | 10,94 | 8,80 | | 8,80 | 3,20 | | | | 3,20 | 0,16 | | 0,16 | 12,16 | 23,10 |
| ПСН 30.26.40-1п-1<br>ПСН 30.26.40-2п-1 | 6,68 | | | | 6,68 | 1,56 | 5,82 | 7,38 | 14,06 | 8,80 | | 8,80 | | 4,92 | | | 4,92 | 0,16 | | 0,16 | 13,88 | 27,94 |
| ПСН 30.26.40-1п-2<br>ПСН 30.26.40-2п-2 | 6,00 | 6,36 | | | 12,36 | 5,40 | 7,80 | 13,20 | 25,56 | 8,80 | | 8,80 | | 4,92 | | | 4,92 | 0,16 | | 0,16 | 13,88 | 39,44 |
| ПСН 36.26.40-1п-2<br>ПСН 36.26.40-2п-2 | 6,26 | 7,84 | | | 14,10 | 5,72 | 9,05 | 14,77 | 28,87 | 8,80 | | 8,80 | | | 7,14 | | 7,14 | 0,16 | | 0,16 | 16,10 | 44,97 |
| ПСН 29.26.40-1п-2<br>ПСН 29.26.40-2п-2 | 6,00 | 6,36 | | | 12,36 | 5,35 | 7,80 | 13,15 | 25,51 | 8,80 | | 8,80 | | 4,92 | | | 4,92 | 0,16 | | 0,16 | 13,88 | 39,39 |
| ПСН 29.26.40-1п-2л<br>ПСН 29.26.40-2п-2л | 6,00 | 6,36 | | | 12,36 | 5,35 | 7,80 | 13,15 | 25,51 | 8,80 | | 8,80 | | 4,92 | | | 4,92 | 0,16 | | 0,16 | 13,87 | 39,39 |
| ПСН 33.26.40-1п-1<br>ПСН 33.26.40-2п-1 | 6,68 | | | | 6,68 | 5,43 | 5,82 | 11,25 | 17,93 | 12,22 | | 12,22 | | | 7,14 | | 7,14 | 0,22 | | 0,22 | 19,58 | 37,51 |
| ПСН 33.26.40-1п-1л<br>ПСН 33.26.40-2п-1л | 6,68 | | | | 6,68 | 5,43 | 5,82 | 11,25 | 17,93 | 12,22 | | 12,22 | | | 7,14 | | 7,14 | 0,22 | | 0,22 | 19,58 | 37,51 |
| ПСН 39.26.40-1п-1<br>ПСН 39.26.40-2п-1 | 8,30 | | | | 8,30 | 5,75 | 7,01 | 12,76 | 21,06 | 12,22 | | 12,22 | | | | 10,14 | 10,14 | 0,22 | | 0,22 | 22,58 | 43,64 |
| 5ПСН 39.26.40-1п-1л<br>ПСН 39.26.40-2п-1л | 8,30 | | | | 8,30 | 5,75 | 7,01 | 12,76 | 21,06 | 12,22 | | 12,22 | | | | 10,14 | 10,14 | 0,22 | | 0,22 | 22,58 | 43,64 |
| 5ПСН 33.26.40-1п-2<br>5ПСН 33.26.40-2п-2 | 6,00 | 6,36 | | | 12,36 | 9,27 | 7,80 | 17,07 | 29,43 | 12,22 | | 12,22 | | 4,92 | | | 4,92 | 0,22 | | 0,22 | 17,36 | 46,79 |
| 5ПСН 33.26.40-1п-2л<br>5ПСН 33.26.40-2п-2л | 6,00 | 6,36 | | | 12,36 | 9,27 | 7,80 | 17,07 | 29,43 | 12,22 | | 12,22 | | 4,92 | | | 4,92 | 0,22 | | 0,22 | 17,36 | 46,79 |

| | | |
|---|---|---|
| Нач.отд. | Гуров | |
| Н. контр. | Ильина | |
| ГИП | Гуров | |
| Рук.гр. | Канина | |
| Ст.инж. | Гиль | |
| Инженер | Сальков | |

1.117.1-19.1 0.0.0.00 РС

Ведомость расхода стали

| Стадия | Лист | Листов |
|---|---|---|
| Р | 1 | 2 |

ЛенЗНИИЭП

| Наименование материала и единица измерения | Код материала | Ед. изм. | Кол. на марку 1ПСН 24.26.40-1п-1 | 1ПСН 24.26.40-2п-1 | 1ПСН 30.26.40-1п-1 | 1ПСН 30.26.40-2п-1 | 1ПСН 30.26.40-1п-2 | 1ПСН 30.26.40-2п-2 | 1ПСН 36.26.40-1п-2 | 1ПСН 36.26.40-2п-2 | 3ПСН 29.26.40-1п-2 3ПСН 29.26.40-1п-2а | 3ПСН 29.26.40-2п-2 3ПСН 29.26.40-2п-2а | 5ПСН 33.26.40-1п-1 5ПСН 33.26.40-1п-1а | 5ПСН 33.26.40-2п-1 5ПСН 33.26.40-2п-1а | 5ПСН 39.26.40-1п-1 5ПСН 39.26.40-1п-1а | 5ПСН 39.26.40-2п-1 5ПСН 39.26.40-2п-1а |
|---|---|---|---|---|---|---|---|---|---|---|---|---|---|---|---|---|
| Сталь сортовая | | | | | | | | | | | | | | | | |
| кг | 0.95000 | 116 | 0,16 | 0,16 | 0,16 | 0,16 | 0,16 | 0,16 | 0,16 | 0,16 | 0,16 | 0,16 | 0,22 | 0,22 | 0,22 | 0,22 |
| Всего сортового проката и стали | | | | | | | | | | | | | | | | |
| сортовой, кг | | 116 | 17,39 | 17,39 | 20,77 | 20,77 | 26,50 | 26,50 | 30,50 | 30,50 | 26,50 | 26,50 | 26,52 | 26,52 | 31,18 | 31,18 |
| в том числе по укрупненному сор- | | | | | | | | | | | | | | | | |
| таменту: | | | | | | | | | | | | | | | | |
| катанка, кг | 093400 | 116 | 5,11 | 5,11 | 6,75 | 6,75 | 6,06 | 6,06 | 6,32 | 6,32 | 6,06 | 6,06 | 6,75 | 6,75 | 8,38 | 8,38 |
| Сталь мелкосортная, кг | 093200 | 116 | 12,12 | 12,12 | 13,86 | 13,86 | 20,28 | 20,28 | 24,02 | 24,02 | 20,28 | 20.28 | 19,35 | 19,55 | 22,58 | 22,58 |
| Металлоизделия промышлен- | | | | | | | | | | | | | | | | |
| ного назначения (метизы) | | | | | | | | | | | | | | | | |
| Проволока стальная низкоугле- | | | | | | | | | | | | | | | | |
| родистая периодического про- | | | | | | | | | | | | | | | | |
| филя Вр-I, кг | 121400 | 116 | 6,00 | 6,00 | 7,53 | 7,53 | 13,47 | 13,47 | 15,06 | 15,06 | 13,42 | 13,42 | 11,48 | 11,48 | 13,01 | 13,01 |
| диам. 4, кг | | 116 | 1,28 | 1,28 | 1,59 | 1,59 | 5,51 | 5,51 | 5,83 | 5,83 | 5,46 | 5,46 | 5,54 | 5,54 | 5,86 | 5,86 |
| диам. 5, кг | | 116 | 4,72 | 4,72 | 5,94 | 5,94 | 7,96 | 7,96 | 9,23 | 9,23 | 7,96 | 7,96 | 5,94 | 5,94 | 7,15 | 7,15 |
| Итого металлоизделий про- | | | | | | | | | | | | | | | | |
| мышленного назначения, кг | | 116 | 6,00 | 6,00 | 7,53 | 7,53 | 13,47 | 13,47 | 15,06 | 15,06 | 13,42 | 13,42 | 11,48 | 11,48 | 13,01 | 13,01 |
| Всего стали в натуральном ис- | | | | | | | | | | | | | | | | |
| числении, кг | | 116 | 23,39 | 23,39 | 28,30 | 28,30 | 40.01 | 40,01 | 45,56 | 45,56 | 39,92 | 39,97 | 38,00 | 38,00 | 44,19 | 44,19 |
| Итого стали, приведенной к ста- | | | | | | | | | | | | | | | | |
| ли класса А-I, кг | | 116 | 28,92 | 28,92 | 35,62 | 35,82 | 52,55 | 52,55 | 60.12 | 60,12 | 52,48 | 52,48 | 47,59 | 47,59 | 55,84 | 55,84 |
| То же к стали Вст3, кг | | 116 | 0,16 | 0.16 | 0,16 | 0,16 | 0,16 | 0,16 | 0.16 | 0,16 | 0,16 | 0,16 | 0,22 | 0,22 | 0,22 | 0,22 |
| Всего стали приведенной к клас- | | | | | | | | | | | | | | | | |
| сам А-I и Вст.3, кг | | 116 | 29,08 | 29,08 | 35,78 | 35,78 | 52,71 | 52,71 | 60,28 | 60,28 | 52,64 | 52,64 | 47,81 | 47,81 | 56,06 | 56,06 |
| Портландцемент марки М400, т | 573112 | 168 | 0,585 | 0,595 | 0,718 | 0,757 | 0,581 | 0,612 | 0,732 | 0,772 | 0,561 | 0,591 | 0,783 | 0,824 | 0,937 | 0,987 |
| Цемент, приведенный к марке М400, т | 573110 | 168 | 0,585 | 0,595 | 0,718 | 0,757 | 0,581 | 0,612 | 0,732 | 0,772 | 0,561 | 0,591 | 0,783 | 0,824 | 0,937 | 0,987 |

| N строки | Наименование материала и единица измерения | Код материала | Ед. изм. | Кол. на марку 5псн 33.26.40-1п-2 / 5псн 33.26.40-1п-2л | 5псн 33.26.40-2п-2 / 5псн 33.26.40-2п-2л | 5псн 39.26.40-1п-2 / 5псн 39.26.40-1п-2л | 5псн 39.26.40-2п-2 / 5псн 39.26.40-2п-2л | 6псн 12.26.40-1п-1 / 6псн 12.26.40-1п-1л | 6псн 12.26.40-2п-1 / 6псн 12.26.40-2п-1л | 6псн 12.26.40-1п-1.1 / 6псн 12.26.40-1п-1.1л | 6псн 12.26.40-2п-1.1 / 6псн 12.26.40-2п-1.1л | 7псн 19.26.40-1п-1 / 7псн 19.26.40-1п-1л | 7псн 19.26.40-2п-1 / 7псн 19.26.40-2п-1л | 8псн 24.26.40-1п-2 / 8псн 24.26.40-1п-2л | 8псн 24.26.40-2п-2 / 8псн 24.26.40-2п-2л | 9псн 25.26.40-1п-2 / 9псн 25.26.40-1п-2л | 9псн 25.26.40-2п-2 / 9псн 25.26.40-2п-2л |
|---|---|---|---|---|---|---|---|---|---|---|---|---|---|---|---|---|---|
| 1 | Сортовой прокат обыкновенного | | | | | | | | | | | | | | | | |
| 2 | качества | 093000 | | | | | | | | | | | | | | | |
| 3 | Сталь арматурная класса А-I, кг | | 116 | 12,34 | 12,34 | 12,34 | 12,34 | 4,44 | 4,44 | 4,44 | 4,44 | 8,89 | 8,89 | 8,89 | 8,89 | 8,89 | 8,89 |
| 4 | Сталь мелкосортная (без обруч- | | | | | | | | | | | | | | | | |
| 5 | ной), кг | 093300 | 116 | 12,34 | 12,34 | 12,34 | 12,34 | 4,44 | 4,44 | 4,44 | 4,44 | 8,89 | 8,89 | 8,89 | 8,89 | 8,89 | 8,89 |
| 6 | диам. 12, кг | | 116 | 12,34 | 12,34 | 12,34 | 12,34 | 4,44 | 4,44 | 4,44 | 4,44 | 8,89 | 8,89 | 8,89 | 8,89 | 8,89 | 8,89 |
| 7 | Сталь арматурная класса Ас-II, кг | 093009 | 116 | 4,97 | 4,97 | 7,21 | 7,21 | 3,23 | 3,23 | 3,23 | 3,23 | 3,23 | 3,23 | 3,23 | 3,23 | 3,23 | 3,23 |
| 8 | Сталь мелкосортная (без обруч- | | | | | | | | | | | | | | | | |
| 9 | ной), кг. | 093300 | 116 | 4,97 | 4,97 | 7,21 | 7,21 | 3,23 | 3,23 | 3,23 | 3,23 | 3,23 | 3,23 | 3,23 | 3,23 | 3,23 | 3,23 |
| 10 | диам 12, кг | | 116 | | | | | 3,23 | 3,23 | 3,23 | 3,23 | 3,23 | 3,23 | 3,23 | 3,23 | 3,23 | 3,23 |
| 11 | диам. 14, кг. | | 116 | 4,97 | 4,97 | | | | | | | | | | | | |
| 12 | диам. 16, кг | | 116 | | | 7,21 | 7,21 | | | | | | | | | | |
| 13 | диам. 18, кг | | 116 | | | | | | | | | | | | | | |
| 14 | Сталь арматурная класса А-III, кг | 093004 | 116 | 12,48 | 12,48 | 12,74 | 12,74 | 5,37 | 5,37 | 5,37 | 5,37 | 4,67 | 4,67 | 17,40 | 17,40 | 17,40 | 17,40 |
| 15 | Сталь мелкосортная (без обруч- | | | | | | | | | | | | | | | | |
| 16 | ной), кг. | 093300 | 116 | 6,42 | 6,42 | 6,42 | 6,42 | | | | | | | 13,82 | 13,82 | 13,82 | 13,82 |
| 17 | диам. 10, кг | | 116 | 6,42 | 6,42 | 6,42 | 6,42 | | | | | | | 4,93 | 4,93 | 4,93 | 4,93 |
| 18 | диам. 12, кг | | 116 | | | | | | | | | | | 8,89 | 8,89 | 8,89 | 8,89 |
| 19 | Катанка, кг | 093400 | 116 | 6,06 | 6,06 | 6,32 | 6,32 | 5,37 | 5,37 | 5,37 | 5,37 | 4,67 | 4,67 | 3,58 | 3,58 | 3,58 | 3,58 |
| 20 | диам. 6, кг | | 116 | 6,06 | 6,06 | 6,32 | 6,32 | 5,37 | 5,37 | 5,37 | 5,37 | 4,67 | 4,67 | 3,58 | 3,58 | 3,58 | 3,58 |
| 21 | Итого сортового проката обык- | | | | | | | | | | | | | | | | |
| 22 | новенного качества, кг | | 116 | 29,79 | 29,79 | 32,29 | 32,29 | 13,04 | 13,04 | 13,04 | 13,04 | 16,79 | 16,79 | 29,52 | 29,52 | 29,52 | 29,52 |
| 23 | | | | | | | | | | | | | | | | | |
| 24 | | | | | | | | | | | | | | | | | |
| 25 | | | | | | | | | | | | | | | | | |
| 26 | | | | | | | | | | | | | | | | | |

| № строки | Наименование материала и единица измерения | Код материала | Ед. изм. | Кол. на марку 5ПСН 33.26.40-1п-2 5ПСН 33.26.40-1п-2А | 5ПСН 33.26.40-2п-2 5ПСН 33.26.40-2п-2А | 5ПСН 39.26.40-1п-2 5ПСН 39.26.40-1п-2А | 5ПСН 39.26.40-2п-2 5ПСН 39.26.40-2п-2А | 6ПСН 12.26.40-1п-1 6ПСН 12.26.40-1п-1А | 6ПСН 12.26.40-2п-1 6ПСН 12.26.40-2п-1А | 6ПСН 12.26.40-1п-1,1 6ПСН 12.26.40-1п-1.1А | 6ПСН 12.26.40-2п-1.1 6ПСН 12.26.40-2п-1.1А | 7ПСН 19.26.40-1п-1 7ПСН 19.26.40-1п-1А | 7ПСН 19.26.40-2п-1 7ПСН 19.26.40-2п-1А | 8ПСН 24.26.40-1п-2 8ПСН 24.26.40-1п-2А | 8ПСН 24.26.40-2п-2 8ПСН 24.26.40-2п-2А | 9ПСН 25.26.40-1п-2 9ПСН 25.26.40-1п-2А | 9ПСН 25.26.40-2п-2 9ПСН 25.26.40-2п-2А |
|---|---|---|---|---|---|---|---|---|---|---|---|---|---|---|---|---|---|
| 1 | Сталь сортовая | | | | | | | | | | | | | | | | |
| 2 | Кг | 095000 | 116 | 0,22 | 0,22 | 0,22 | 0,22 | 0,16 | 0,16 | 0,16 | 0,16 | 0,16 | 0,16 | 0,16 | 0,16 | 0,16 | 0,16 |
| 3 | Всего сортового проката и стали | | | | | | | | | | | | | | | | |
| 4 | сортовой | | 116 | 30,01 | 30,01 | 32,51 | 32,51 | 13,20 | 13,20 | 13,20 | 13,20 | 16,95 | 16,95 | 29,68 | 29,68 | 29,68 | 29,68 |
| 5 | В том числе по укрупненному сор | | | | | | | | | | | | | | | | |
| 6 | таменту: | | | | | | | | | | | | | | | | |
| 7 | Катанка, кг | 093400 | 116 | 6,06 | 6,06 | 6,37 | 6,37 | 5,37 | 5,37 | 5,37 | 5,37 | 4,67 | 4,67 | 3,58 | 3,58 | 3,58 | 3,58 |
| 8 | Сталь мелкосортная, кг | 093200 | 116 | 23,73 | 23,73 | 25,97 | 25,97 | 7,67 | 7,67 | 7,67 | 7,67 | 12,12 | 12,12 | 25,94 | 25,94 | 25,94 | 25,94 |
| 9 | Металлоизделия промышленного | | | | | | | | | | | | | | | | |
| 10 | назначения (метизы) | | | | | | | | | | | | | | | | |
| 11 | Проволока стальная низкоугле- | | | | | | | | | | | | | | | | |
| 12 | родистая периодического профи- | | | | | | | | | | | | | | | | |
| 13 | ля Вр-I, кг | 121400 | 116 | 17,42 | 17,42 | 18,56 | 18,56 | 3,90 | 3,90 | 3,90 | 3,90 | 5,00 | 5,00 | 14,60 | 14,60 | 14,60 | 14,60 |
| 14 | диам. 4, кг | | 116 | 9,46 | 9,46 | 9,78 | 9,78 | 0,56 | 0,56 | 0,56 | 0,56 | 0,91 | 0,91 | 7,37 | 7,37 | 7,37 | 7,37 |
| 15 | диам. 5, кг | | 116 | 7,96 | 7,96 | 8,78 | 8,78 | 3,34 | 3,34 | 3,34 | 3,34 | 4,09 | 4,09 | 7,23 | 7,23 | 7,23 | 7,23 |
| 16 | Итого металлоизделий промыш- | | | | | | | | | | | | | | | | |
| 17 | ленного назначения, кг | | 116 | 17,42 | 17,42 | 18,56 | 18,56 | 3,90 | 3,90 | 3,90 | 3,90 | 5,00 | 5,00 | 14,60 | 14,60 | 14,60 | 14,60 |
| 18 | Всего стали в натуральном ис- | | | | | | | | | | | | | | | | |
| 19 | числении, кг | | 116 | 47,43 | 47,43 | 50,85 | 50,85 | 16,94 | 16,94 | 16,94 | 16,94 | 21,79 | 21,79 | 44,12 | 44,12 | 44,12 | 44,12 |
| 20 | Итого стали, приведенной к стали | | | | | | | | | | | | | | | | |
| 21 | класса А-I, кг | | 116 | 61,81 | 61,81 | 66,56 | 66,56 | 21,76 | 21,76 | 21,76 | 21,76 | 26,83 | 26,83 | 59,14 | 59,14 | 59,14 | 59,14 |
| 22 | Тоже к стали Вст,3, кг | | 116 | 0,22 | 0,22 | 0,22 | 0,22 | 0,16 | 0,16 | 0,16 | 0,16 | 0,16 | 0,16 | 0,16 | 0,16 | 0,16 | 0,16 |
| 23 | Всего стали приведенной к клас- | | | | | | | | | | | | | | | | |
| 24 | сам А-I и Вст. 3, кг | | 116 | 62,03 | 62,03 | 66,78 | 66,78 | 21,92 | 21,92 | 21,92 | 21,92 | 26,99 | 26,99 | 59,30 | 59,30 | 59,30 | 59,30 |
| 25 | Портландцемент марки М400, т | 573112 | 168 | 0,645 | 0,68 | 0,797 | 0,84 | 0,281 | 0,296 | 0,278 | 0,293 | 0,406 | 0,428 | 0,526 | 0,555 | 0,534 | 0,564 |
| 26 | Цемент, приведенный к марке М400, т | 573110 | 168 | 0,645 | 0,68 | 0,797 | 0,84 | 0,281 | 0,296 | 0,278 | 0,293 | 0,406 | 0,428 | 0,526 | 0,555 | 0,534 | 0,564 |