ТИПОВЫЕ СТРОИТЕЛЬНЫЕ КОНСТРУКЦИИ, ИЗДЕЛИЯ И УЗЛЫ

Серия 1.427.1 - 8

КОЛОННЫ ЖЕЛЕЗОБЕТОННЫЕ ПРЯМОУГОЛЬНОГО СЕЧЕНИЯ ДЛЯ ПРОДОЛЬНОГО И ТОРЦОВОГО ФАХВЕРКА ОДНОЭТАЖНЫХ ПРОИЗВОДСТВЕННЫХ ЗДАНИЙ СО СТАЛЬНЫМИ КОНСТРУКЦИЯМИ ПОКРЫТИЯ ТИПА „МОЛОДЕЧНО"

ВЫПУСК 2

АРМАТУРНЫЕ И ЗАКЛАДНЫЕ ИЗДЕЛИЯ, СТАЛЬНЫЕ ЭЛЕМЕНТЫ КОЛОНН

РАБОЧИЕ ЧЕРТЕЖИ

25196 -03
ЦЕНА 8-82

Отпускная цена
на момент реализации
указана
в счет-накладной

АПП ЦИТП

Москва, А-445, Смольная ул., 22

Сдано в печать I 1992 года

Заказ № 10307 Тираж 4440 экз.

ТИПОВЫЕ СТРОИТЕЛЬНЫЕ КОНСТРУКЦИИ, ИЗДЕЛИЯ И УЗЛЫ

Серия 1.427.1-8

КОЛОННЫ ЖЕЛЕЗОБЕТОННЫЕ ПРЯМОУГОЛЬНОГО СЕЧЕНИЯ ДЛЯ ПРОДОЛЬНОГО И ТОРЦОВОГО ФАХВЕРКА ОДНОЭТАЖНЫХ ПРОИЗВОДСТВЕННЫХ ЗДАНИЙ СО СТАЛЬНЫМИ КОНСТРУКЦИЯМИ ПОКРЫТИЯ ТИПА „МОЛОДЕЧНО"

ВЫПУСК 2

АРМАТУРНЫЕ И ЗАКЛАДНЫЕ ИЗДЕЛИЯ, СТАЛЬНЫЕ ЭЛЕМЕНТЫ КОЛОНН

РАБОЧИЕ ЧЕРТЕЖИ

РАЗРАБОТАНЫ:
ЦНИИПРОМЗДАНИЙ

Зам. директора института — В.В. Гранев

Нач. отдела СНКОЗ — А.Я. Розенблюм

Гл. инженер проекта — Т.М. Кутырина

Утверждены
Главпроектом Госстроя СССР
Письмо от 18.06.91 №5/6-193
Введены в действие с 01.03.92г
ЦНИИпромзданий
Приказ от 23.08.91г №86

© АПП ЦИТП, 1991

Обозначение документа	Наименование	Стр.
1.427.1-8.2	Технические требования	3
1.427.1-8.2-1	Каркас пространственный КП1...КП6	6
1.427.1-8.2-2	Каркас пространственный КП7...КП12	7
1.427.1-8.2-3	Каркас пространственный КП13...КП18	8
1.427.1-8.2-4	Каркас пространственный КП19...КП24	9
1.427.1-8.2-5	Каркас пространственный КП25...КП30	10
1.427.1-8.2-6	Каркас пространственный КП31...КП36	11
1.427.1-8.2-7	Каркас пространственный КП37...КП43	12
1.427.1-8.2-8	Каркас пространственный КП44...КП50	13
1.427.1-8.2-9	Каркас пространственный КП51...КП54	14
1.427.1-8.2-10	Каркас плоский КР1...КР4	15
1.427.1-8.2-11	Каркас плоский КР5...КР8	15
1.427.1-8.2-12	Каркас плоский КР9...КР12	16
1.427.1-8.2-13	Каркас плоский КР13...КР16	16
1.427.1-8.2-14	Каркас плоский КР17...КР20	17
1.427.1-8.2-15	Каркас плоский КР21...КР24	17
1.427.1-8.2-16	Каркас плоский КР25...КР28	18
1.427.1-8.2-17	Каркас плоский КР29...КР32	18
1.427.1-8.2-18	Каркас плоский КР33...КР36	19
1.427.1-8.2-19	Каркас плоский КР37...КР40	19
1.427.1-8.2-20	Каркас плоский КР41...КР44	20
1.427.1-8.2-21	Каркас плоский КР45...КР48	20
1.427.1-8.2-22	Каркас плоский КР49...КР52	21
1.427.1-8.2-23	Каркас плоский КР53, КР54	21
1.427.1-8.2-24	Сетка С1, С2	22
1.427.1-8.2-25	Сетка С3, С4	22

Н. контр.	Кутырина		
Исполн.	Рутковская		

1.427.1-8.2

Содержание

Стадия	Лист	Листов
Р	1	2

ЦНИИПРОМЗДАНИЙ

Обозначение документа	Наименование	Стр.
1.427.1-8.2-26	Изделие закладное МН1	23
1.427.1-8.2-27	Изделие закладное МН2	23
1.427.1-8.2-28	Изделие закладное МН3	24
1.427.1-8.2-29	Изделие закладное МН4, МН5	24
1.427.1-8.2-30	Изделие закладное МН6	25
1.427.1-8.2-31	Изделие закладное МН7, МН8	25
1.427.1-8.2-32	Изделие закладное МН9	26
1.427.1-8.2-33	Изделие закладное М1-13, М1-14	26
1.427.1-8.2-34	Стальной элемент колонны 1ВФ21, 1ВФ22	27
1.427.1-8.2-35	Стальной элемент колонны 2ВФ21, 3ВФ21	27

1.427.1-8.2

Лист 2

1. Общие сведения.

Выпуск 2 серии 1.427.1-8 содержит рабочие чертежи арматурных и закладных изделий для железобетонных колонн, разработанных в выпуске 1 настоящей серии и рабочие чертежи стальных элементов фахверка.

Состав серии 1.427.1-8 приведен в выпуске 0.

2. Технические требования к изготовлению пространственных арматурных каркасов, арматурных закладных изделий.

2.1. Изготовление пространственных и плоских каркасов арматурных и закладных изделий должно производиться в соответствии с требованиями ГОСТ 10922-90 „Арматурные и закладные изделия сварные, соединения сварные арматуры и закладных изделий железобетонных конструкций. Общие технические условия", ГОСТ 14098-85 „Соединения сварные арматуры и закладных изделий железобетонных конструкций. Типы, конструкции и размеры" и „Инструкции по сварке соединений арматуры и закладных деталей железобетонных конструкций" СН 393-78 (разделы 2,3,4 и Приложение 1), а также технических требований, приведенных в выпуске 1 настоящей серии.

2.2. Объединение плоских каркасов в пространственный арматурный каркас производится при помощи сварочных клещей контактной точечной сваркой путем приварки поперечных соединительных стержней к продольным стержням плоских каркасов (Рис.1), либо путем приварки соединительных стержней к поперечным стержням плоских каркасов (Рис.2).

При отсутствии сварочных клещей объединение плоских каркасов в пространственный допускается производить с помощью шпилек, располагая их с тем же шагом, что и поперечные стержни плоских каркасов и привязывая их к продольной арматуре вязальной проволокой (Рис 3). В этом случае для придания каркасу необходимой жесткости при транспортировании могут предусматриваться связи в виде диагональных стержней, устанавливаемых через 3м и не менее двух на каркас.

Возможно изготовление пространственного каркаса из отдельных продольных стержней и замкнутых сварных хомутов или спиралей, которые крепятся к продольным стержням, либо контактной точечной сваркой, либо вязальной проволокой.

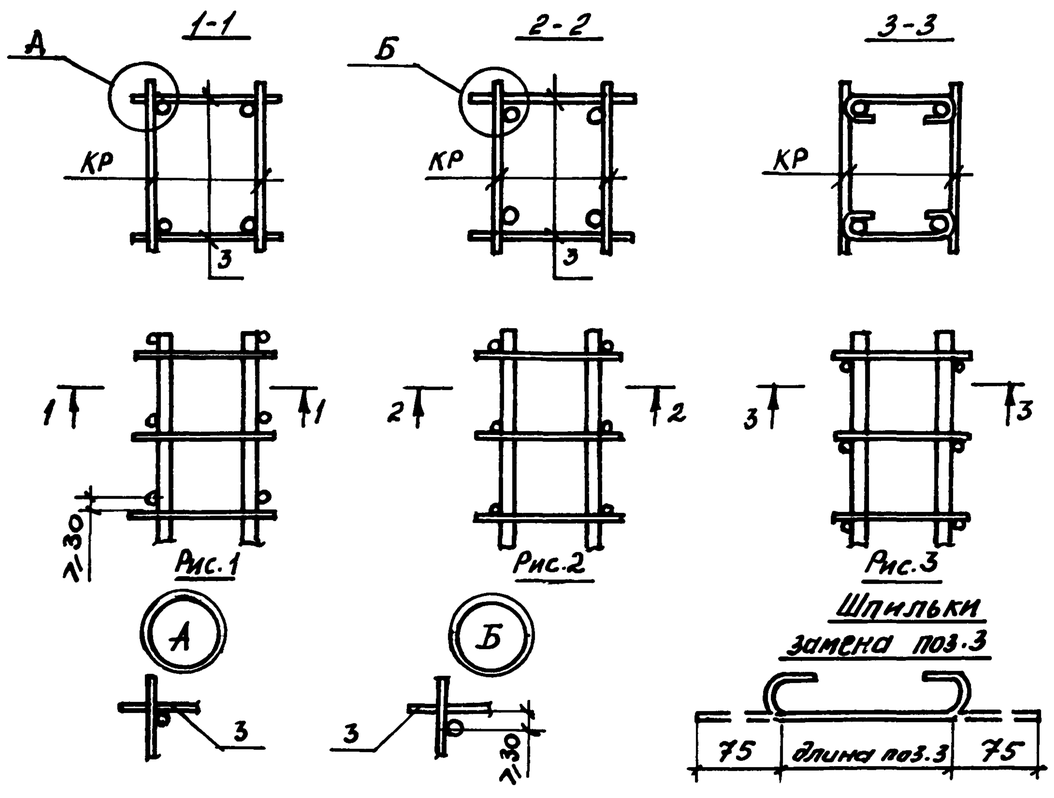

Гл.инж.пр.	Кутыркина		1.427.1-8.2 - ТТ	
Н.контр.	Рутковская		Технические требования	Стадия: Р; Лист: 1; Листов: 3
				ЦНИИПРОМЗДАНИЙ

Инв. № подл. | Подпись и дата | Взам. инв. №

2.3. Сетки должны быть привязаны к продольным стержням каркаса.

2.4. Плоские арматурные каркасы и сетки следует изготавливать с помощью контактной точечной сварки типа К1-Кт по ГОСТ 14098-85. При изготовлении сеток С1...С4 сварке подлежат все узлы пересечения двух крайних стержней по периметру сетки.

2.5. Стыкование стержней при заготовке арматуры следует производить контактной стыковой сваркой типа С1-Ко по ГОСТ 14098-85.

2.6. Анкера закладных изделий должны изготовляться из арматурной стали класса А-III марки 35ГС или 25Г2С по ГОСТ 5781-82.

2.7. В чертежах закладных изделий указаны марки сталей для условий применения в зданиях, строительство которых предусмотрено в климатических районах с расчетной зимней температурой ниже минус 30°С до минус 40°С включительно.

Для других условий применения марки сталей в закладных изделиях должны приниматься по указаниям чертежей КЖИ в соответствии с табл. 5 выпуска 0 настоящей серии.

2.8. При тавровых соединениях анкерных стержней с плоским элементом закладного изделия толщина пластинки δ назначена из условия применения механизированной дуговой сварки под флюсом в соответствии с ГОСТ 14098-85 $\delta \geqslant 0{,}65\, d_{ан}$,
где $d_{ан}$ - диаметр анкеров.

В случае применения дуговой ручной сварки втавр в раззенкованные отверстия минимальная толщина пластин должна быть принята $\delta = 0{,}75 d_{ан}$

2.9. Длины анкеров на чертежах и в спецификациях даны номинальными, т.е без учета добавления размеров на оплавление и осадку при сварке втавр.

Припуск в длине заготовки анкеров может приниматься равным диаметру анкера при приварке с одной стороны и двум диаметрам при приварке с двух сторон.

2.10. Закладные изделия колонн должны иметь антикоррозионное покрытие. Вид и техническая характеристика защиты закладных изделий должны соответствовать указаниям в чертежах КЖИ проекта здания.

2.11. В закладных изделиях МН1... МН5 для их фиксации предусмотрены отверстия размером 10×10 мм. Форма и размеры отверстий для фиксации могут быть уточнены на заводе-изготовителе в зависимости от применения того или иного типа фиксатора. Допускается не устраивать эти отверстия при способах фиксации, не требующих отверстий в пластинках.

2.12. На закладные изделия риски наносятся керном и обводятся краской.

2.13. Строповочные петли должны изготавливаться из арматурной стали класса А-I марок Ст 3 сп и Ст 3 пс. В случае, если монтаж колонн может производиться при температуре ниже минус 40°С, для строповочных петель не допускается применять сталь марки Ст 3 пс. Допускается изготовлять строповочные петли из арматуры периодического профиля класса Ас-II марки 10ГТ, снижая диаметр арматуры на один номер по сравнению с петлей из арматуры класса А-I

Инв.№ подл. | Подпись и дата | Взам. инв.№

3. Стальные элементы колонн.

3.1. Марки стальных элементов колонн имеют следующую структуру

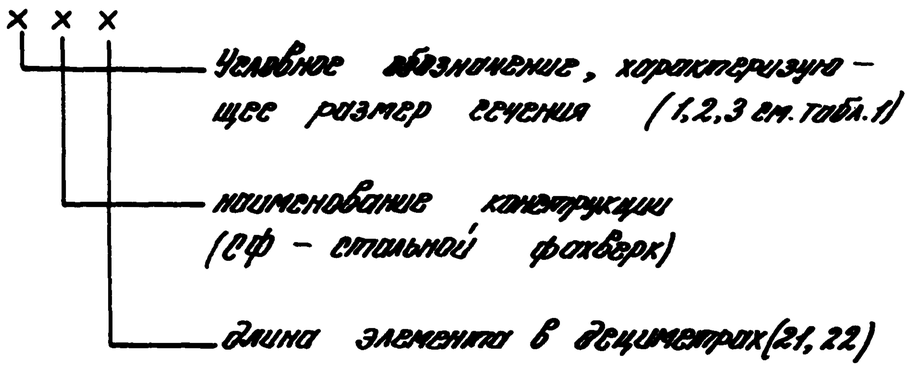

Например: 2СФ21 – стальной элемент из гнуто-сварного профиля □ 160 x 160 x 4 длиной 2100 мм.

Таблица 1

Сечение стального элемента гнуто-сварного профиля	Условное обозначение, характеризующее размер сечения.
□ 140 x 180 x 5	1
□ 160 x 160 x 4	2
□ 200 x 160 x 8	3

3.2. В чертежах стальных элементов колонн фахверка указаны марки сталей для условий применения их в зданиях, строительство которых предусмотрено в климатических районах с расчетной температурой до минус 40° включительно. Для других условий применения марки сталей в стальных элементах должны приниматься по указаниям проекта здания, принятым в соответствии с табл. 4 выпуска 0 настоящей серии.

3.3. Защиту стальных элементов от коррозии следует производить в соответствии с указаниями, приведенными в проекте здания.

Шифр. и наименование объекта | Разраб. | Инв. №

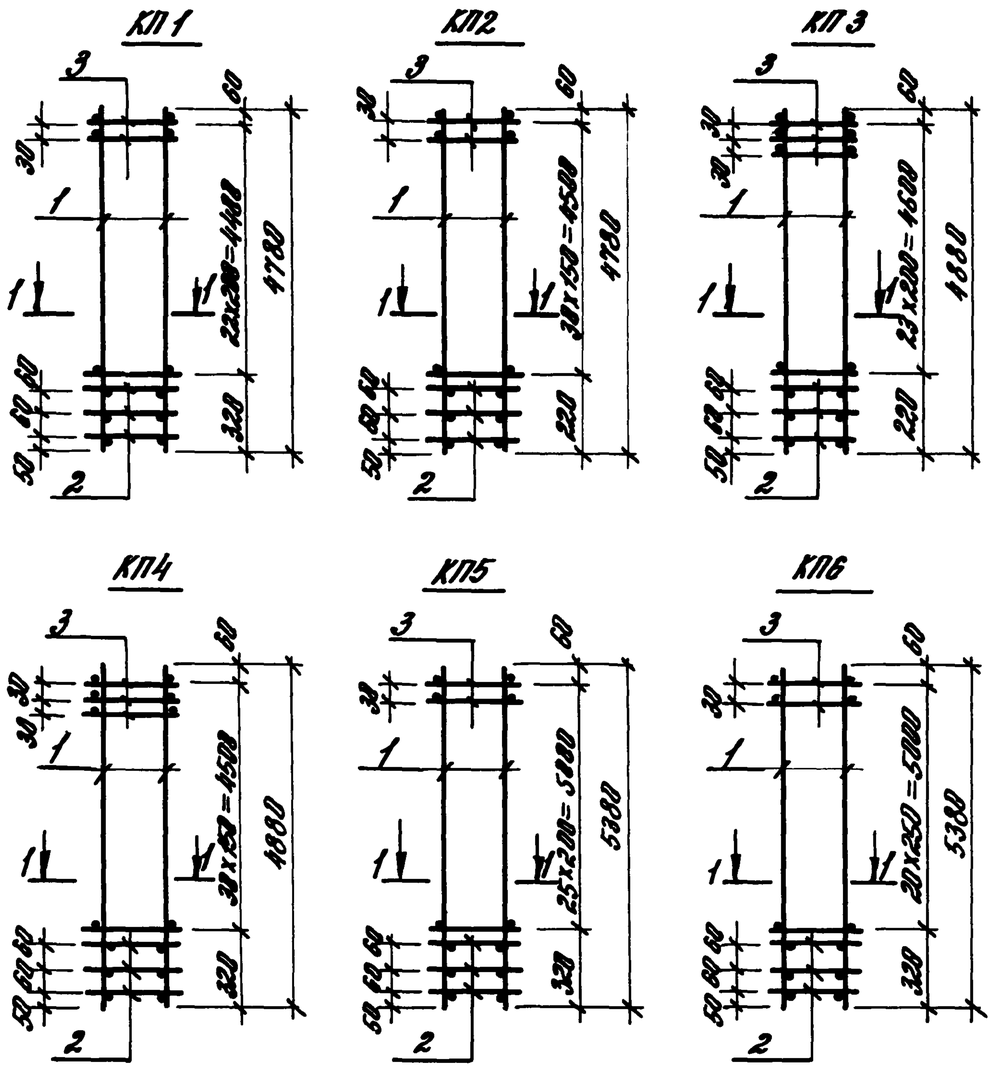

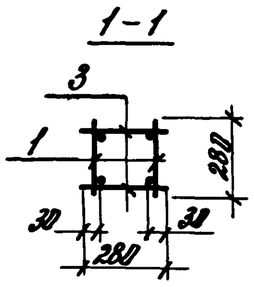

Марка каркаса	Поз.	Наименование	Кол.	Обозначение документа	Масса каркаса, кг
КП1	1	Каркас КР1	2	1.427.1-8.2-18	21,68
	2	Сетка С1	3	-24	
	3	ф4Вр I С=280; 0,03 кг	48	без черт.	
КП2	1	Каркас КР2	2	-18	22,56
	2	Сетка С1	3	-24	
	3	ф4Вр I С=280; 0,03 кг	64	без черт.	
КП3	1	Каркас КР3	2	-18	22,14
	2	Сетка С1	3	-24	
	3	ф4Вр I С=280; 0,03 кг	52	без черт.	
КП4	1	Каркас КР4	2	-18	22,98
	2	Сетка С1	3.	-24	
	3	ф4Вр I С=280; 0,03 кг	66	без черт.	
КП5	1	Каркас КР5	2	-11	24,10
	2	Сетка С1	3	-24	
	3	ф4Вр I С=280; 0,03 кг	54	без черт.	
КП6	1	Каркас КР6	2	-11	30,38
	2	Сетка С1	3	-24	
	3	ф4Вр I С=280; 0,03 кг	44	без черт.	

Арматура класса Вр-I по ГОСТ 6727-80

Инв. № подл. | Подп. и дата | Взам. инв. №

Гл. инж. пр.	Бутырина		
Разраб.	Рыковская		
Исполн.	Шарова		
Провер.	Рыковская		
Н. контр.	Бутырина		

1.427.1-8.2-1

Каркас пространственный КП1... КП6

Стадия	Лист	Листов
Р		1

ЦНИИПРОМЗДАНИЙ

КП7

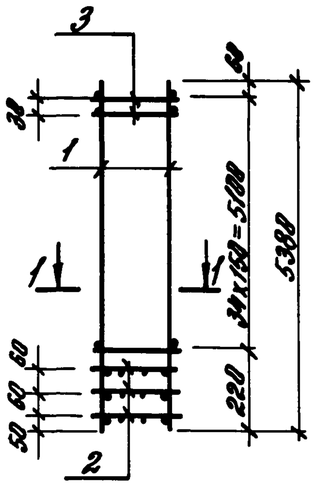

КП8

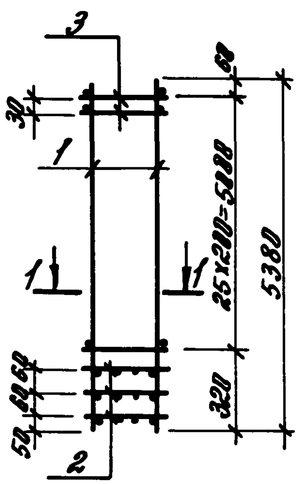

КП9

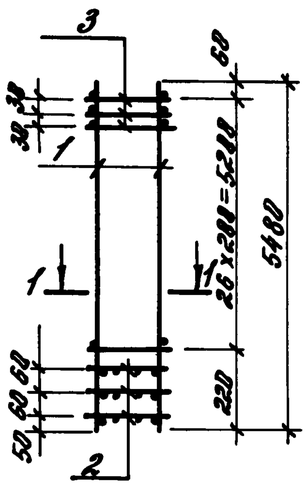

КП10

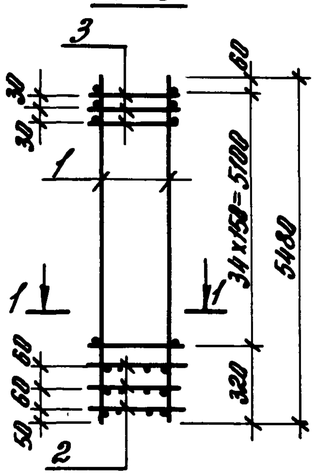

КП 11

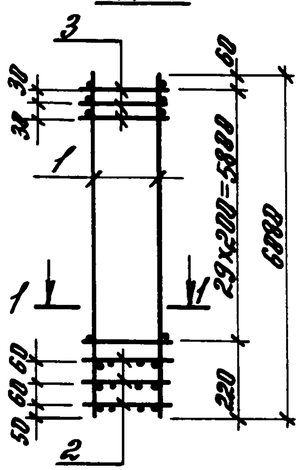

КП12

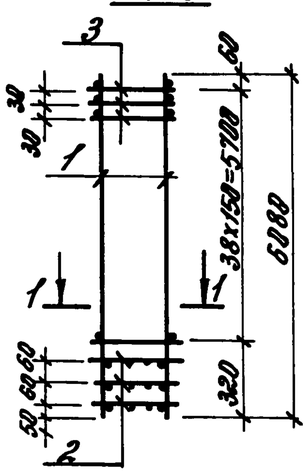

1-1

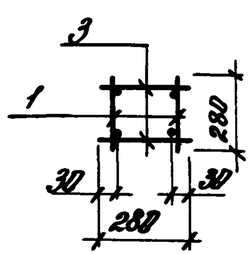

Марка каркаса	Поз	Наименование	Кол	Обозначение документа	Масса каркаса, кг
КП7	1	Каркас КР7	2	1.427.1-8.2-11	25,18
	2	Сетка С1	3	-24	
	3	ф4 ВрI С=280; 0,03кг	72	без черт.	
КП8	1	Каркас КР8	2	-11	30,98
	2	Сетка С1	3	-24	
	3	ф4 ВрI С=280; 0,03кг	54	без черт.	
КП9	1	Каркас КР9	2	-12	24,64
	2	Сетка С1	3	-24	
	3	ф4 ВрI С=280; 0,03кг	58	без черт.	
КП10	1	Каркас КР10	2	-12	25,68
	2	Сетка С1	3	-24	
	3	ф4 ВрI С=280; 0,03кг	74	без черт.	
КП11	1	Каркас КР13	2	-13	27,12
	2	Сетка С1	3	-24	
	3	ф4 ВрI С=280; 0,03кг	64	без черт.	
КП12	1	Каркас КР14	2	-13	28,20
	2	Сетка С1	3	-24	
	3	ф4 ВрI С=280; 0,03кг	82	без черт.	

Арматура класса Вр-I по ГОСТ 6727-80

Гл.инж.пр.	Кутырина		1.427.1-8.2-2
Разраб.	Ратковская		Каркас пространственный КП7... КП12
Нач.отд.	Шорова		Стадия Р / Лист / Листов 1
Провер.	Ратковская		ЦНИИПромзданий
Н.контр.	Кутырина		

Инв.№ подл. | Подпись и дата | Взам.инв.№

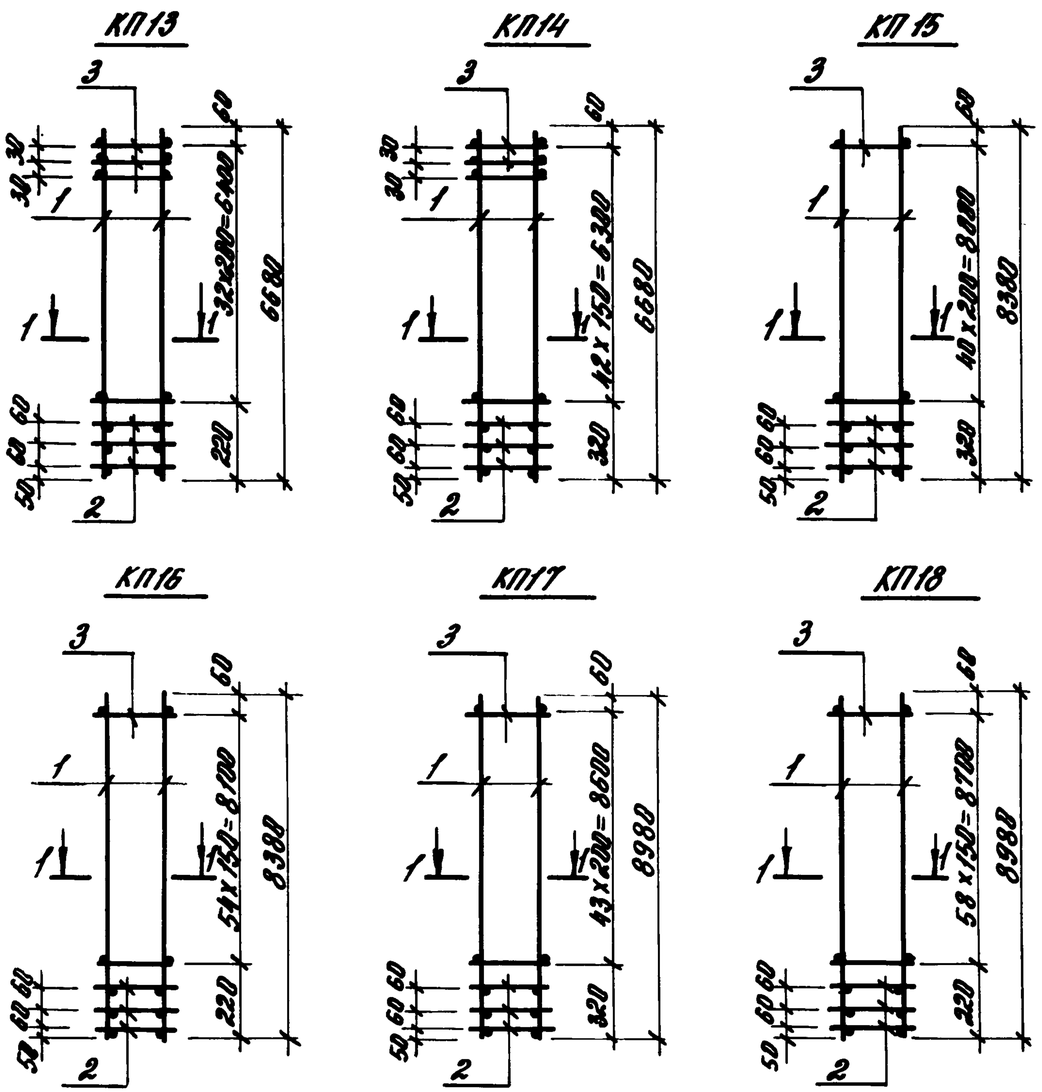

Марка каркаса	Поз.	Наименование	Кол.	Обозначение документа	Масса каркаса, кг
КП13	1	Каркас КР19	2	1.427.1-8.2-14	29,58
	2	Сетка С1	3	-24	
	3	ф4 ВрI ℓ=280; 0,03кг	70	без черт.	
КП14	1	Каркас КР20	2	-14	30,80
	2	Сетка С1	3	-24	
	3	ф 4 ВрI ℓ=280; 0,03кг	90	без черт.	
КП15	1	Каркас КР25	2	-16	36,48
	2	Сетка С1	3	-24	
	3	ф4 ВрI ℓ=280; 0,03кг	82	без черт.	
КП16	1	Каркас КР26	2	-16	38,16
	2	Сетка С1	3	-24	
	3	ф4 ВрI ℓ=280; 0,03кг	110	без черт.	
КП17	1	Каркас КР29	2	-17	38,98
	2	Сетка С1	3	-24	
	3	ф4 ВрI ℓ=280; 0,03кг	88	без черт.	
КП18	1	Каркас КР30	2	-17	40,78
	2	Сетка С1	3	-24	
	3	ф4 ВрI ℓ=280; 0,03кг	118	без черт.	

Арматура класса Вр-I по ГОСТ 6727-80

Гл.ин-пр.	Бутырина		
Разраб.	Ратковская		
Исполн.	Шарова		
Проверр.	Ратковская		
Н.контр.	Бутырина		

1.427.1-8.2-3

Каркас пространственный КП 13... КП 18

Стадия	Лист	Листов
Р		1

ЦНИИПРОМЗДАНИЙ

Инв.№ подл. | Подпись и дата | Взам.инв.№

25196-03 9

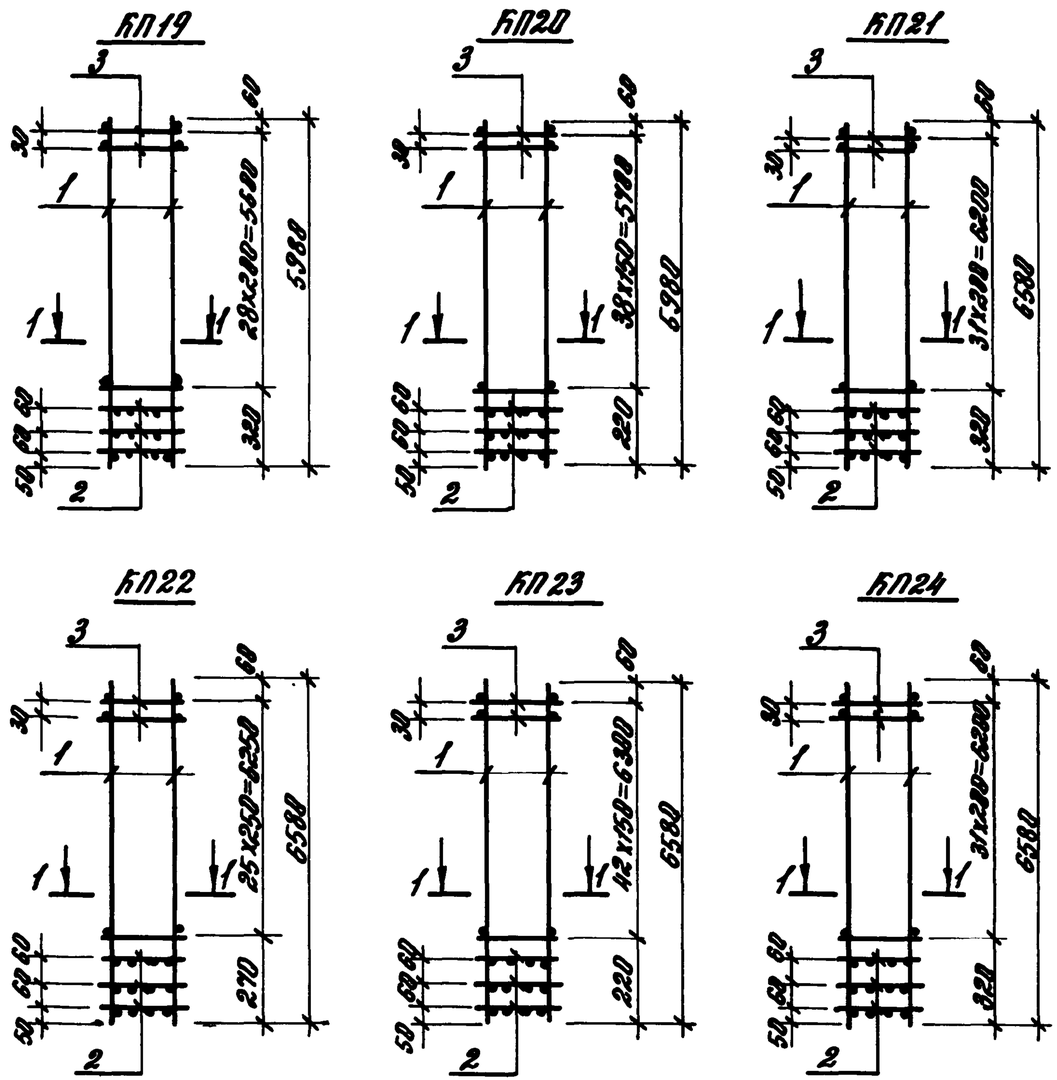

Марка каркаса	Поз.	Наименование	Кол.	Обозначение документа	Масса каркаса, кг
КП19	1	Каркас КР 11	2	1.427.1-8.2-12	27,78
	2	Сетка С2	3	-24	
	3	ф4 Вр I С=380; 0,04 кг	60	без черт.	
КП20	1	Каркас КР 12	2	-12	29,18
	2	Сетка С2	3	-24	
	3	ф4 Вр I С=380; 0,04 кг	80	без черт.	
КП21	1	Каркас КР 15	2	-13	30,32
	2	Сетка С2	3	-24	
	3	ф4 Вр I С=380; 0,04 кг	66	без черт.	
КП22	1	Каркас КР 16	2	-13	37,92
	2	Сетка С2	3	-24	
	3	ф4 Вр I С=380; 0,04 кг	54	без черт.	
КП23	1	Каркас КР 17	2	-14	31,88
	2	Сетка С2	3	-24	
	3	ф4 Вр I С=380; 0,04 кг	88	без черт.	
КП24	1	Каркас КР 18	2	-14	38,76
	2	Сетка С2	3	-24	
	3	ф4 Вр I С=380; 0,04 кг	66	без черт.	

Арматура класса Вр-I по ГОСТ 6727-80

Гл. инж. пр.	Бутырина		
Разраб.	Ратковская		
Нач. отд.	Шарова		
Провер.	Ратковская		
Н. контр.	Бутырина		

1.427.1-8.2-4

Каркас пространственный КП 19... КП24

Стадия	Лист	Листов
Р		1

ЦНИИПРОМЗДАНИЙ

Инв. № подл. | Подпись и дата | Взам. инв. №

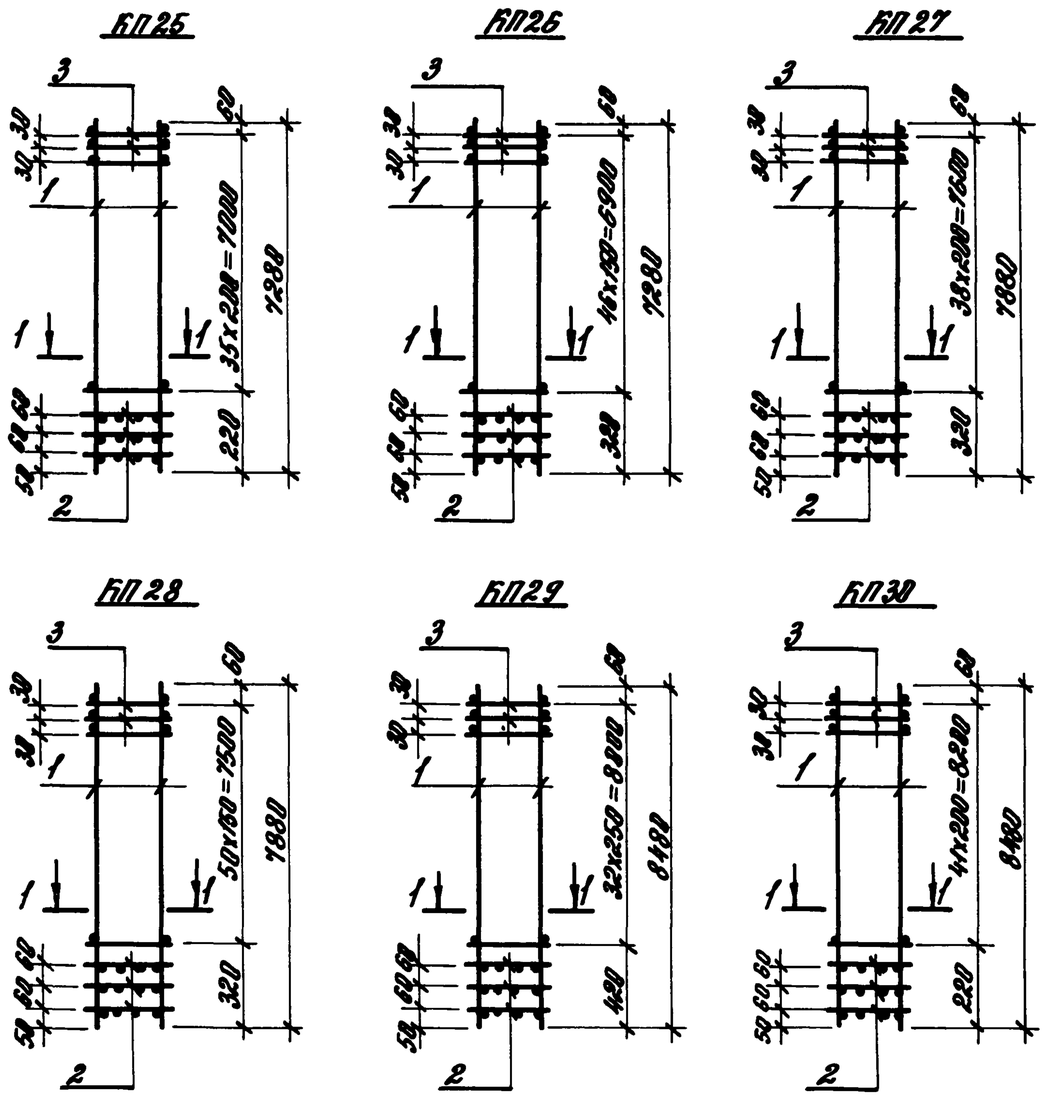

Марка каркаса	Поз.	Наименование	Кол.	Обозначение документа	Масса каркаса, кг
КП25	1	Каркас КР21	2	1.427.1-8.2-15	33,44
	2	Сетка С2	3	-24	
	3	ф4ВрI С=380; 0,04 кг	76	без черт.	
КП26	1	Каркас КР22	2	-15	34,98
	2	Сетка С2	3	-24	
	3	ф4ВрI С=380; 0,04 кг	98	без черт.	
КП27	1	Каркас КР23	2	-15	36,02
	2	Сетка С2	3	-24	
	3	ф4ВрI С=380; 0,04 кг	82	без черт.	
КП28	1	Каркас КР24	2	-15	37,70
	2	Сетка С2	3	-24	
	3	ф4ВрI С=380; 0,04 кг	106	без черт.	
КП29	1	Каркас КР27	2	-16	48,14
	2	Сетка С2	3	-24	
	3	ф4ВрI С=380; 0,04 кг	70	без черт.	
КП30	1	Каркас КР28	2	-18	49,48
	2	Сетка С2	3	-24	
	3	ф4ВрI С=380; 0,04 кг	88	без черт.	

Арматура класса Вр-I по ГОСТ 6727-80

Гл.ин.пр.	Кутырина		1.427.1-8.2-5
Разраб.	Рутковская		Каркас пространственный КП25... КП30
Исполн.	Шарова		
Провер.	Рутковская		
Н.контр.	Кутырина		

Стадия	Лист	Листов
Р		1

ЦНИИПРОМЗДАНИЙ

Инв.№ подл. | Подпись и дата | Взам.инв.№

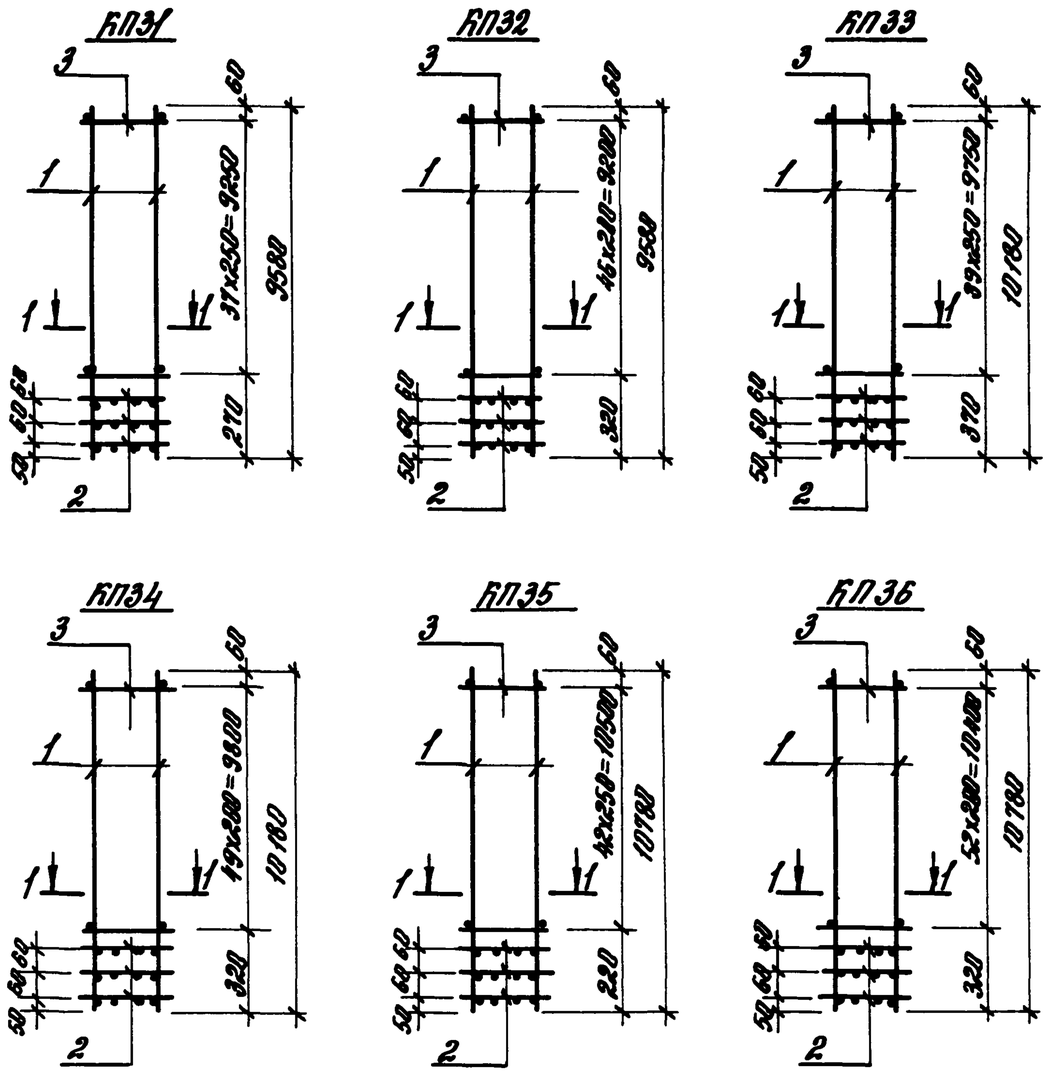

Марка каркаса	Поз.	Наименование	Кол.	Обозначение документа	Масса каркаса, кг
КП31	1	Каркас КР31	2	1.427.1-8.2 -17	54,8
	2	Сетка С2	3	-24	
	3	ф4 Вр-I ℓ=380; 0,04кг	76	без черт.	
КП32	1	Каркас КР32	2	-17	55,26
	2	Сетка С2	3	-24	
	3	ф4 Вр-I ℓ=380; 0,04кг	94	без черт.	
КП33	1	Каркас КР33	2	-18	57,28
	2	Сетка С2	3	-24	
	3	ф4 Вр-I ℓ=380; 0,04кг	80	без черт.	
КП34	1	Каркас КР34	2	-18	58,68
	2	Сетка С2	3	-24	
	3	ф4 Вр-I ℓ=380; 0,04кг	100	без черт.	
КП35	1	Каркас КР35	2	-18	60,50
	2	Сетка С2	3	-24	
	3	ф4 Вр-I ℓ=380; 0,04кг	86	без черт.	
КП36	1	Каркас КР36	2	-18	61,90
	2	Сетка С2	3	-24	
	3	ф4 Вр-I ℓ=380; 0,04кг	106	без черт.	

Арматура класса Вр-I по ГОСТ 6727-80.

Гл. инж. пр.	Кутырина	Кут	1.427.1-8.2-6
Разраб.	Рутковская	Рут	Каркас пространственный КП31... КП36
Исполн.	Шарова	Шар	
Пров. гр.	Рутковская	Рут	
Н. контр.	Кутырина	Кут	

Стадия	Лист	Листов
Р		1

ЦНИИПРОМЗДАНИЙ

Инв. № подл. | Подпись и дата | Взам. инв. №

КП37

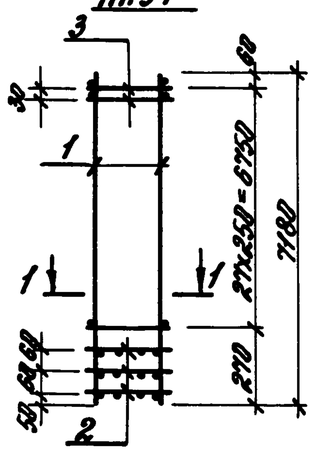

КП38

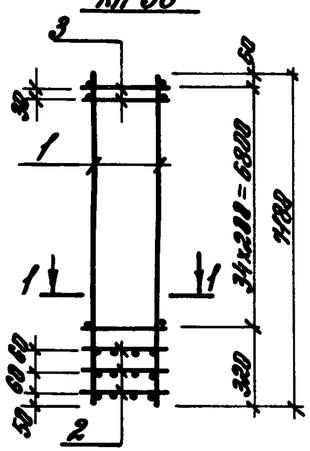

КП39

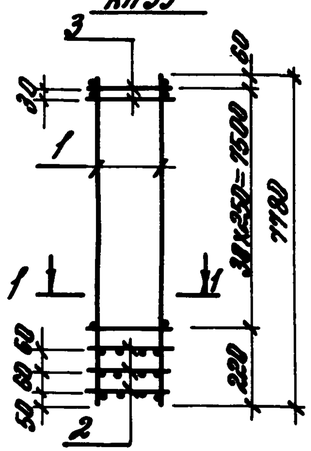

КП40

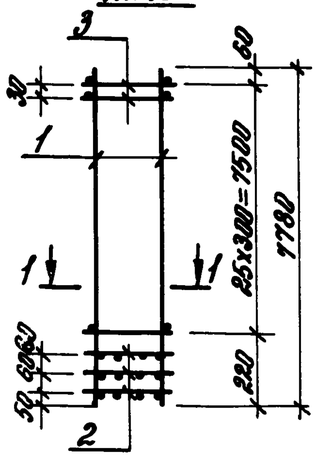

КП41

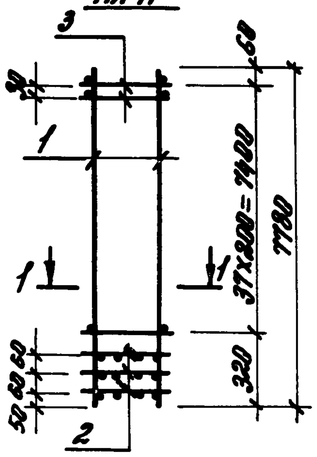

КП42

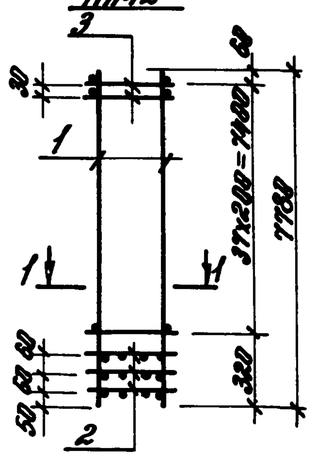

КП43

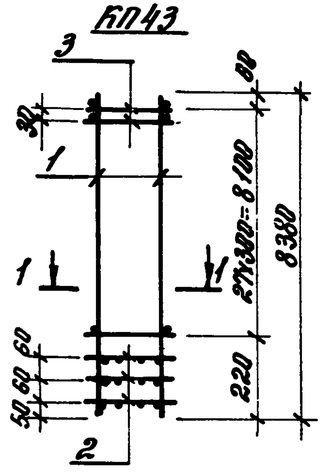

1-1

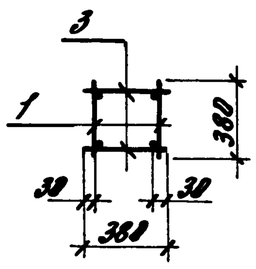

Марка каркаса	Поз.	Наименование	кол.	Обозначение документа	Масса каркаса, кг
КП37	1	Каркас КР37	2	1.427.1-8.2-19	42,85
	2	Сетка С3	3	-25	
	3	ф4 Вр I ℓ=380; 0,04кг	58	без черт.	
КП38	1	Каркас КР38	2	-19	43,98
	2	Сетка С3	3	-25	
	3	ф4 Вр I ℓ=380; 0,04кг	72	без черт.	
КП39	1	Каркас КР39	2	-19	46,24
	2	Сетка С3	3	-25	
	3	ф4 Вр I ℓ=380; 0,04кг	64	без черт.	
КП40	1	Каркас КР40	2	-19	56,96
	2	Сетка С3	3	-25	
	3	ф4 Вр I ℓ=380; 0,04кг	54	без черт.	
КП41	1	Каркас КР41	2	-20	47,36
	2	Сетка С3	3	-25	
	3	ф4 Вр I ℓ=380; 0,04кг	78	без черт.	
КП42	1	Каркас КР42	2	-20	58,88
	2	Сетка С3	3	-25	
	3	ф4 Вр I ℓ=380; 0,04кг	78	без черт.	
КП43	1	Каркас КР43	2	-20	61,88
	2	Сетка С3	3	-25	
	3	ф4 Вр I ℓ=380; 0,04кг	58	без черт.	

Арматура класса Вр-I по ГОСТ 6727-80

Гл.инж.пр.	Бутырина		
Разраб.	Ратковская		
Нормон.	Шарова		
Провер.	Ратковская		
Н.контр.	Бутырина		

1.427.1-8.2-7

Каркас пространственный КП37... КП43

Стадия	Лист	Листов
Р		1

ЦНИИПРОМЗДАНИЙ

Инв.№ подл. | Подпись и дата | Взам. инв.№

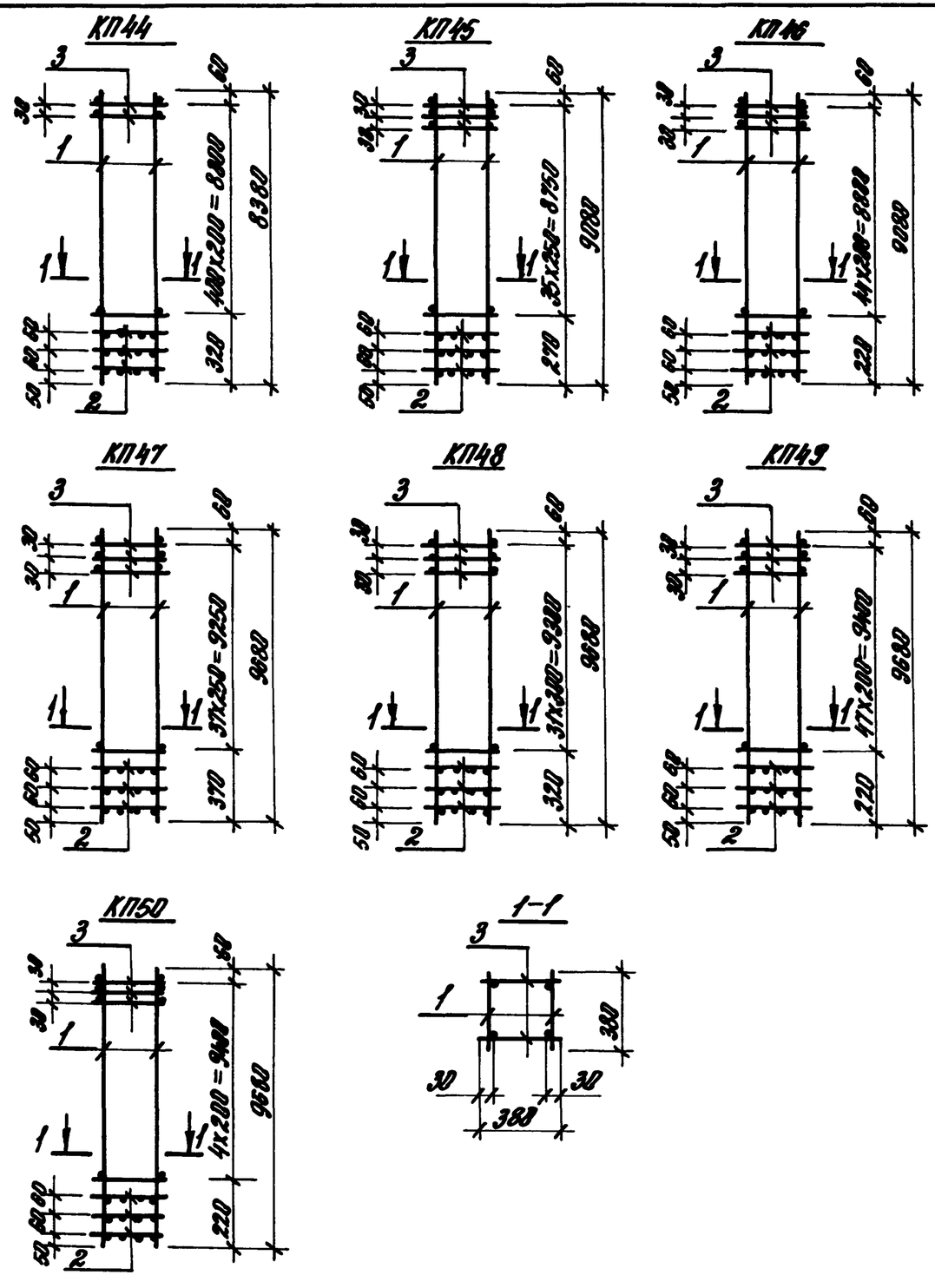

Марка каркаса	Поз.	Наименование	Кол.	Обозначение документа	Масса каркаса, кг
КП44	1	Каркас КР44	2	1.427.1-8.2 -20	63,12
	2	Сетка С3	3	-25	
	3	ф4ВрI С=380; 0,04кг	84	БСЗ черт.	
КП45	1	Каркас КР45	2	-21	53,48
	2	Сетка С3	3	-25	
	3	ф4ВрI С=380; 0,04кг	76	БСЗ черт.	
КП46	1	Каркас КР46	2	-21	54,84
	2	Сетка С3	3	-25	
	3	ф4ВрI С=380; 0,04кг	94	БСЗ черт.	
КП47	1	Каркас КР47	2	-21	56,62
	2	Сетка С3	3	-25	
	3	ф4ВрI С=380; 0,04кг	88	БСЗ черт.	
КП48	1	Каркас КР48	2	-21	69,98
	2	Сетка С3	3	-26	
	3	ф4ВрI С=380; 0,04кг	68	БСЗ черт.	
КП49	1	Каркас КР49	2	-22	58,22
	2	Сетка С3	3	-25	
	3	ф4ВрI С=380; 0,04кг	100	БСЗ черт.	
КП50	1	Каркас КР50	2	-22	72,54
	2	Сетка С3	3	-25	
	3	ф4ВрI С=380; 0,04кг	100	БСЗ черт.	

Арматура класса ВрI по ГОСТ 6727-80

Гл. инж. пр.	Кутырина		1.427.1-8.2-8
Разраб.	Рукавская		Каркас пространственный КП44... КП50
Исполн.	Шарова		Стадия: Р; Лист; Листов: 1
Провер.	Рукавская		ЦНИИПромзданий
Н. контр.	Кутырина		

Инв. № подл. | Подпись и дата | Взам. инв. №

КП51

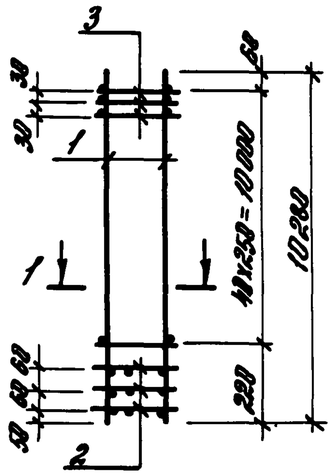

КП52

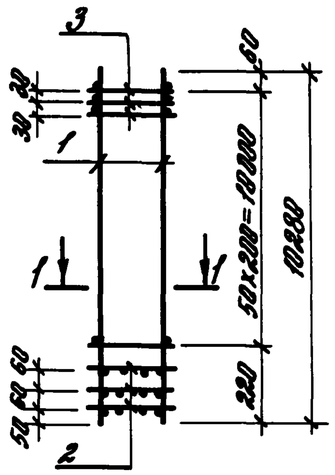

КП53

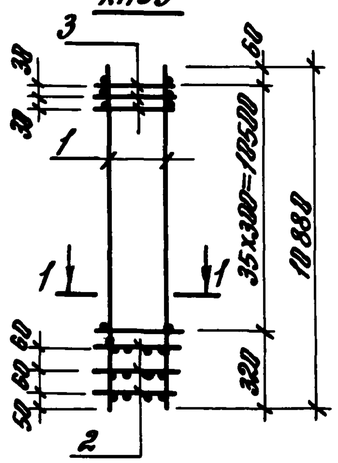

КП54

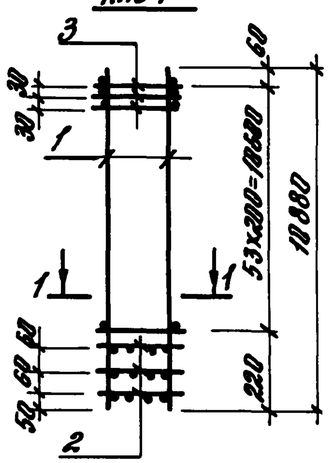

1-1

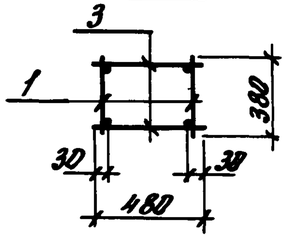

Марка каркаса	Поз.	Наименование	Кол.	Обозначение документа	Масса каркаса, кг
КП51	1	Каркас КР 51	2	1.427.1-8.2 -22	61,76
	2	Сетка С4	3	-25	
	3	ф4 Вр I ℓ=480; 0,05кг	86	без черт.	
КП52	1	Каркас КР52	2	-22	63,56
	2	Сетка С4	3	-25	
	3	ф4 Вр I ℓ=480; 0,05кг	106	без черт.	
КП53	1	Каркас КР53	2	-22	79,86
	2	Сетка С4	3	-25	
	3	ф4 Вр I ℓ=480; 0,05кг	76	без черт.	
КП54	1	Каркас КР54	2	-22	83,17
	2	Сетка С4	3	-25	
	3	ф4 Вр I ℓ=480; 0,05кг	112	без черт.	

Арматура класса Вр-I по ГОСТ 6727-80

Гл. инж. пр.	Купырина		
Разраб.	Рутковская		
Нач. отд.	Шарова		
Пров.	Рутковская		
Н. контр.	Купырина		

1.427.1-8.2-9

Каркас пространственный КП 51... КП 54

Стадия	Лист	Листов
Р		1

ЦНИИПРОМЗДАНИЙ

Инв. № подл. | Подпись и дата | Взам. инв. №

25196-03 15

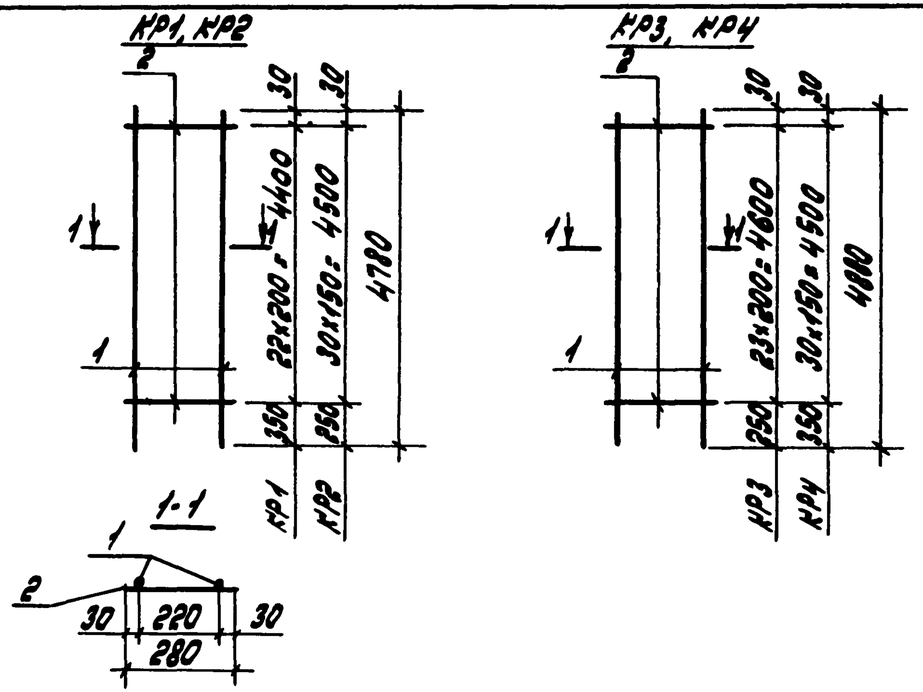

Марка	Поз.	Наименование	Кол.	Масса единицы, кг	Общая масса, кг
КР1	1	ф12А-III ℓ=4780	2	4,24	9,18
	2	ф4Вр-I ℓ=280	23	0,03	
КР2	1	ф12А-III ℓ=4780	2	4,24	9,42
	2	ф4Вр-I ℓ=280	31	0,03	
КР3	1	ф12А-III ℓ=4880	2	4,33	9,39
	2	ф4Вр-I ℓ=280	24	0,03	
КР4	1	ф12А-III ℓ=4880	2	4,33	9,60
	2	ф4Вр-I ℓ=280	31	0,03	

Арматура класса А-III по ГОСТ 5781-82, класса Вр-I по ГОСТ 6727-80

Инв. № подл. | Подпись и дата | Взам. инв. №

Гл.инж.пр.	Кутырина		1.427.1-8.2-10
Разраб.	Рутковская		Каркас плоский КР1... КР4
Исполн.	Шарова		Стадия: Р; Лист: ; Листов: 1
Провер.	Рутковская		ЦНИИПРОМЗДАНИЙ
Н.контр.	Кутырина		

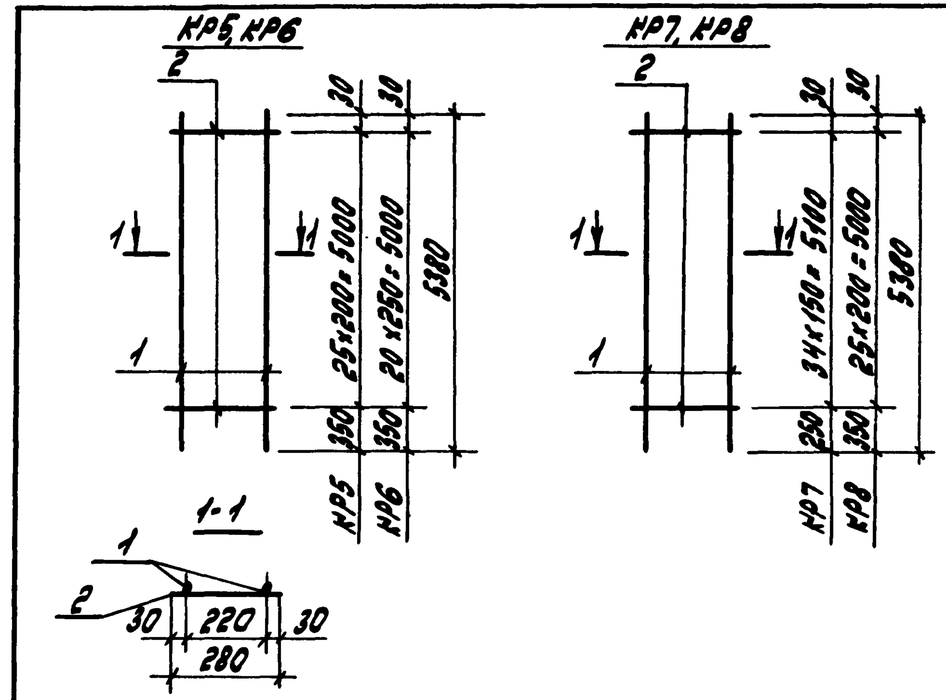

Марка	Поз.	Наименование	Кол.	Масса единицы, кг	Общая масса, кг
КР5	1	ф12А-III ℓ=5380	2	4,78	10,34
	2	ф4Вр-I ℓ=280	26	0,03	
КР6	1	ф14А-III ℓ=5380	2	6,50	13,63
	2	ф4Вр-I ℓ=280	21	0,03	
КР7	1	ф12А-III ℓ=5380	2	4,78	10,61
	2	ф4Вр-I ℓ=280	35	0,03	
КР8	1	ф14А-III ℓ=5380	2	6,50	13,78
	2	ф4Вр-I ℓ=280	26	0,03	

Арматура класса А-III по ГОСТ 5781-82, класса Вр-I по ГОСТ 6727-80

Инв. № подл. | Подпись и дата | Взам. инв. №

Гл.инж.пр.	Кутырина		1.427.1-8.2-11
Разраб.	Рутковская		Каркас плоский КР5... КР8
Исполн.	Шарова		Стадия: Р; Лист: ; Листов: 1
Провер.	Рутковская		ЦНИИПРОМЗДАНИЙ
Н.контр.	Кутырина		

КР9, КР10

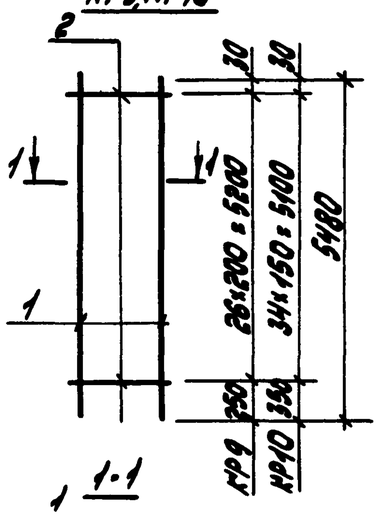

КР11, КР12

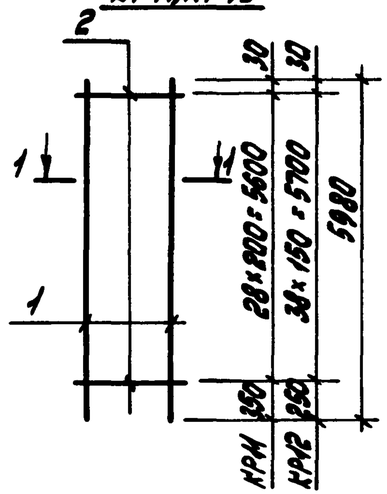

1-1

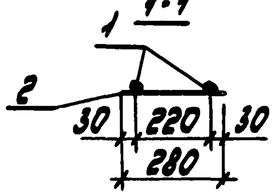

Марка	Поз.	Наименование	Кол.	Масса единицы, кг	Общая масса, кг
КР9	1	ф12 А-III ℓ = 5480	2	4,87	10,55
	2	ф4 Вр-I ℓ = 280	27	0,03	
КР10	1	ф12 А-III ℓ = 5480	2	4,87	10,79
	2	ф4 Вр-I ℓ = 280	35	0,03	
КР11	1	ф12 А-III ℓ = 5980	2	5,31	11,49
	2	ф4 Вр-I ℓ = 280	29	0,03	
КР12	1	ф12 А-III ℓ = 5980	2	5,31	11,79
	2	ф4 Вр-I ℓ = 280	39	0,03	

Арматура класса А-III по ГОСТ5781-82, класса Вр-I по ГОСТ6727-80

Инв. № подл. | Подпись и дата | Взам. инв. №

Гл. инж. пр.	Кутырина		1.427.1-8.2-12
Разраб.	Рутковская		Каркас плоский КР9... КР12
Исполн.	Шарова		Стадия: Р; Лист: ; Листов: 1
Провер.	Рутковская		ЦНИИПРОМЗДАНИЙ
Н. контр.	Кутырина		

КР13, КР14

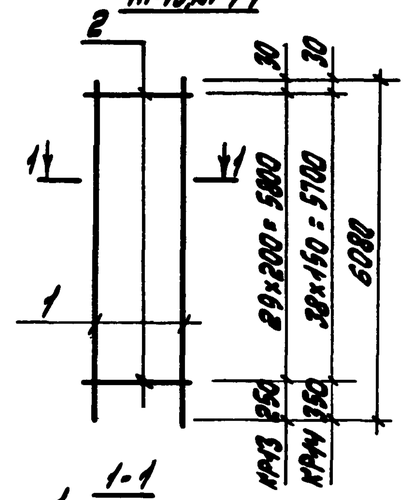

КР15, КР16

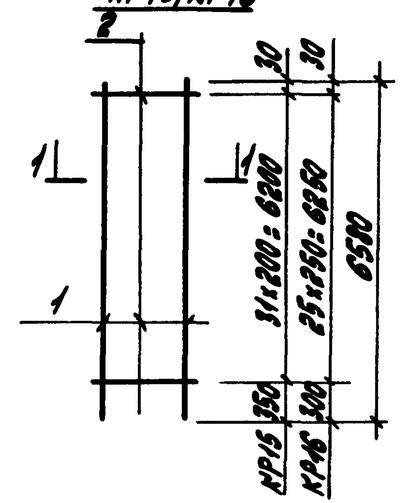

1-1

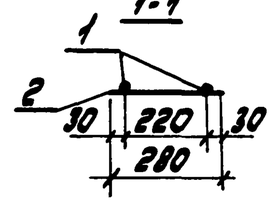

Марка	Поз.	Наименование	Кол.	Масса единицы, кг	Общая масса, кг
КР13	1	ф12 А-III ℓ = 6080	2	5,40	11,70
	2	ф4 Вр-I ℓ = 280	30	0,03	
КР14	1	ф12 А-III ℓ = 6080	2	5,40	11,97
	2	ф4 Вр-I ℓ = 280	39	0,03	
КР15	1	ф12 А-III ℓ = 6580	2	5,84	12,64
	2	ф4 Вр-I ℓ = 280	32	0,03	
КР16	1	ф14 А-III ℓ = 6580	2	7,95	16,68
	2	ф4 Вр-I ℓ = 280	26	0,03	

Арматура класса А-III по ГОСТ5781-82, класса Вр-I по ГОСТ6727-80

Инв. № подл. | Подпись и дата | Взам. инв. №

Гл. инж. пр.	Кутырина		1.427.1-8.2-13
Разраб.	Рутковская		Каркас плоский КР13... КР16
Исполн.	Шарова		Стадия: Р; Лист: ; Листов: 1
Провер.	Рутковская		ЦНИИПРОМЗДАНИЙ
Н. контр.	Кутырина		

КР17, КР18

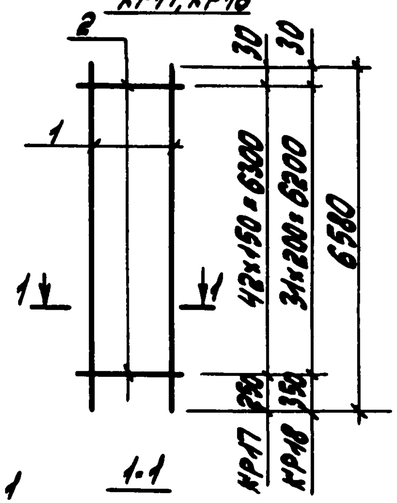

КР19, КР20

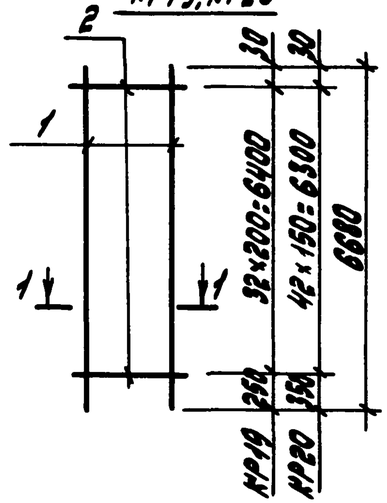

Марка	Поз.	Наименование	Кол.	Масса единицы, кг	Общая масса, кг
КР17	1	ф 12 А-III ℓ=6580	2	5,84	12,97
	2	ф 4 Вр-I ℓ=280	43	0,03	
КР18	1	ф 14 А-III ℓ=6580	2	7,95	16,86
	2	ф 4 Вр-I ℓ=280	32	0,03	
КР19	1	ф 12 А-III ℓ=6680	2	5,93	12,85
	2	ф 4 Вр-I ℓ=280	33	0,03	
КР20	1	ф 12 А-III ℓ=6680	2	5,93	13,15
	2	ф 4 Вр-I ℓ=280	43	0,03	

Арматура класса А-III по ГОСТ 5781-82, класса Вр-I по ГОСТ 6727-80

Гл.инж.пр.	Кутырина		
Разраб.	Рутковская		
Исполн.	Шарова		
Провер.	Рутковская		
Н.контр.	Кутырина		

1.427.1-8.2-14

Каркас плоский КР17... КР20

Стадия	Лист	Листов
Р		1

ЦНИИПРОМЗДАНИЙ

Инв.№ подл. | Подпись и дата | Взам.инв.№

КР21, КР22

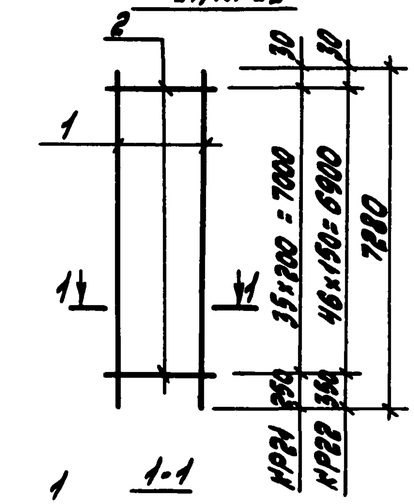

КР23, КР24

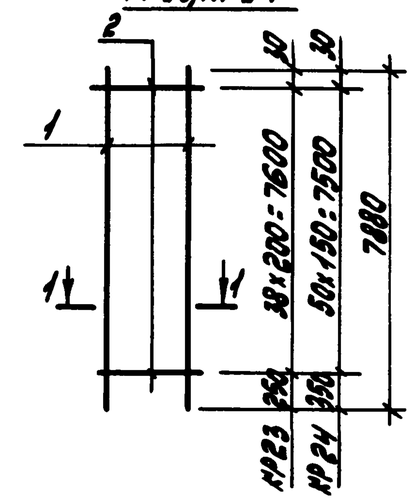

Марка	Поз.	Наименование	Кол.	Масса единицы, кг	Общая масса, кг
КР21	1	ф 12 А-III ℓ=7280	2	6,46	14,0
	2	ф 4 Вр-I ℓ=280	36	0,03	
КР22	1	ф 12 А-III ℓ=7280	2	6,46	14,33
	2	ф 4 Вр-I ℓ=280	47	0,03	
КР23	1	ф 12 А-III ℓ=7880	2	7,0	15,17
	2	ф 4 Вр-I ℓ=280	39	0,03	
КР24	1	ф 12 А-III ℓ=7880	2	7,0	15,53
	2	ф 4 Вр-I ℓ=280	51	0,03	

Арматура класса А-III по ГОСТ 5781-82, класса Вр-I по ГОСТ 6727-80

Гл.инж.пр.	Кутырина		
Разраб.	Рутковская		
Исполн.	Шарова		
Провер.	Рутковская		
Н.контр.	Кутырина		

1.427.1-8.2-15

Каркас плоский КР21... КР24

Стадия	Лист	Листов
Р		1

ЦНИИПРОМЗДАНИЙ

Инв.№ подл. | Подпись и дата | Взам.инв.№

КР25, КР26

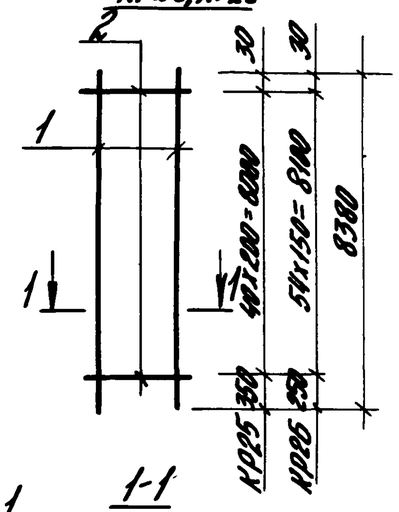

КР27, КР28

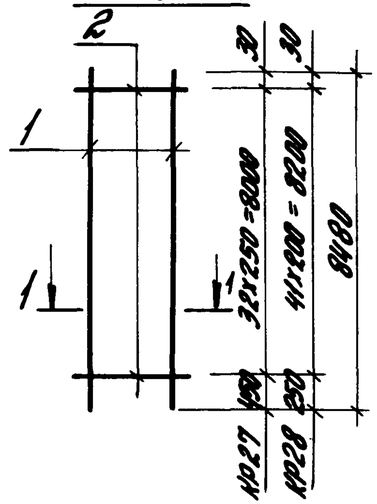

1-1

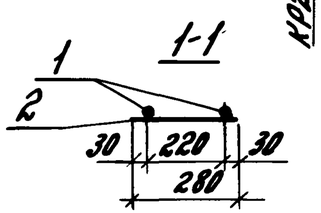

Марка	Поз.	Наименование	Кол.	Масса единицы, кг	Общая масса, кг
КР25	1	Ф12А III ℓ=8380	2	7,44	16,11
	2	Ф4Вр I ℓ=280	41	0,03	
КР26	1	Ф12А III ℓ=8380	2	7,44	16,53
	2	Ф4Вр I ℓ=280	55	0,03	
КР27	1	Ф14А III ℓ=8480	2	10,24	21,47
	2	Ф 4Вр I ℓ=280	33	0,03	
КР28	1	Ф14А III ℓ=8480	2	10,24	21,74
	2	Ф4Вр I ℓ=280	42	0,03	

Арматура класса А-III по ГОСТ5781-82, класса Вр-I по ГОСТ6727-80.

Инв.№подл. | Подпись и дата | Взам.инв.№

Гл.инж.пр.	Рутырина		1.427.1-8.2-16		
Разраб.	Рутковская		Каркас плоский КР25... КР28	Стадия	Лист	Лист.тов
Исполн.	Шорова			Р		1
Провер.	Рутковская			ЦНИИПРОМЗДАНИЙ	
Н.контр.	Рутырина				

КР29, КР30

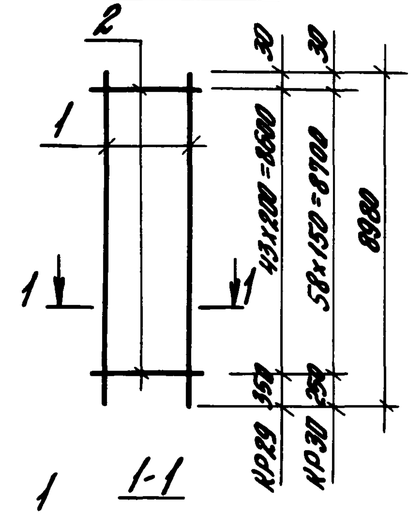

КР31, КР32

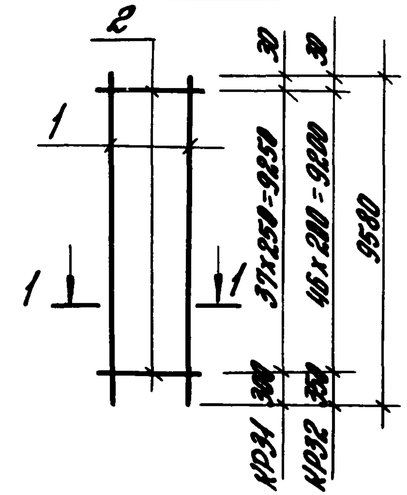

1-1

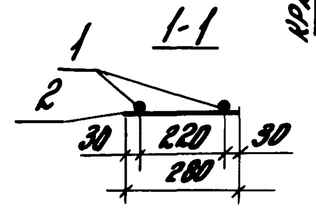

Марка	Поз.	Наименование	Кол.	Масса единицы, кг	Общая масса, кг
КР29	1	Ф12А III ℓ=8980	2	7,97	17,26
	2	Ф4Вр I ℓ=280	44	0,03	
КР30	1	Ф12А III ℓ=8980	2	7,97	17,72
	2	Ф4Вр I ℓ=280	59	0,03	
КР31	1	Ф14А III ℓ=9580	2	11,57	24,28
	2	Ф4Вр I ℓ=280	38	0,03	
КР32	1	Ф14А III ℓ=9580	2	11,57	24,55
	2	Ф4Вр I ℓ=280	47	0,03	

Арматура класса А-III ГОСТ5781-82, класса Вр-I по ГОСТ6727-80

Инв.№подл. | Подпись и дата | Взам.инв.№

Гл.инж.пр.	Рутырина		1.427.1-8.2-17		
Разраб.	Рутковская		Каркас плоский КР29... КР32	Стадия	Лист	Лист.тов
Исполн.	Шорова			Р		1
Провер.	Рутковская			ЦНИИПРОМЗДАНИЙ	
Н.контр.	Рутырина				

КР33, КР34

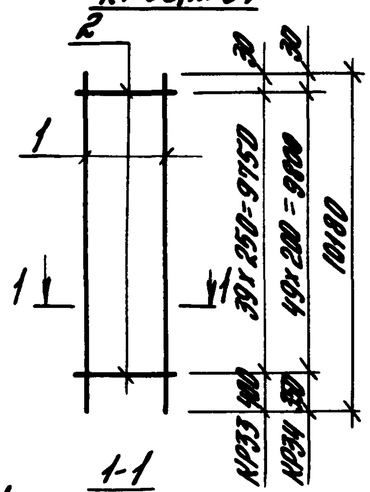

1-1

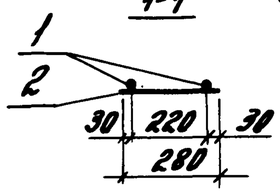

КР35, КР36

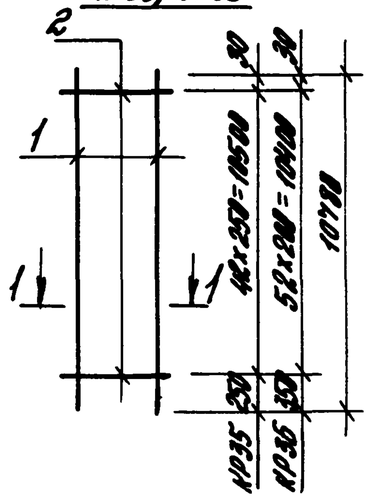

Марка	Поз.	Наименование	Кол.	Масса единицы, кг	Общая масса, кг
КР33	1	Ф14А-III ℓ=10180	2	12,30	25,80
	2	Ф4Вр-I ℓ=280	40	0,03	
КР34	1	Ф14А-III ℓ=10180	2	12,30	26,10
	2	Ф4Вр-I ℓ=280	50	0,03	
КР35	1	Ф14А-III ℓ=10780	2	13,02	27,33
	2	Ф4Вр-I ℓ=280	43	0,03	
КР36	1	Ф14А-III ℓ=10780	2	13,02	27,65
	2	Ф4Вр-I ℓ=280	53	0,03	

Арматура класса А-III по ГОСТ5781-82, класса Вр-I по ГОСТ6727-80

1.427.1-8.2-18

Гл.инж.пр.	Кутырина		
Разраб.	Рутковская		
Исполн.	Шорова		
Пров.гр.	Рутковская		
Н.контр.	Кутырина		

Каркас плоский КР33... КР36

Стадия	Лист	Листов
Р		1

ЦНИИПромзданий

Инв.№ подл. | Подпись и дата | Взам.инв.№

КР37, КР38

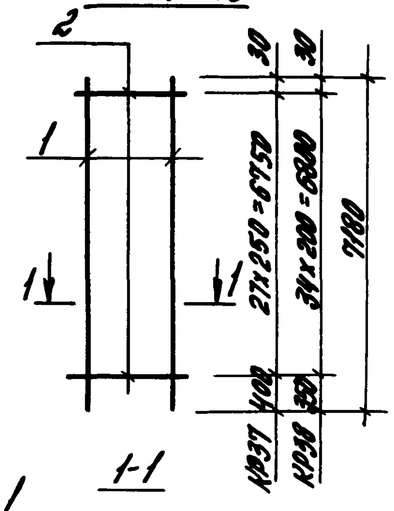

1-1

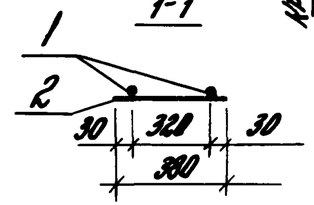

КР39, КР40

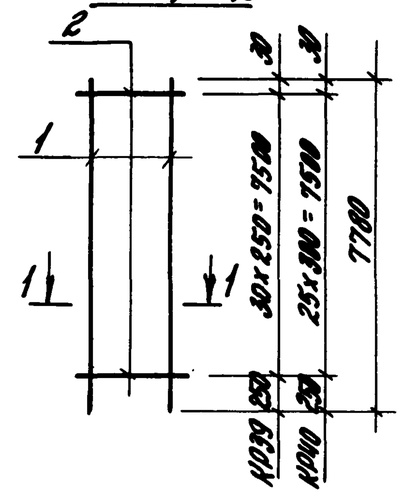

Марка	Поз.	Наименование	Кол.	Масса единицы, кг	Общая масса, кг
КР37	1	Ф14А-III ℓ=7180	2	8,67	18,47
	2	Ф4Вр-I ℓ=380	28	0,04	
КР38	1	Ф14А-III ℓ=7180	2	8,67	18,75
	2	Ф4Вр-I ℓ=380	35	0,04	
КР39	1	Ф14А-III ℓ=7780	2	9,40	20,04
	2	Ф4Вр-I ℓ=380	31	0,04	
КР40	1	Ф16А-III ℓ=7780	2	12,28	25,60
	2	Ф4Вр-I ℓ=380	26	0,04	

Арматура класса А-III, ГОСТ5782, класса Вр-I по ГОСТ6727-80

1.427.1-8.2-19

Гл.инж.пр.	Кутырина		
Разраб.	Рутковская		
Исполн.	Шорова		
Пров.гр.	Рутковская		
Н.контр.	Кутырина		

Каркас плоский КР37... КР40

Стадия	Лист	Листов
Р		1

ЦНИИПромзданий

Инв.№ подл. | Подпись и дата | Взам.инв.№

КР41, КР42

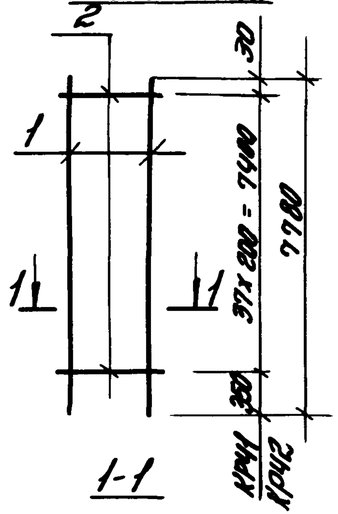

1-1

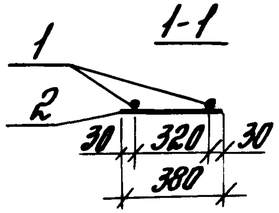

КР43, КР44

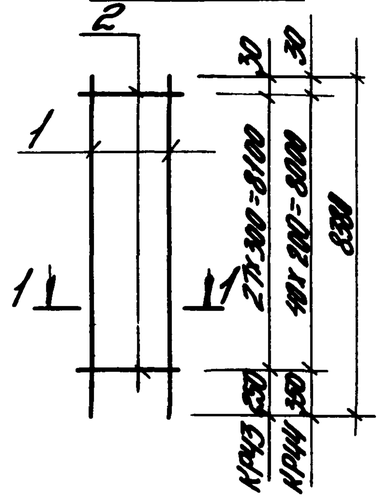

Марка	Поз.	Наименование	Кол.	Масса единицы, кг	Общая масса, кг
КР41	1	⌀14А-III ℓ=7780	2	9,40	20,32
	2	⌀4Вр-I ℓ=380	38	0,04	
КР42	1	⌀16А-III ℓ=7780	2	12,28	26,08
	2	⌀4Вр-I ℓ=380	38	0,04	
КР43	1	⌀16А-III ℓ=8380	2	13,22	27,56
	2	⌀4Вр-I ℓ=380	28	0,04	
КР44	1	⌀16А-III ℓ=8380	2	13,22	28,08
	2	⌀4Вр-I ℓ=380	41	0,04	

Арматура класса А-III по ГОСТ5781-82, класса Вр-I по ГОСТ6727-80

Гл.инж.пр.	Кутырина		
Разраб.	Рутковская		
Исполн.	Шарова		
Провер.	Рутковская		
Н.контр.	Кутырина		

1.427.1-8.2-20

Каркас плоский КР41... КР44

Стадия	Лист	Листов
Р		1

ЦНИИПРОМЗДАНИЙ

Инв.№подл. | Подпись и дата | Взам.инв.№

КР45, КР46

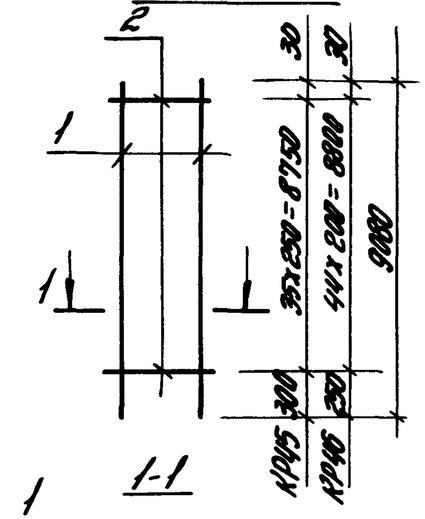

1-1

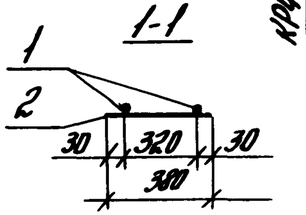

КР47, КР48

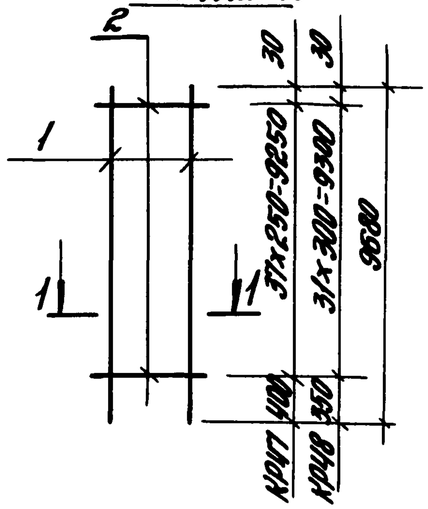

Марка	Поз.	Наименование	Кол.	Масса единицы, кг	Общая масса, кг
КР45	1	⌀14А-III ℓ=9080	2	10,97	23,42
	2	⌀4Вр-I ℓ=380	36	0,04	
КР46	1	⌀14А-III ℓ=9080	2	10,97	23,74
	2	⌀4Вр-I ℓ=380	45	0,04	
КР47	1	⌀14А-III ℓ=9580	2	11,59	24,91
	2	⌀4Вр-I ℓ=380	38	0,04	
КР48	1	⌀16А-III ℓ=9580	2	15,28	31,83
	2	⌀4Вр-I ℓ=380	32	0,04	

Арматура класса А-III по ГОСТ5781-82, класса Вр-I по ГОСТ6727-80.

Гл.инж.пр.	Кутырина		
Разраб.	Рутковская		
Исполн.	Шарова		
Провер.	Рутковская		
Н.контр.	Кутырина		

1.427.1-8.2-21

Каркас плоский КР45... КР48

Стадия	Лист	Листов
Р		1

ЦНИИПРОМЗДАНИЙ

Инв.№подл. | Подпись и дата | Взам.инв.№

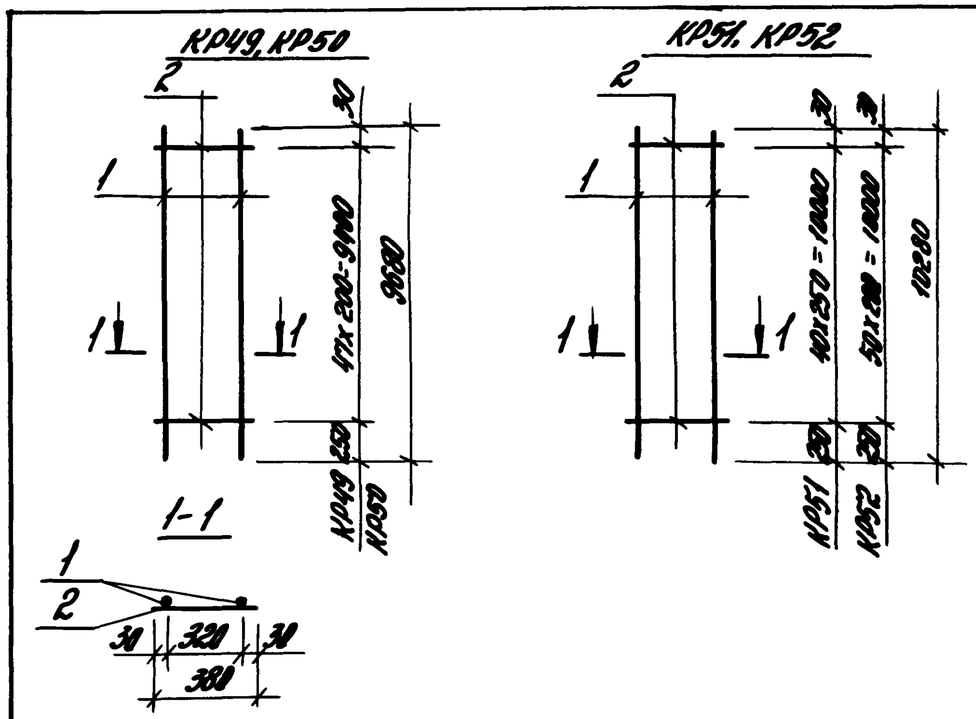

Марка	Поз.	Наименование	Кол.	Масса единицы, кг	Общая масса, кг
КР49	1	Ф14А III ℓ=9680	2	11.69	25.31
	2	Ф4Вр I ℓ=380	48	0.04	
КР50	1	Ф16А III ℓ=9680	2	15.28	32.47
	2	Ф4Вр I ℓ=380	48	0.04	
КР51	1	Ф14А III ℓ=10280	2	12.42	26.48
	2	Ф4Вр I ℓ=380	41	0.04	
КР52	1	Ф14А III ℓ=10280	2	12.42	26.88
	2	Ф4Вр I ℓ=380	51	0.04	

Арматура класса А-III по ГОСТ5781-82, класса Вр-I по ГОСТ6727-80

Инв.№ подл. | Подпись и дата | Взам. инв.№

1.427.1-8.2-22

Гл.инж.пр.	Кутыркина		
Разраб.	Рутковская		
Исполн.	Шарова		
Провер.	Рутковская		
Н.контр.	Кутыркина		

Каркас плоский КР49... КР52

Стадия	Лист	Листов
Р		1

ЦНИИПромзданий

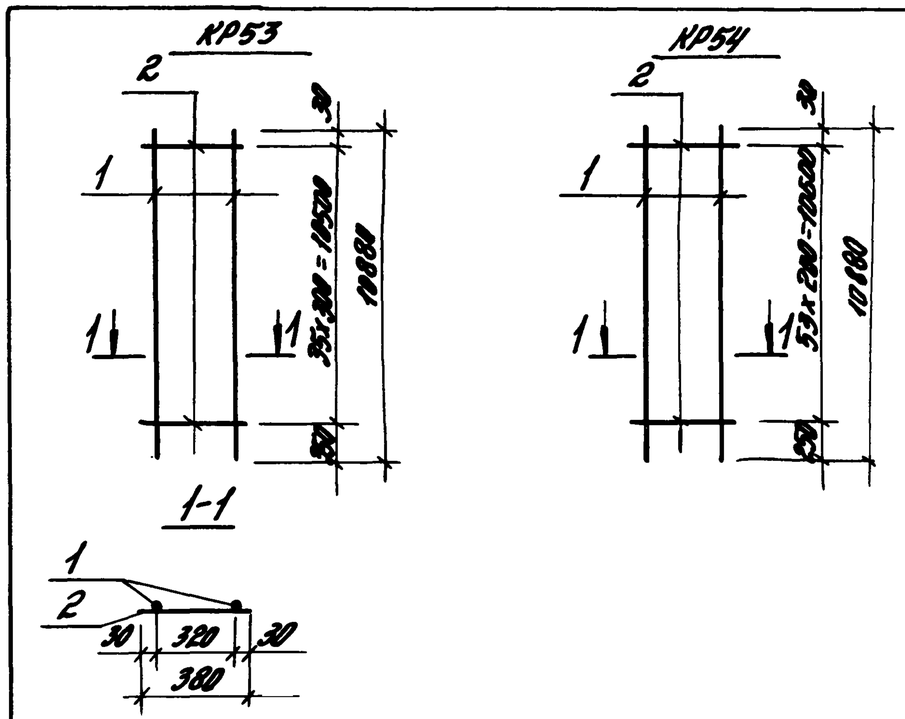

Марка	Поз.	Наименование	Кол.	Масса единицы, кг	Общая масса, кг
КР53	1	Ф16А III ℓ=10680	2	17.17	35.78
	2	Ф4Вр I ℓ=380	36	0.04	
КР54	1	Ф16А III ℓ=10680	2	17.17	36.50
	2	Ф4Вр I ℓ=380	54	0.04	

Арматура класса А-III по ГОСТ5781-82, класса Вр-I по ГОСТ6727-80

Инв.№ подл. | Подпись и дата | Взам. инв.№

1.427.1-8.2-23

Гл.инж.пр.	Кутыркина		
Разраб.	Рутковская		
Исполн.	Шарова		
Провер.	Рутковская		
Н.контр.	Кутыркина		

Каркас плоский КР53, КР54

Стадия	Лист	Листов
Р		1

ЦНИИПромзданий

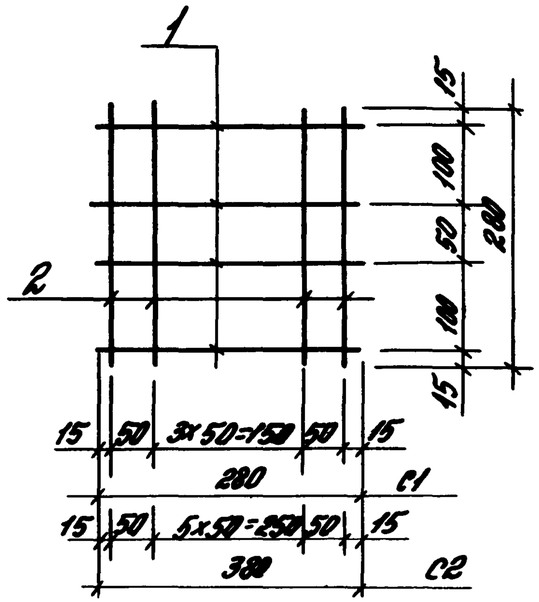

Марка	Поз.	Наименование	Кол.	Масса единицы, кг	Общая масса, кг
C1	1	ФбАI ℓ=280	4	0,06	0,6
	2	ФбАI ℓ=280	6	0,06	
C2	1	ФбАI ℓ=380	4	0,08	0,8
	2	ФбАI ℓ=280	8	0,06	

Арматура класса А-I по ГОСТ 5781-82

Инв. № подл. | Подпись и дата | Взам. инв. №

Гл. инж. пр.	Кутырина		1.427.1-8.2-24	
Разраб.	Ратнеевская			
Исполн.	Шарова		Сетка C1, C2	Стадия: Р; Лист: ; Листов: 1
Провер.	Ратнеевская			ЦНИИПромзданий
Н. контр.	Кутырина			

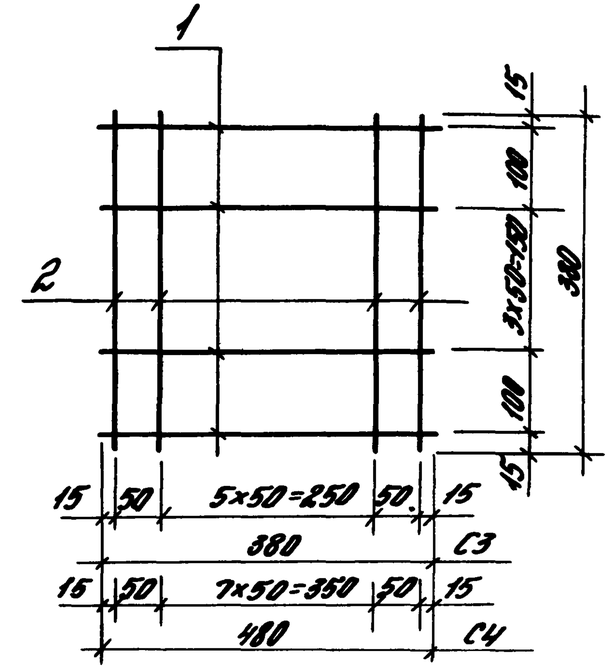

Марка	Поз.	Наименование	Кол.	Масса единицы, кг	Общая масса, кг
C3	1	ФбАI ℓ=380	6	0,08	1,2
	2	ФбАI ℓ=380	8	0,08	
C4	1	ФбАI ℓ=480	6	0,11	1,5
	2	ФбАI ℓ=380	10	0,08	

Арматура класса А-I по ГОСТ 5781-82

Инв. № подл. | Подпись и дата | Взам. инв. №

Гл. инж. пр.	Кутырина		1.427.1-8.2-25	
Разраб.	Ратнеевская			
Исполн.	Шарова		Сетка C3, C4	Стадия: Р; Лист: ; Листов: 1
Провер.	Ратнеевская			ЦНИИПромзданий
Н. контр.	Кутырина			

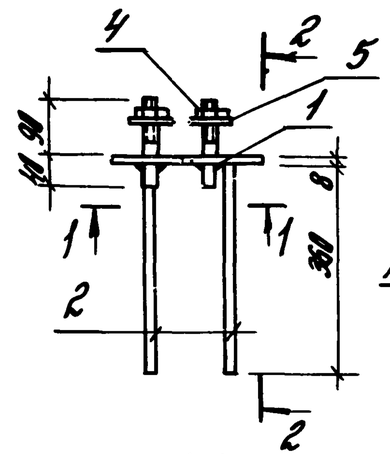

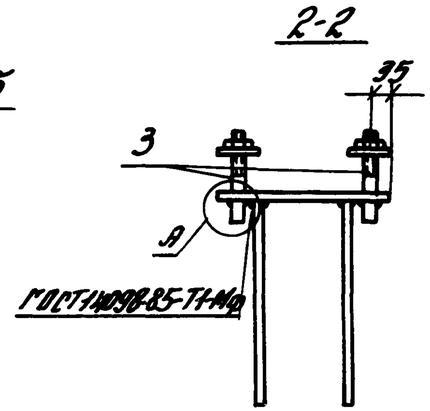

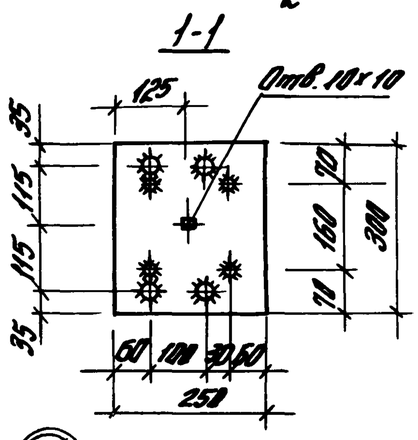

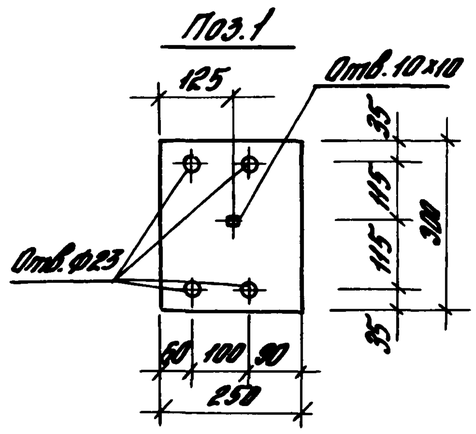

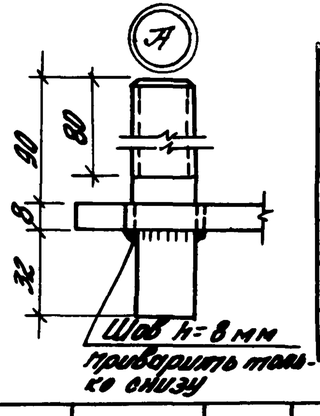

Поз.	Наименование	Кол.	Масса единицы, кг	Общая масса, кг
1	Лист 8х250х300 ГОСТ19903-74 / С245 ГОСТ27772-88	1	4,71	6,79
2	Ф12АIII ГОСТ5781-82, ℓ=360	4	0,32	
3	Ф20АI, ℓ=130 (с нарезкой ℓ=80)	2	0,32	
4	Гайка М20 ГОСТ5915-70*	2	0,06	
5	Шайба ГОСТ11371-78	2	0,02	

Гл. инж. пр.	Кутырина		1.427.1-8.2-26			
Разраб.	Рутковская		Изделие закладное МН1	Стадия	Лист	Листов
Исполн.	Шорова			Р		1
Провер.	Рутковская			ЦНИИПромзданий		
Н. контр.	Кутырина					

Инв. № подл. | Подпись и дата | Взам. инв. №

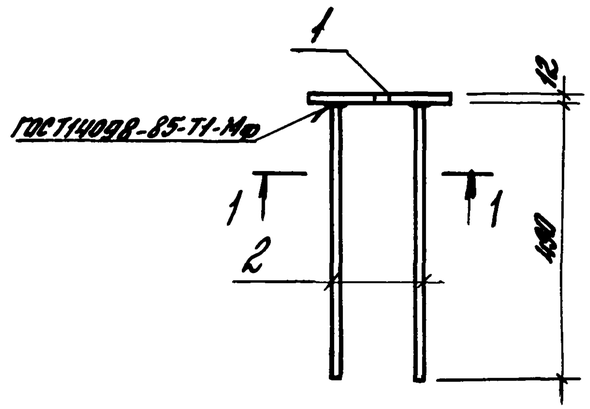

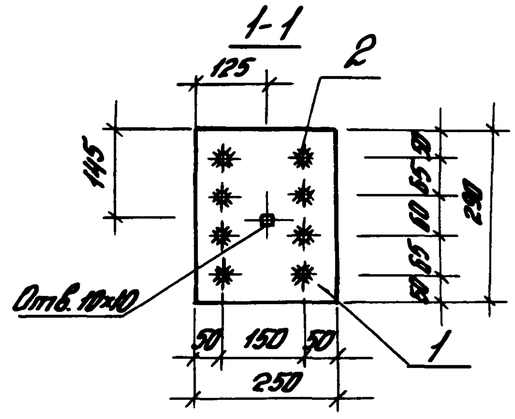

Поз.	Наименование	Кол.	Масса единицы, кг	Общая масса, кг
1	Лист 12х250х290 ГОСТ19903-74 / С245 ГОСТ27772-88	1	6,83	12,99
2	Ф16АIII ГОСТ5781-82, ℓ=490	8	0,77	

Гл. инж. пр.	Кутырина		1.427.1-8.2-27			
Разраб.	Рутковская		Изделие закладное МН2	Стадия	Лист	Листов
Исполн.	Шорова			Р		1
Провер.	Рутковская			ЦНИИПромзданий		
Н. контр.	Кутырина					

Инв. № подл. | Подпись и дата | Взам. инв. №

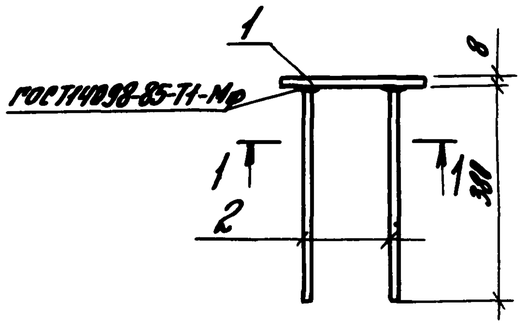

1-1

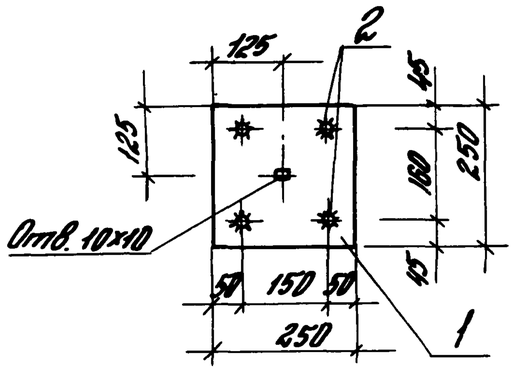

Поз.	Наименование	Кол.	Масса единицы, кг	Общая масса, кг
1	Лист $\frac{8\times250\times250\ ГОСТ19903-74}{С245\ ГОСТ27772-88}$	1	3,93	5,29
2	Ф12 А$\overline{III}$ ГОСТ5781-82, ℓ=790	4	0,34	

Инв. № подл.	Подпись и дата	Взам. инв. №		

Гл. инж. пр.	Купырина		1.427.1-8.2-28			
Разраб.	Рутковская		Изделие закладное МН3	Стадия	Лист	Листов
Исполн.	Шорова			Р		1
Провер.	Рутковская			ЦНИИПРОМЗДАНИЙ		
Н. контр.	Купырина					

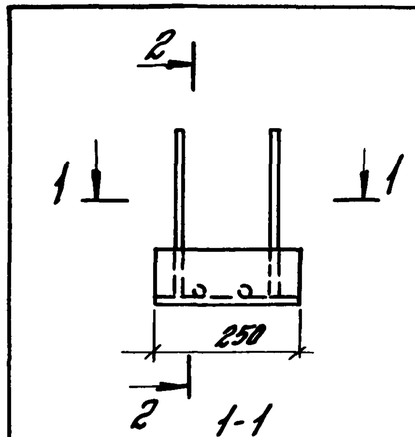

2-2

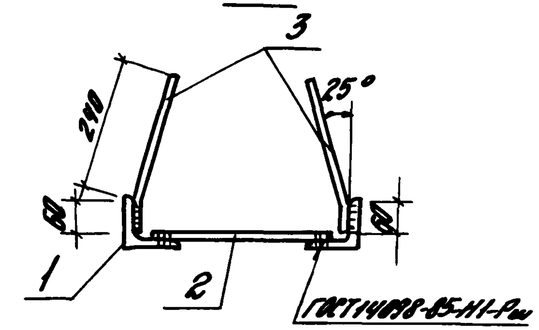

1-1

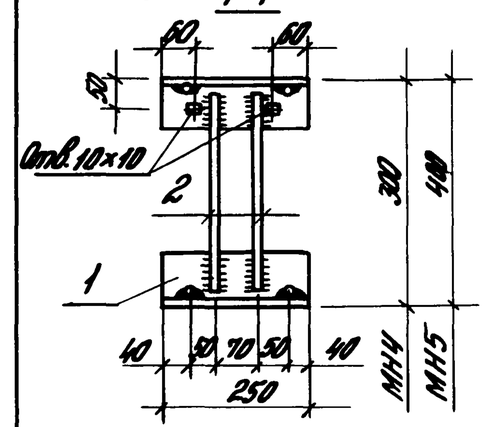

Марка	Поз.	Наименование	Кол.	Масса единицы, кг	Общая масса, кг
МН4	1	Уголок $\frac{90\times90\times6\ ГОСТ8509-86}{С245\ ГОСТ27772-88}$, ℓ=250	2	2,10	5,30
	2	Ф10 А$\overline{III}$ ГОСТ5781-82, ℓ=270	2	0,17	
	3	Ф10 А$\overline{III}$ ГОСТ5781-82 ℓ=300	4	0,19	
МН5	1	Уголок $\frac{90\times90\times6\ ГОСТ8509-86}{С245\ ГОСТ27772-88}$, ℓ=250	2	2,10	5,42
	2	Ф10 А$\overline{III}$ ГОСТ5781-82, ℓ=370	2	0,23	
	3	Ф10 А$\overline{III}$ ГОСТ5781-82, ℓ=300	4	0,19	

Инв. № подл.	Подпись и дата	Взам. инв. №				
Гл. инж. пр.	Купырина		1.427.1-8.2-29			
Разраб.	Рутковская		Изделие закладное МН4, МН5	Стадия	Лист	Листов
Исполн.	Шорова			Р		1
Провер.	Рутковская			ЦНИИПРОМЗДАНИЙ		
Н. контр.	Купырина					

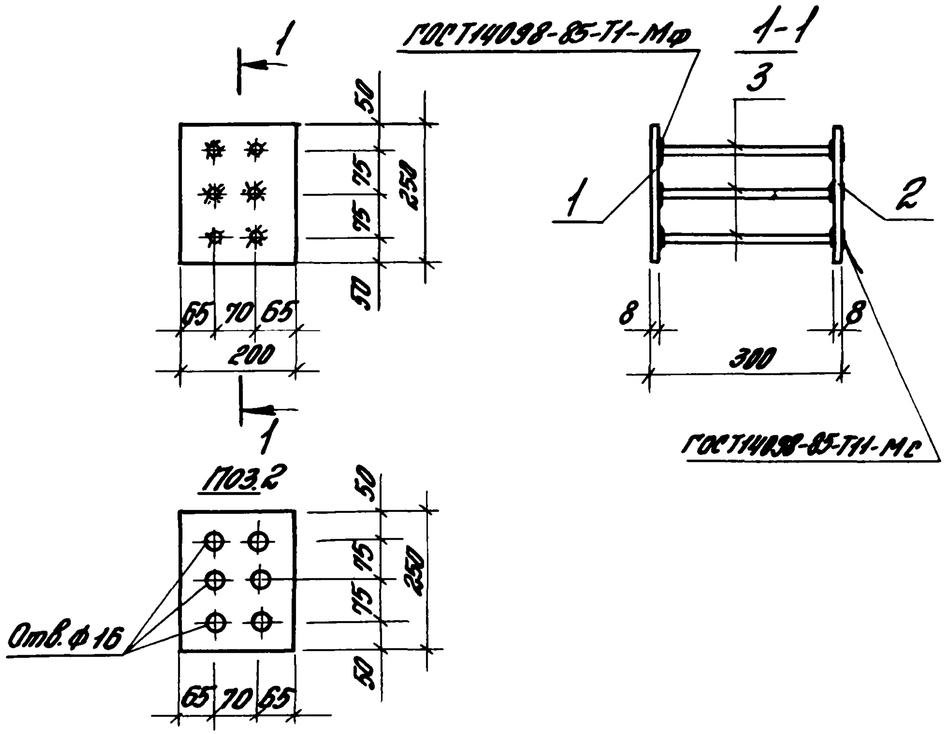

Поз.	Наименование	Кол.	Масса единицы кг	Общая масса, кг
1	Лист $\frac{8\times200\times250\ ГОСТ19903-74}{С245\ ГОСТ27772-88}$	1	3,14	7,84
2	Лист $\frac{8\times200\times250\ ГОСТ19903-74}{С245\ ГОСТ27772-88}$	1	3,14	
3	Ф12АIII ГОСТ5781-82, ℓ=290	6	0,26	

Инж.пр.	Кутырина		1.427.1-8.2-30			
Разраб.	Рутковская		Изделие закладное МН6	Стадия	Лист	Листов
Исполн.	Шорова			Р		1
Провер.	Рутковская			ЦНИИПромзданий		
Н.контр.	Кутырина					

Инв.№подл. | Подпись и дата | Взам.инв.№

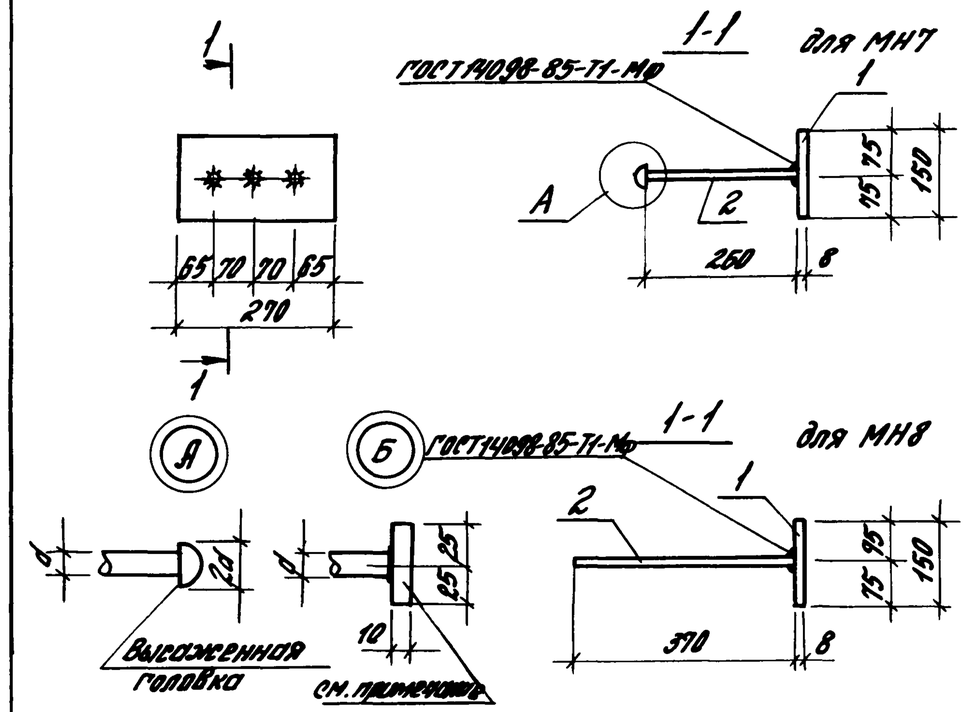

Марка	Поз.	Наименование	Кол.	Масса единицы, кг	Общая масса, кг
МН7	1	Лист $\frac{8\times150\times270\ ГОСТ19903-74}{С245\ ГОСТ27772-88}$	1	2,54	3,05
	2	Ф10АIII ГОСТ5781-82, ℓ=280	3	0,17	
МН8	1	Лист $\frac{8\times150\times270\ ГОСТ19903-74}{С245\ ГОСТ27772-88}$	1	2,54	3,23
	2	Ф10АIII ГОСТ5781-82, ℓ=370	3	0,23	

В случае невозможности устройства высаженных головок допускается применение анкерных шайб 50×50×10. Приварку шайб к анкерным стержням поз.2 производить втавр под слоем флюса в соответствии с деталью „Б".

Инж.пр.	Кутырина		1.427.1-8.2-31			
Разраб.	Рутковская		Изделие закладное МН7, МН8	Стадия	Лист	Листов
Исполн.	Шорова			Р		1
Провер.	Рутковская			ЦНИИПромзданий		
Н.контр.	Кутырина					

Инв.№подл. | Подпись и дата | Взам.инв.№

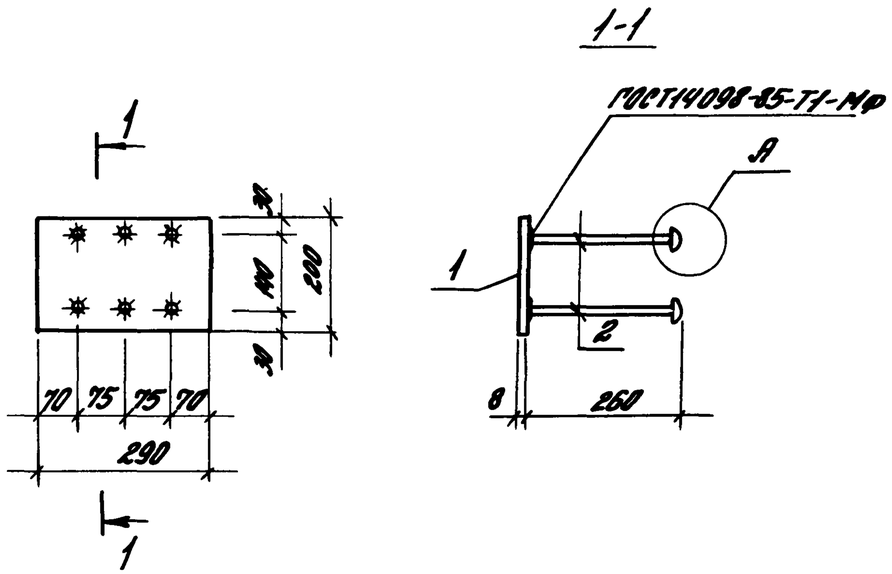

Поз.	Наименование	Кол.	Масса единицы, кг	Общая масса, кг
1	Лист $\frac{8\times200\times290\ ГОСТ19903-74}{С245\ ГОСТ27772-88}$	1	3,64	5,14
2	Ф12А III ГОСТ5781-82, ℓ=280	6	0,25	

Узел А и примечания см. докум. 1.427.1-3.2-31

Гл.инж.пр.	Купырина		1.427.1-8.2-32	
Разраб.	Рутковская		Изделие закладное МН9	Стадия Р / Лист / Листов 1
Исполн.	Шорова			ЦНИИПромзданий
Провер.	Рутковская			
Н.контр.	Купырина			

Инв.№подл. | Подпись и дата | Взам.инв.№

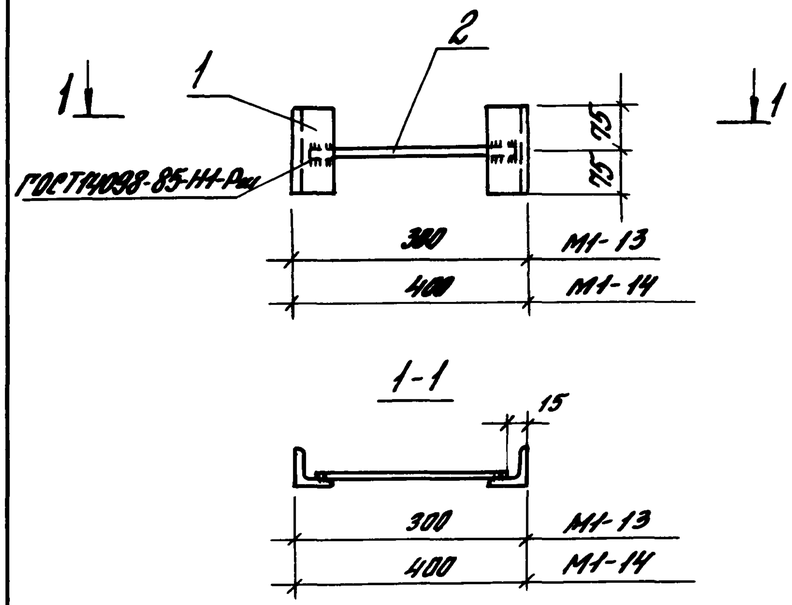

Марка	Поз.	Наименование	Кол.	Масса единицы, кг	Общая масса, кг
М1-13	1	Уголок $\frac{63\times63\times5\ ГОСТ8509-86}{С235\ ГОСТ27772-88}$, ℓ=150	2	0,73	1,7
	2	Ф12А III ГОСТ5781-82, ℓ=270	1	0,24	
М1-14	1	Уголок $\frac{63\times63\times5\ ГОСТ8509-86}{С235\ ГОСТ27772-88}$, ℓ=150	2	0,73	1,8
	2	Ф12А III ГОСТ5781-82, ℓ=370	1	0,33	

Гл.инж.пр.	Купырина		1.427.1-8.2-33	
Разраб.	Рутковская		Изделие закладное М1-13, М1-14	Стадия Р / Лист / Листов 1
Исполн.	Шорова			ЦНИИПромзданий
Провер.	Рутковская			
Н.контр.	Купырина			

Инв.№подл. | Подпись и дата | Взам.инв.№

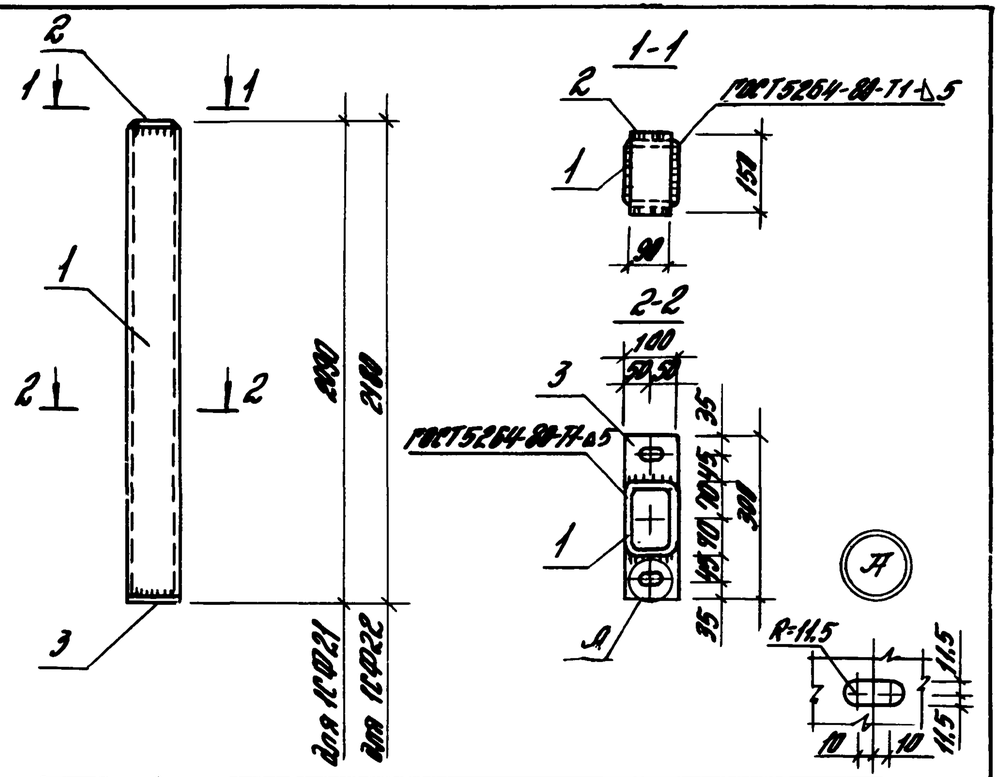

Марка	Поз.	Наименование	Кол.	Масса единицы, кг	Общая масса, кг
1СФ21	1	Профиль $\frac{140\times100\times5\ ТУ36\text{-}2287\text{-}80}{С245\ ГОСТ27772\text{-}88}$,			40,80
		ℓ=2070	1	37,38	
	2	Лист $\frac{10\times90\times150\ ГОСТ19903\text{-}74}{С245\ ГОСТ27772\text{-}88}$	1	1,06	
	3	Лист $\frac{10\times100\times300\ ГОСТ19903\text{-}74}{С245\ ГОСТ27772\text{-}88}$	1	2,36	
1СФ22	1	Профиль $\frac{140\times100\times5\ ТУ36\text{-}2287\text{-}80}{С245\ ГОСТ27772\text{-}88}$,			42,43
		ℓ=2160	1	39,01	
	2	Лист $\frac{10\times90\times150\ ГОСТ19903\text{-}74}{С245\ ГОСТ27772\text{-}88}$	1	1,06	
	3	Лист $\frac{10\times100\times300\ ГОСТ19903\text{-}74}{С245\ ГОСТ27772\text{-}88}$	1	2,36	

Инв.№ подл. | Подпись и дата | Взам.инв.№

Гл.инж.пр.	Кутырина		1.427.1-8.2-34		
Разраб.	Яковлева		Стальной элемент колонны 1СФ21, 1СФ22	Стадия	Лист	Листов
Исполн.	Яковлева			Р		1
Провер.	Рутковская			ЦНИИПромзданий		
Н.контр.	Кутырина					

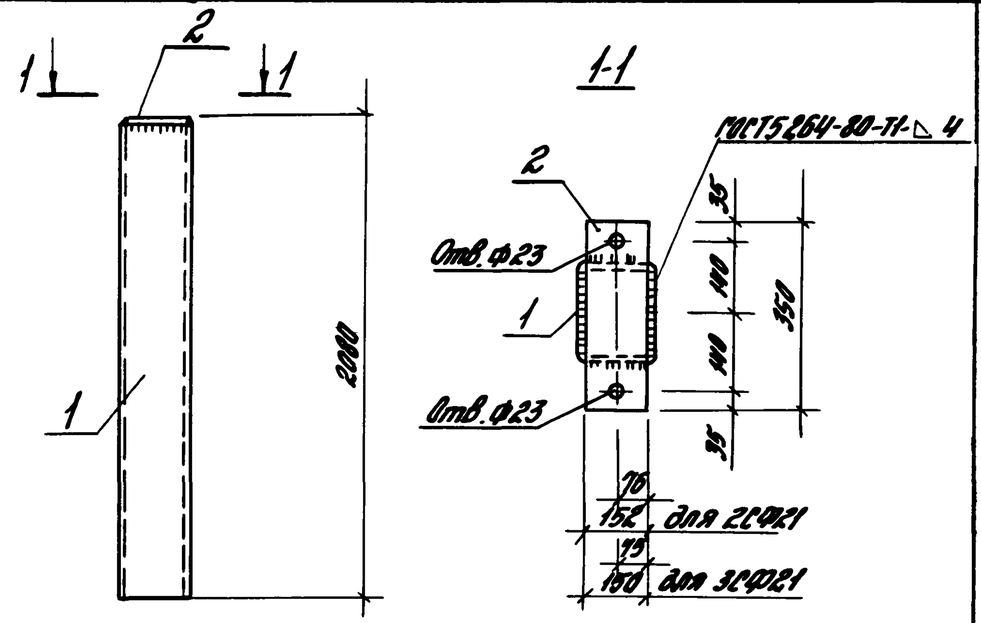

Марка	Поз.	Наименование	Кол.	Масса единицы, кг	Общая масса, кг
2СФ21	1	Профиль $\frac{160\times160\times4\ ТУ36\text{-}2287\text{-}80}{С245\ ГОСТ27772\text{-}88}$,			44,75
		ℓ=2070	1	40,57	
	2	Лист $\frac{10\times152\times350\ ГОСТ19903\text{-}74}{С245\ ГОСТ27772\text{-}88}$	1	4,18	
3СФ21	1	Профиль $\frac{200\times180\times8\ ТУ36\text{-}2287\text{-}80}{С245\ ГОСТ27772\text{-}88}$,			93,54
		ℓ=2070	1	89,42	
	2	Лист $\frac{10\times150\times350\ ГОСТ19903\text{-}74}{С245\ ГОСТ27772\text{-}88}$	1	4,12	

Инв.№ подл. | Подпись и дата | Взам.инв.№

Гл.инж.пр.	Кутырина		1.427.1-8.2-35		
Разраб.	Яковлева		Стальной элемент колонны 2СФ21, 3СФ21	Стадия	Лист	Листов
Исполн.	Яковлева			Р		1
Провер.	Рутковская			ЦНИИПромзданий		
Н.контр.	Кутырина					