типовые проектные решения

501-07-5.84

ПЛАТФОРМЫ ПАССАЖИРСКИЕ НИЗКИЕ ЖЕЛЕЗОБЕТОННЫЕ

АЛЬБОМ II

Изделия заводского изготовления.

				Привязан	
Инв №					

типовые проектные решения

501-07-5.84

ПЛАТФОРМЫ ПАССАЖИРСКИЕ НИЗКИЕ ЖЕЛЕЗОБЕТОННЫЕ

АЛЬБОМ I

Состав проекта:

Альбом I Строительные решения.
Альбом II Изделия заводского изготовления.
Альбом III-X Сметы. В М.

Разработан институтом „ГИПРОПРОМТРАНССТРОЙ"

Главный инженер
института А.С. Рождественский

Главный инженер
проекта Л.А. Орлова

Утверждены и введены в действие МПС
указанием от 11 марта 1984 г № А-7286

				Привязан	

Обозначение	Наименование	Стр.
	Содержание	2
00.00.00.ТО	Техническое описание	3
01.00.00	Стенка бортовая БСТ-30, БСТ-40	4
01.00.00 СБ	Стенка бортовая БСТ-30, БСТ-40	
	Сборочный чертеж	5
01.01.00	Сетка арматурная С-1; С-2	6
01.02.00	Сетка арматурная С-3; С-4	6
01.03.00	Сетка арматурная С-5; С-6	7
01.04.00	Закладная деталь ЗД-1; ЗД-2	7
01.00.01	Петля строповочная ПС-1	8
01.04.01	Анкер	8
02.00.01	Петля строповочная ПС-2	9
02.00.00	Панель ограждения ПО-15; ПО-20	9
02.00.00 СБ	Панель ограждения ПО-15; ПО-20	
	Сборочный чертеж	10
02.01.00	Сетка арматурная С-1; С-2	11
02.02.00	Сетка арматурная С-3; С-4	11
03.00.00	Стойка ограждения СОР, СОУ	12
03.00.00 СБ	Стойка ограждения СОР, СОУ	
	Сборочный чертеж	13
03.01.00	Сетка арматурная С-1	14
03.02.00	Сетка арматурная С-2	14

Инв. N подл. | Подпись и дата | Взам. инв. N

Обозначение	Наименование	Стр.
04.00.00	Блок ФБС 24.3.6и; ФБС 9.3.6и	15
04.01.00	Деталь закладная ЗД-3; ЗД-4	16
04.02.00	Деталь закладная ЗД-5 ÷ ЗД-7	16
05.00.00	Лестничный марш ЛМ 36.15п; ЛМ-36.15л	17
05.00.00 СБ	Лестничный марш ЛМ 36.15п; ЛМ 36.15л.	
	Сборочный чертеж.	17÷18
05.01.00	Сетка С-1	18
05.02.00	Сетка С-2	19
05.03.00	Сетка С-3	19
05.04.00	Изделие закладное М-1	20
05.05.00	Изделие закладное М-2	20
05.06.00	Изделие закладное М-3	21
06.00.00	Панель лестничного ограждения	
	ОЛ18.12п, ОЛ18.12л	21
06.00.00	Панель лестничного ограждения	
	ОЛ18.12п, ОЛ18.12л.	
	Сборочный чертеж.	22
06.01.00	Каркас пространственный КП-1, КП-2	23
06.02.00	Каркас пространственный КП1; КП2	
	Сборочный чертеж	23
06.01.10	Сетка С-1	24
06.01.20	Сетка С-2; С-3	24
06.01.30	Сетка С-4	25
06.01.40	Сетка С-5	25

Инв. N подл. | Подпись и дата | Взам. инв. N

Альбом. II

Типовые проектные решения

Обозначение	Наименование	Стр.
07.00.00	Ограждение металлическое	
	лестничных маршей	26
00.00.00 ВМС	Ведомость расхода стали на	
	элемент.	27

Инв. N подл. | Подпись и дата | Взам. инв. N

Копировал: Формат А4

Материалы

Марка бетона по прочности на сжатие принята: для бортовых стенок М300, для ограждений М200, для бетонных блоков стен подвалов М100, для лестничных маршей и панелей лестничного ограждения М300, по морозостойкости: Мрз 100 при эксплуатации в районах с расчетной температурой воздуха (средняя температура наиболее холодных суток) от минус 20° до минус 40°С и Мрз 75 при температуре минус 20°С и выше.

Рабочая арматура для блоков БСТ, ПО, СОР и СОУ принята из обыкновенной арматурной проволоки периодического профиля Вр-I по ГОСТ 6727-80, строповочные петли из стали класса А-I марок ВСт3сп2 и ВСт3пс2 по ГОСТ 5781-82; закладные детали из стали марки ВСт3кп2 по ТУ 14-1-3023-80 или ГОСТ 380-71*.

Рабочая арматура для блока ЛМ36.15 принята из арматуры класса А-III, а для блока ОЛ18.12 из арматуры класса А-I по ГОСТ 5781-82.

Армирование выполняется сетками и каркасами, изготовленными при помощи точечной электросварки.

Маркировка и обозначение

Каждый вид изделия обозначается маркой состоящей из букв и цифр. Буквы указывают тип изделия: БСТ-стенка бортовая, цифра после буквы обозначает длину изделия; ПО-панель ограждения, цифра после букв обозначает длину изделия; СОР, СОУ-стойка ограждения рядовая, угловая; ЛМ-лестничный марш, цифра после букв обозначает длину и ширину изделия; ОЛ-ограждение лестничного марша.

Инв. N подл. | Подпись и дата | Взам. инв. N

Нач. отд.	Склезнев		501-07-5.84-00.00.00 ТО
Н. контр.	Тюлькова		
Гл. спец.	Гордеев		Техническое описание
ГИП	Орлова		
Инженер	Давыдова		
Инженер	Бирюкова		

Стадия	Лист	Листов
Р		1

Гипропромтрансстрой

Копировал: Формат А4

Формат	Зона	Поз.	Обозначение	Наименование	Кол.	Примечание
				Документация		
А3			01.00.00 СБ	Сборочный чертеж		
А3			00.00.00 ВМС	Ведомость расхода стали на элемент		
А3			00.00.00 ТО	Техническое описание		
				Детали		
А4		1	01.00.01	Петля строповочная ПС-1	4	
				Переменные данные для исполнений:		
			01.00.00			
				Сборочные единицы		
А4		2	01.01.00	Сетка арматурная С-1	2	
А4		3	01.02.00	Сетка арматурная С-3	1	
А4		4	01.03.00	Сетка арматурная С-5	1	
А4		5	01.04.00	Закладная деталь ЗД-1	1	

Альбом II

Типовые проектные решения

Подпись и дата | Взам. инв. №

Привязан

Инв. №

501-07-5.84-01.00.00

Нач. отд.	Склезнев	
Н. контр.	Тюлькова	
Гл. спец.	Гордеев	
ГИП	Орлова	
Инженер	Бирюкова	
Инженер	Алексеева	

Стенка бортовая БСТ-30, БСТ-40

Стадия	Лист	Листов
Р	1	2

Гипропромтрансстрой

Копировал

Формат А4

Формат	Зона	Поз.	Обозначение	Наименование	Кол.	Примечание
				Материалы		
				Бетон тяжелый М 300 Мрз 100	0.26	м³
			01.00.00-01		•	
				Сборочные единицы		
А4		2	01.01.00-01	Сетка арматурная С-2	2	
А4		3	01.02.00-01	Сетка арматурная С-4	1	
А4		4	01.03.00-01	Сетка арматурная С-6	1	
А4		5	01.04.00-01	Закладная деталь ЗД-2	1	
				Материалы		
				Бетон тяжелый М 300 Мрз 100	0.35	м³

Инв. № подл. | Подпись и дата | Взам. инв. №

Привязан

Инв. №

501-07-5.84-01.00.00

Лист 2

Копировал

Формат А4

Альбом I

Типовые проектные решения

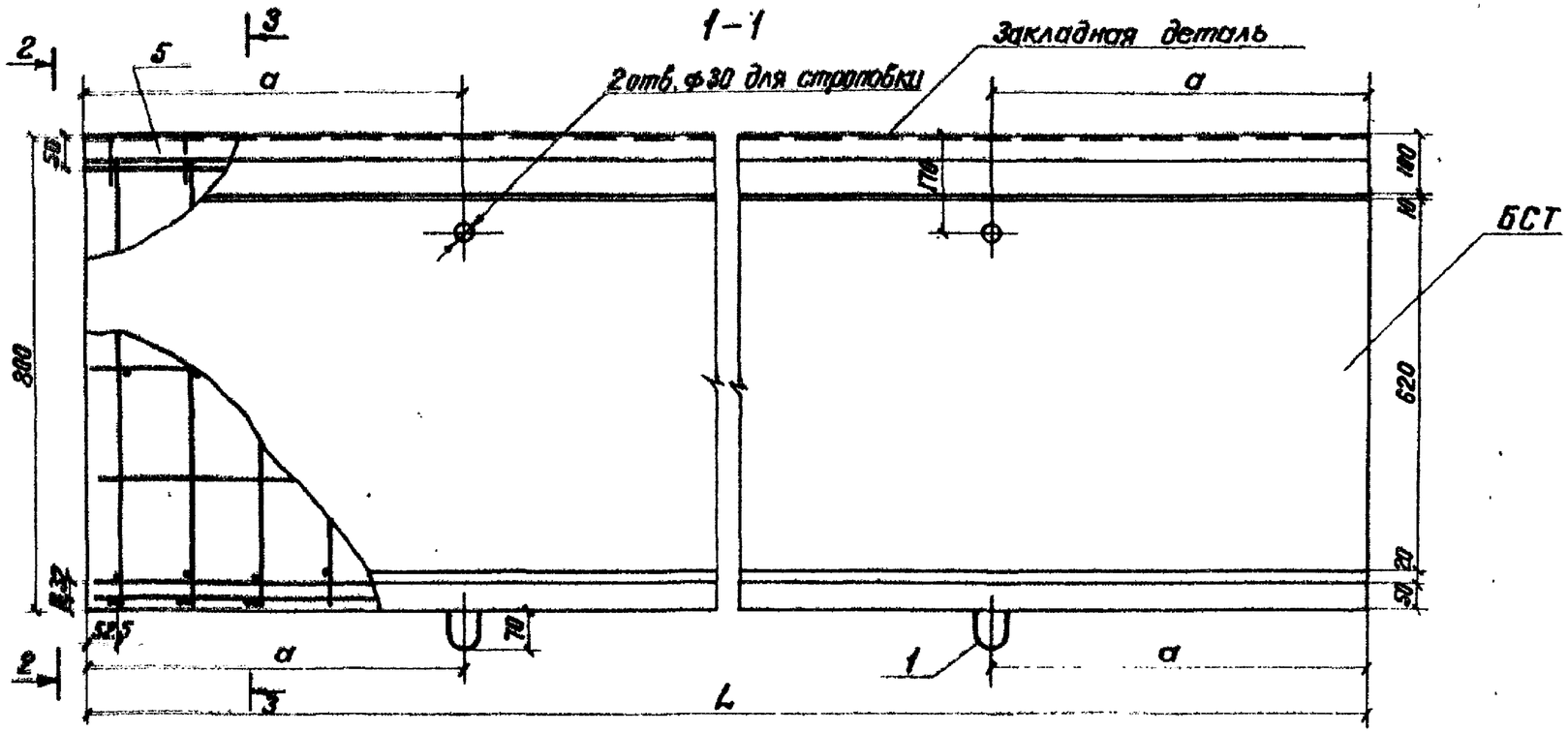

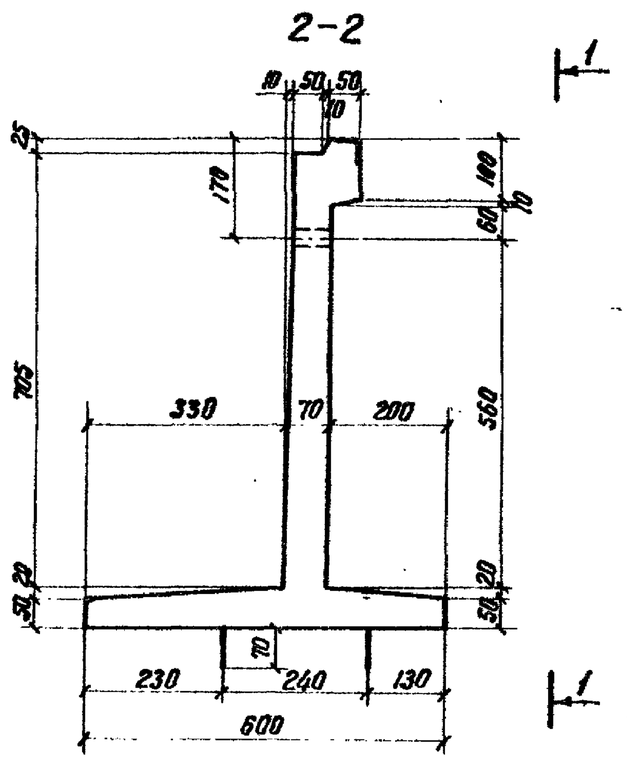

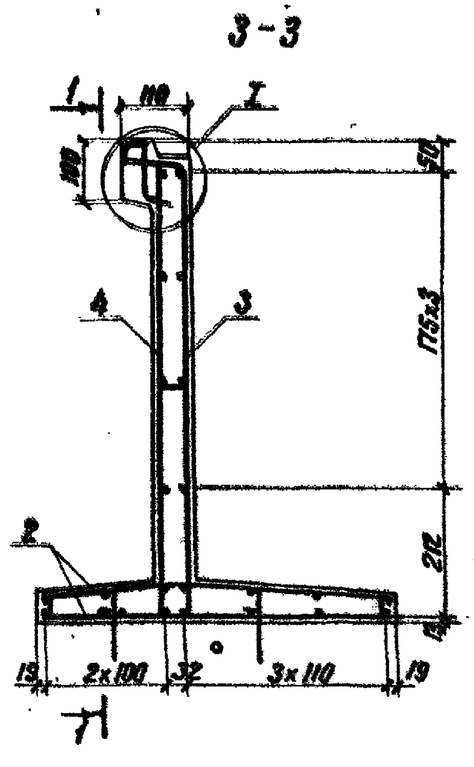

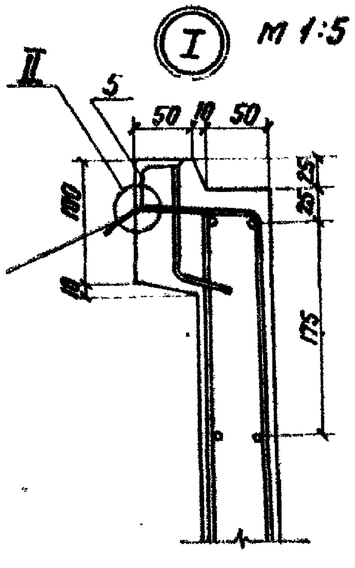

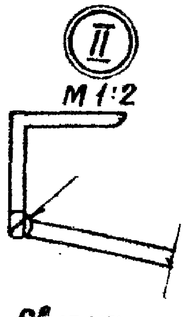

Сварка ручная дуговая

Обозначение	Марка	Размеры мм		Объем бетона $м^3$	Масса арматуры кг	Масса блока т
		a	L			
01.00.00	БСТ-30	600	2980	0.262	26.4	0.654
-01	БСТ-40	850	3980	0.350	35.3	0.874

Привязан

Инв. N

Нач. отд.	Склезнев	
Н. контр.	Тюлькова	
Гл. спец.	Гордеев	
ГИП	Орлова	
Инженер	Давыдова	
Инженер	Алексеева	

501-07-5.84 - 01.00.00 СБ

Стенка бортовая БСТ-30; БСТ-40
Сборочный чертеж

Стадия	Масса	Масштаб
Р	см. табл.	1:10
Лист 1	Листов 2	

Гипропромтрансстрой

Инв. N подл. | Подпись и дата | Взам. инв. N

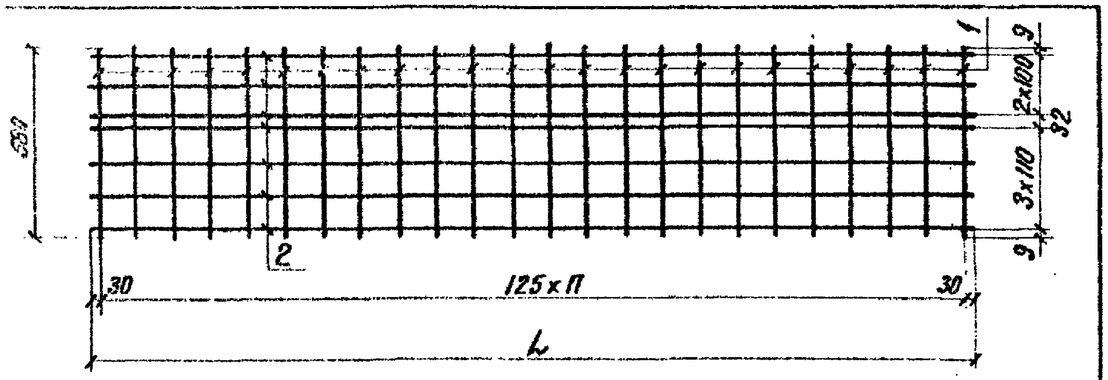

Обозначение	Марка	L мм	П шт.	Масса кг
01.01.00	С-1	2935	23	5.2
-01	С-2	3935	31	7.4

Формат	Зона	Поз.	Обозначение	Наименование	Кол.	Примечание
			01.01.00	С-1		
				Детали		
Б4		1	01.01.01	ф5Вр-I ГОСТ 6727-80, ℓ=580	24	0.1 кг
Б4		2	01.01.02	ф5Вр-I ГОСТ 6727-80, ℓ=2935	7	0.4 кг
			01.01.00-01	С-2		
				Детали		
Б4		1	01.01.01	ф5Вр-I ГОСТ 6727-80, ℓ=580	32	0.1 кг
Б4		2	01.01.02	ф5Вр-I ГОСТ 6727-80, ℓ=3935	7	0.4 кг

Альбом II

Типовые проектные решения

Привязан

Инв. №

Взам. инв. N | Подпись и дата

Нач.отд.	Склезнев	
Н.контр.	Тюлькова	
Гл.спец.	Гордеев	
ГИП	Орлова	
Инженер	Бирюкова	
Инженер	Алексеева	

501-07-5.84-01.01.00

Сетка арматурная С-1; С-2

Стадия	Масса	Масштаб
Р	см. табл.	1:20
Лист	Листов 1	

Гипропромтрансстрой

Копировал

Формат А4

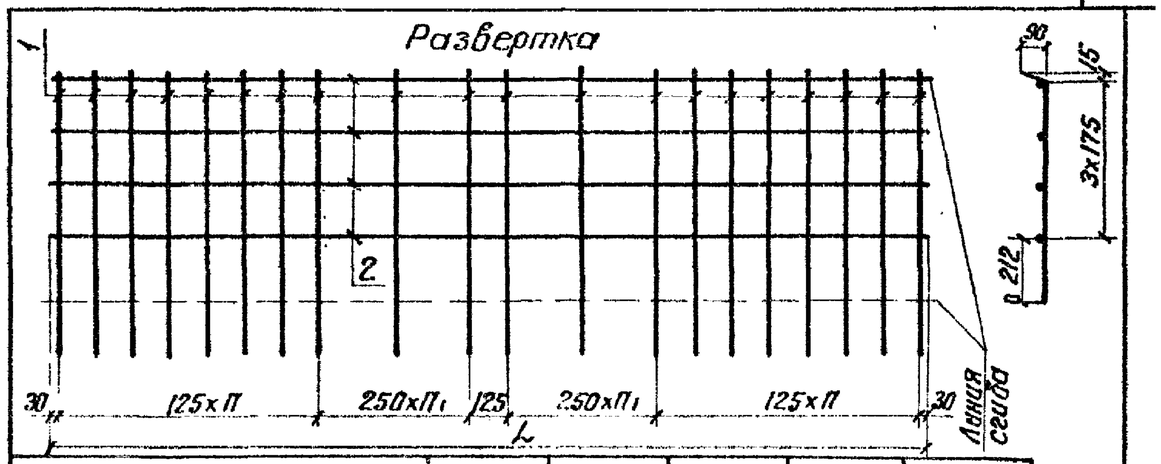

Обозначение	Марка	L мм	П шт.	П1 шт.	Масса кг
01.02.00	С-3	2935	7	2	3.6
01.02.00-01	С-4	3935	9	3	4.2

Формат	Зона	Поз.	Обозначение	Наименование	Кол.	Примечание
			01.02.00	С-3		
				Детали		
Б4		1	01.02.01	ф5Вр-I ГОСТ 6727-80, ℓ=1020	20	0.2 кг
Б4		2	01.02.02	ф5Вр-I ГОСТ 6727-80, ℓ=2935	4	0.4 кг
			01.02.00-01	С-4		
				Детали		
Б4		1	01.02.01	ф5Вр-I ГОСТ 6727-80, ℓ=1020	26	0.2 кг
Б4		2	01.02.02	ф5Вр-I ГОСТ 6727-80, ℓ=3935	4	0.6 кг

Привязан

Инв. №

Взам. инв. N | Подпись и дата

Нач.отд.	Склезнев	
Н.контр.	Тюлькова	
Гл.спец.	Гордеев	
ГИП	Орлова	
Инж.	Бирюкова	
Инж.	Алексеева	

Инв. N подл.

501-07-5.84-01.02.00

Сетка арматурная С-3; С-4

Стадия	Масса	Масштаб
Р	см. табл.	1:20
Лист	Листов 1	

Гипропромтрансстрой

Копировал

Формат А4

Альбом III

Типовые проектные решения

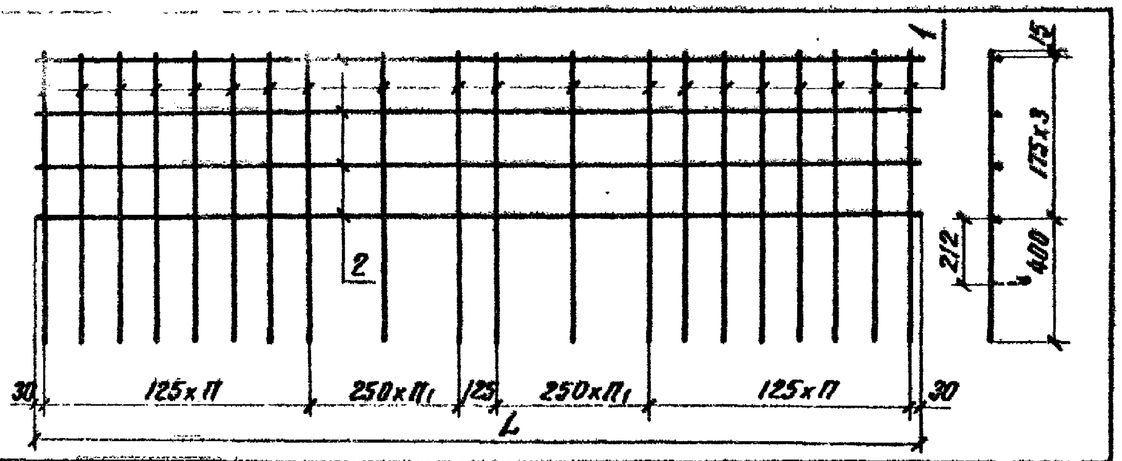

Обозначение	Марка	L мм	П шт.	П1 шт.	Масса кг
01.03.00	С-5	2935	7	2	3.6
-01	С-6	3935	9	3	5.0

Формат	Зона	Поз.	Обозначение	Наименование	Кол.	Примечание
			01.03.00	С-5		
				Детали		
Б4		1	01.03.01	ф5Вр-I ГОСТ 6727-80, ℓ=940	20	0.1 кг
Б4		2	01.03.02	ф5Вр-I ГОСТ 6727-80, ℓ=2935	4	0.4 кг
			01.03.00-01	С-6		
				Детали		
Б4		1	01.03.01	ф5Вр-I ГОСТ 6727-80, ℓ=940	26	0.1 кг
Б4		2	01.03.02	ф5Вр-I ГОСТ 6727-80, ℓ=3935	4	0.6 кг

Взам. инв. №

Подпись и дата

Инв. № подл.

Привязан

Инв. №

501-07-5.84-01.03.00

Нач. отд.	Склезнев	
Н. контр.	Тюлькова	
Гл. спец.	Гордеев	
ГИП	Орлова	
Инженер	Бирмакова	
Инженер	Алексеева	

Сетка арматурная С-5, С-6

Стадия	Масса	Масштаб
Р	см. табл.	1:20
Лист	Листов 1	

Гипропромтрансстрой

Копировал

Формат А4

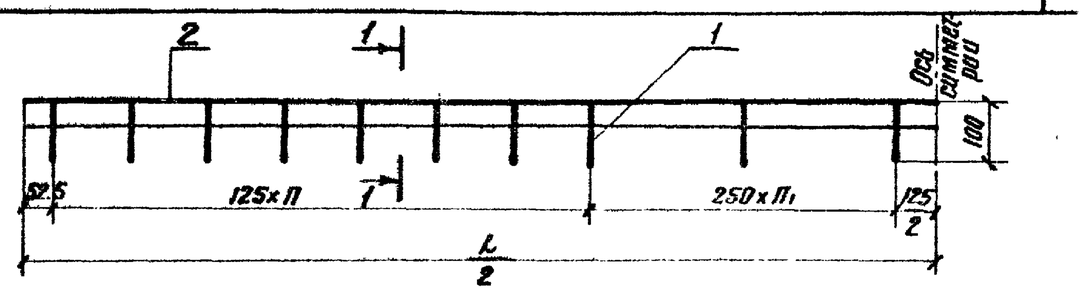

Обозначение	Марка	L мм	П шт.	П1 шт.	Масса кг
01.04.00	ЗД-1	2980	7	2	7,6
-01	ЗД-2	3980	9	3	10,1

Формат	Зона	Поз.	Обозначение	Наименование	Кол.	Примечание
			01.04.00	ЗД-1		
				Детали		
Б4		1	01.04.01	ф5Вр-I ГОСТ 6727-80, ℓ=150	20	0,02 кг
Б4		2	01.04.02	Уголок 40x40x4 ГОСТ 8509-72, ℓ=2980 ВСт3сп2 ТУ 14-1-3023-80	1	7.2 кг
			01.04.00-01	ЗД-2		
				Детали		
Б4		1	01.04.01	ф5Вр-I ГОСТ 6727-80, ℓ=150	26	0.02 кг
Б4		2	01.04.02	Уголок 40x40x4 ГОСТ 8509-72, ℓ=3980 ВСт3сп2 ТУ 14-1-3023-80	1	9.6 кг

1-1 М 1:2

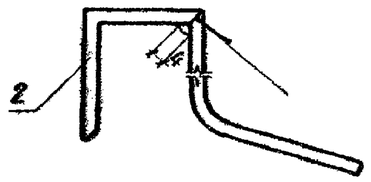

Сварка ручная дуговая

Взам. инв. №

Подпись и дата

Инв. № подл.

Привязан

Инв. №

501-07-5.84-01.04.00

Нач. отд.	Склезнев	
Н. контр.	Тюлькова	
Гл. спец.	Гордеев	
ГИП	Орлова	
Инженер	Бирмакова	
Инженер	Алексеева	

Закладная деталь ЗД-1; ЗД-2

Стадия	Масса	Масштаб
Р	см. табл.	1:10
Лист	Листов 1	

Гипропромтрансстрой

Копировал

Формат А4

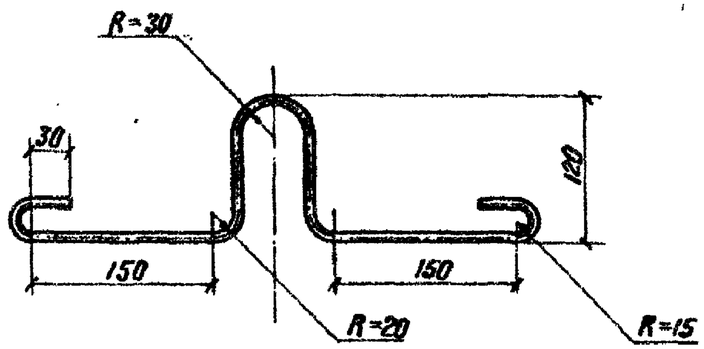

Длина заготовки 740 мм

Привязан

Инв. №

Нач.отд.	Склезнев		
Н.контр.	Тюлькова		
Гл.спец.	Гордеев		
ГИП	Орлова		
Инж.	Бирюкова		
Инж.	Алексеева		

501-07-5.84-01.00.01

Петля строповочная ПС-1

Стадия	Масса	Масштаб
Р	0.3	1:5
Лист	Листов 1	

ВСТ I ГОСТ 5781-82

Гипропромтрансстрой

Копировал

Формат А4

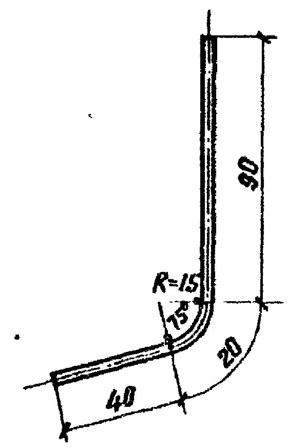

Длина заготовки 150 мм

Привязан

Инв. №

Нач.отд.	Склезнев		
Н.контр.	Тюлькова		
Гл.спец.	Гордеев		
ГИП	Орлова		
Инж.	Бирюкова		
Инж.	Алексеева		

501-07-5.84-01.04.01

Анкер

Стадия	Масса	Масштаб
Р	0.02	1:2
Лист	Листов 1	

Проволока 5 Вр1 ГОСТ 6727-80

Гипропромтрансстрой

Копировал

Формат А4

Альбом II

Типовые проектные решения

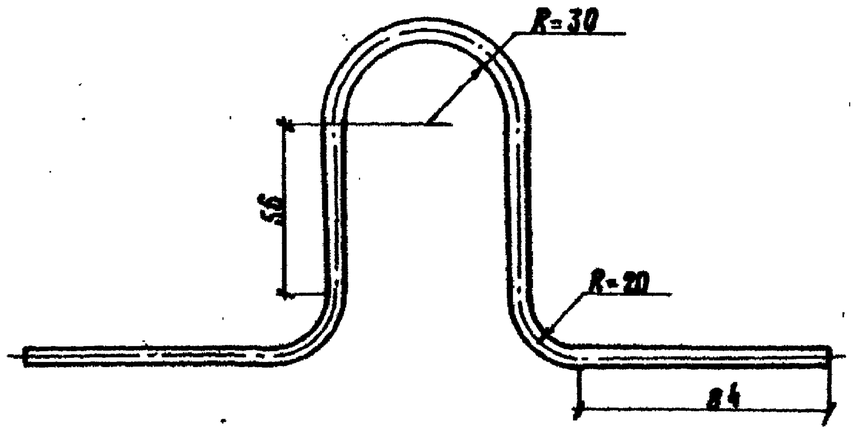

Длина заготовки 440мм

Инв. N подл.	Подпись и дата	Взам. инв. N
		Привязан
		Инв. N

501-07-5.84-02.00.01

Нач. отд.	Склезнев		Петля строповочная ПС 2	Стадия	Масса	Масштаб
Н. контр.	Гюлькова			Р	0,13	1:2
Гл. спец.	Гордеев			Лист	Листов 1	
ГИП	Орлова		ФБЯ-I ГОСТ 5781-82	Гипропромтрансстрой		
Инженер	Бирюкова					
Инженер	Давыдова					

Копировал: Тл Формат А4

форм.	зона	поз.	Обозначение	Наименование	Колич.	Примечание
				Документация		
А3			02.00.00СБ	Сборочный чертеж		
А3			00.00.00 ВМС	Ведомость расхода		
				стали на элемент		
А3			00.00.00 ТО	Техническое описание		
				Детали		
А4		1	02.00.01	Петля строповочная ПС-2	4	
			Переменные данные для исполнений			
				02.00.00		
				Сборочные единицы		
А4		2	02.01.00	Сетка арматурная С-1	1	
А4		3	02.02.00	Сетка арматурная С-3		
				Материалы		
				Бетон тяжелый	0,049	$м^3$
				М200		
				Мрз100		
				02.00.00-01		
				Сборочные единицы		
А4		2	02.01.00-01	Сетка арматурная С-2	1	
А4		3	02.02.00-01	Сетка арматурная С-4	1	
				Материалы		
				Бетон тяжелый М200	0,063	$м^3$
				Мрз 100		

Инв. N подл.	Подпись и дата	Взам. инв. N
		Привязан
		Инв. N

501-07-5.84-02.00.00

Нач. отд.	Склезнев		Панель ограждения ПО-15; ПО-20	Стадия	Лист	Листов
Н. контр.	Гюлькова			Р		1
Гл. спец.	Гордеев			Гипропромтрансстрой		
ГИП	Орлова					
Инженер	Бирюкова					
Инженер	Давыдова					

Копировал: Тл Формат А4

Альбом II

Типовые проектные решения

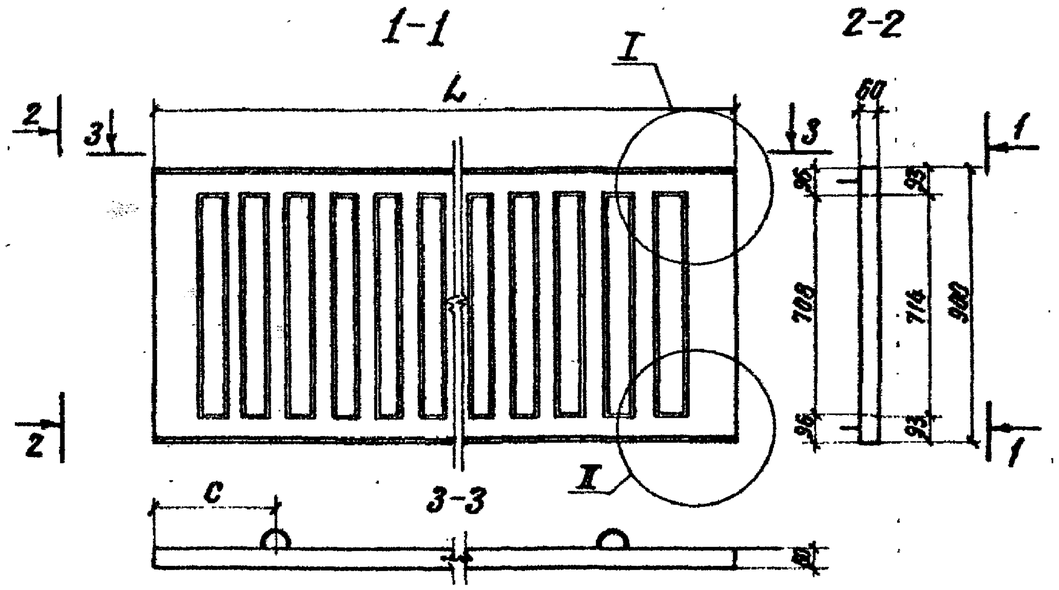

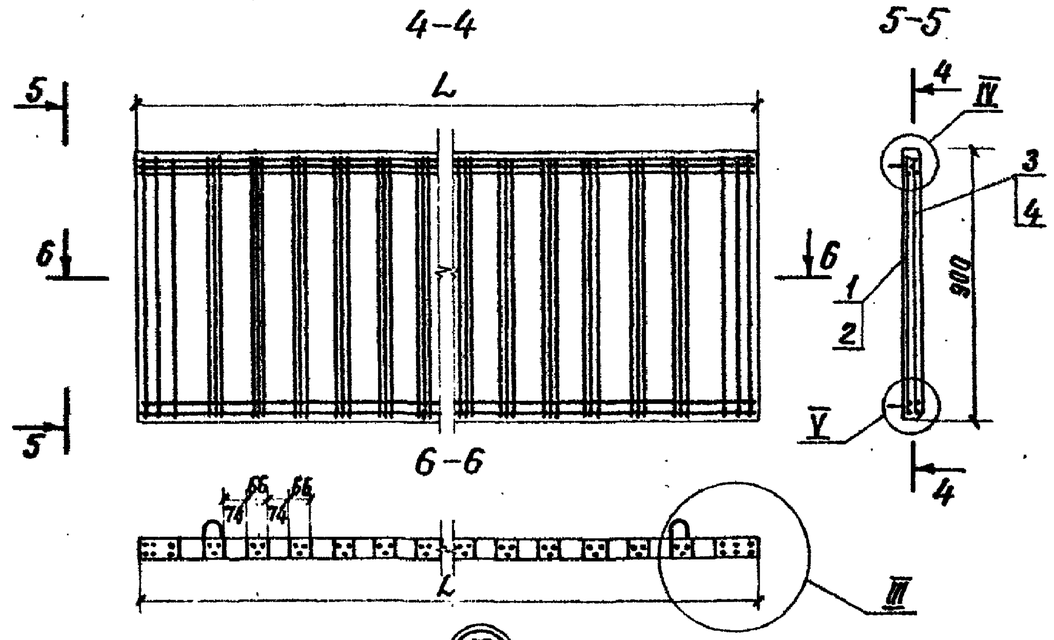

I M 1:5

II M 1:5

III M 1:5

IV M 1:5

V M 1:5

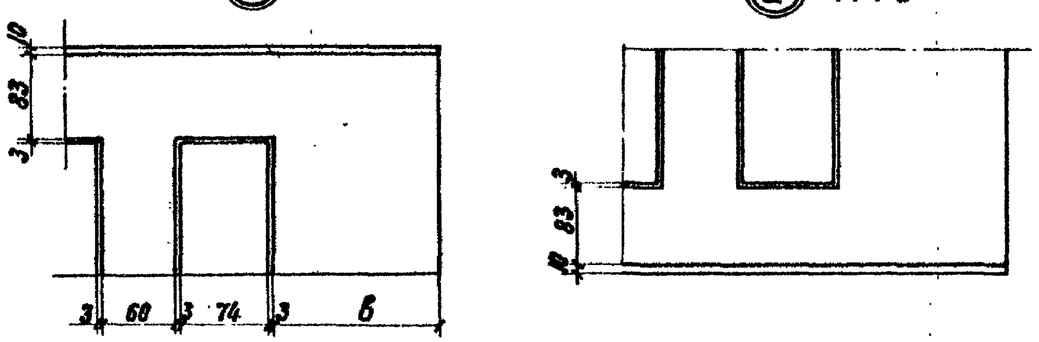

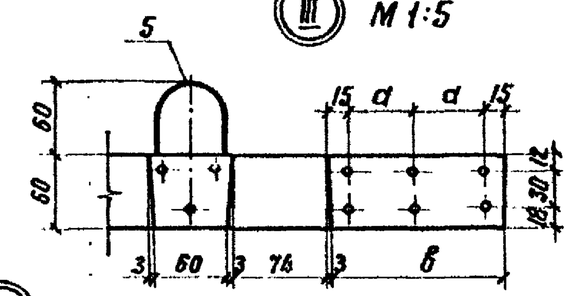

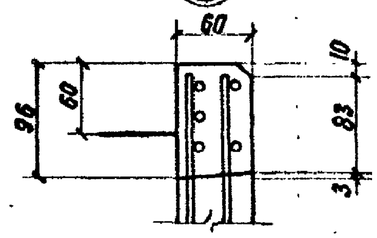

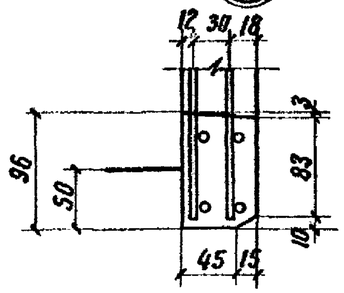

Размеры, мм

Обозначение	Марка	L	a	в	c	Масса, кг
02.00.00	ПО-15	1400	71.5	170	210	122
02.00.00-01	ПО-20	1900	56.5	140	320	158

Привязан

Инв. №

Нач. отд.	Склезнев	
Н. контр.	Тюлькова	
Гл. спец.	Гордеев	
ГИП	Орлова	
Инженер	Баранова	
Инженер	Давыдова	

501-07-5.84-02.00.00 СБ

Панель ограждения ПО-15; ПО-20
Сборочный чертеж

Стадия	Масса	Масштаб
Р	см. табл.	1:20
Лист	Листов 1	

Гипропромтрансстрой

Инв. № подл. | Подпись и дата | Взам. инв. №

Копировал

Формат А3

Альбом II

Типовые проектные решения

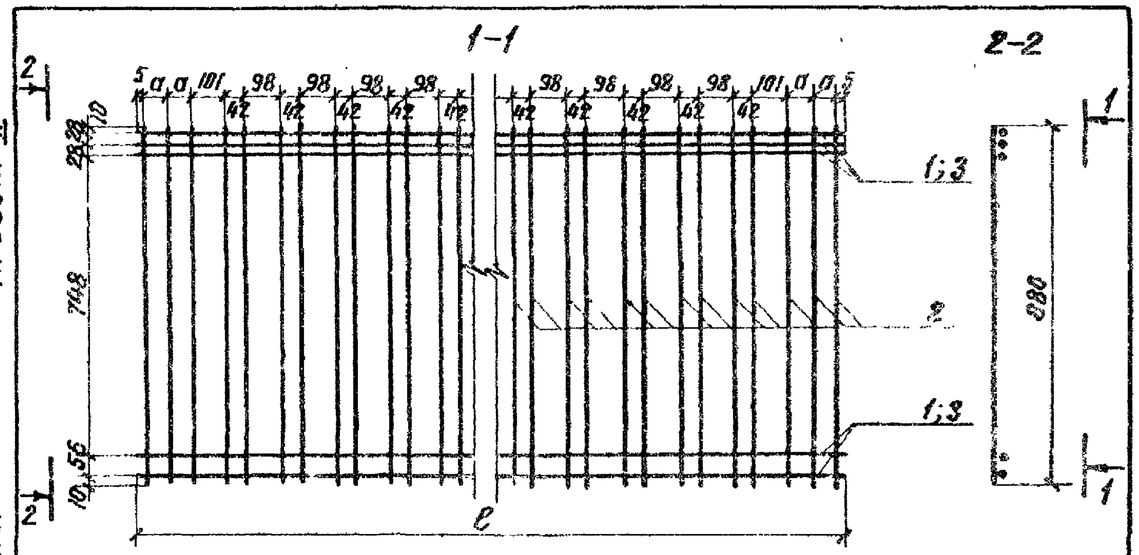

Формат	Зона	Поз.	Обозначение	Наименование	Кол.	Примечание
			02.01.00	С-1		
				Детали		
Б4		1	02.01.01	ф5ВрI ГОСТ 6727-80, ℓ=1380	5	0.2кг
Б4		2	02.01.02	ф4ВрI ГОСТ 6727-80, ℓ=880	20	0.09кг
			02.01.00-01	С-2		
				Детали		
Б4		3	02.01.01-01	ф5ВрI ГОСТ 6727-80, ℓ=1880	5	0.3кг
Б4		2	02.01.02	ф4ВрI ГОСТ 6727-80, ℓ=880	28	0.09кг

Привязан

Инв. №

Обозначение	Марка	ℓ мм	a мм	Масса кг
02.01.00	С-1	1380	71.5	2.8
-01	С-2	1880	56.5	4.0

501-07-5.84-02.01.00

Нач.отд.	Склезнев	
Н.контр.	Тюлькова	
Гл.спец.	Гордеев	
ГИП	Орлова	
Инженер	Бирюкова	
Инженер	Давыдова	

Сетка арматурная С-1; С-2

Стадия	Масса	Масштаб
Р	см. табл.	1:15
Лист	Листов 1	

Гипропромтрансстрой

Инв. № подл. | Подпись и дата | Взам. инв. №

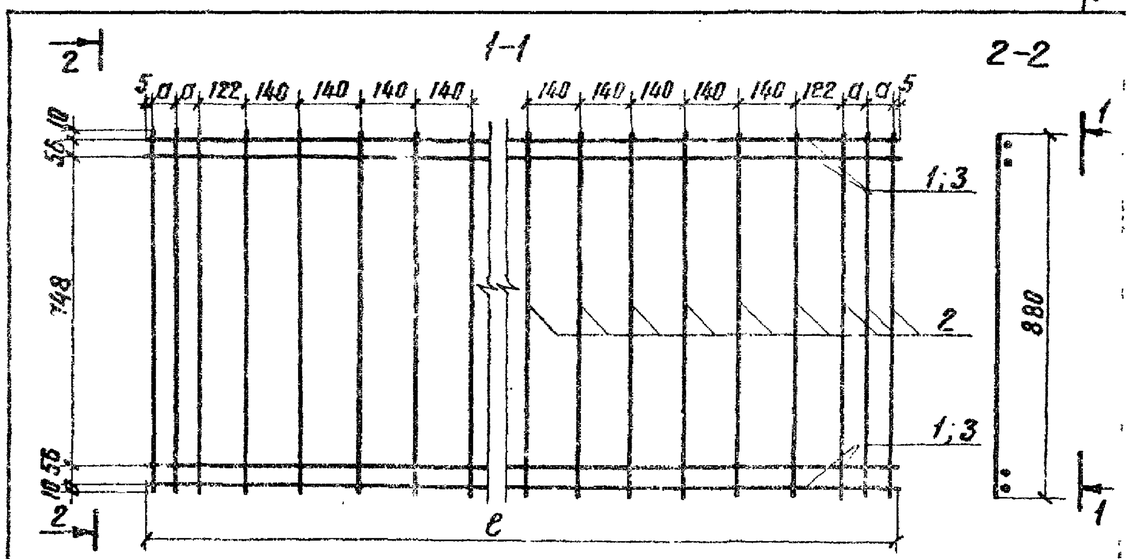

Формат	Зона	Поз.	Обозначение	Наименование	Кол.	Примечание
			02.02.00	С-3		
				Детали		
Б4		1	02.01.01	ф5ВрI ГОСТ 6727-80, ℓ=1380	4	0.2кг
Б4		2	02.01.02	ф4ВрI ГОСТ 6727-80, ℓ=880	13	0.09кг
			02.02.00-01	С-4		
				Детали		
Б4		3	02.01.01-01	ф5ВрI ГОСТ 6727-80; ℓ=1880	4	0.3кг
Б4		2	02.01.02	ф4ВрI ГОСТ 6727-80; ℓ=880	17	0.09кг

Привязан

Инв. №

Обозначение	Марка	ℓ мм	a мм	Масса кг
02.02.00	С-3	1380	71.5	2.0
-01	С-4	1880	56.5	2.7

501-07-5.84-02.02.00

Нач.отд.	Склезнев	
Н.контр.	Тюлькова	
Гл.спец.	Гордеев	
ГИП	Орлова	
Инженер	Бирюкова	
Инженер	Давыдова	

Сетка арматурная С-3; С-4

Стадия	Масса	Масштаб
Р	см. табл.	1:15
Лист	Листов 1	

Гипропромтрансстрой

Инв. № подл. | Подпись и дата | Взам. инв. №

Формат	Зона	Поз.	Обозначение	Наименование	Кол. на исполн. —	01									Примечание
				Документация											
А3			03.00.00 СБ	Сборочный чертеж											
			00.00.00 ВМС	Ведомость расхода											
				стали на элемент											
			00.00.00 ТО	Техническое описание											
				Сборочные единицы											
А4		1	03.01.00	Сетка арматурная С-1	1	1									0.9кг
А4		2	03.02.00	Сетка арматурная С-2	1	1									1.5кг

Привязан

Инв. №

Нач. отд.	Склезнев	
Н. контр.	Тюлькова	
Гл. спец.	Гордеев	
ГИП	Орлова	
Инженер	Давыдова	
Инженер	Бирюкова	

501-07-5.84 – 03.00.00

Стойка ограждения СОР; СОУ

Стадия	Лист	Листов
Р	1	2

Гипропромтрансстрой

Копировал — Формат А4

Формат	Зона	Поз.	Обозначение	Наименование	Кол. на исполн. —	01									Примечание
				Детали											
Б4		3	03.00.01	Отдельный стержень											
				ф38 ВСТ I ГОСТ 6727-80; ℓ=130	7	7									0.01кг
				Материалы											
				Бетон тяжелый											
				М 200											
				Мрз. 100	0.048	0.048									м³

Привязан

Инв. №

501-07-5.84-03.00.00

Альбом II

Типовые проектные решения

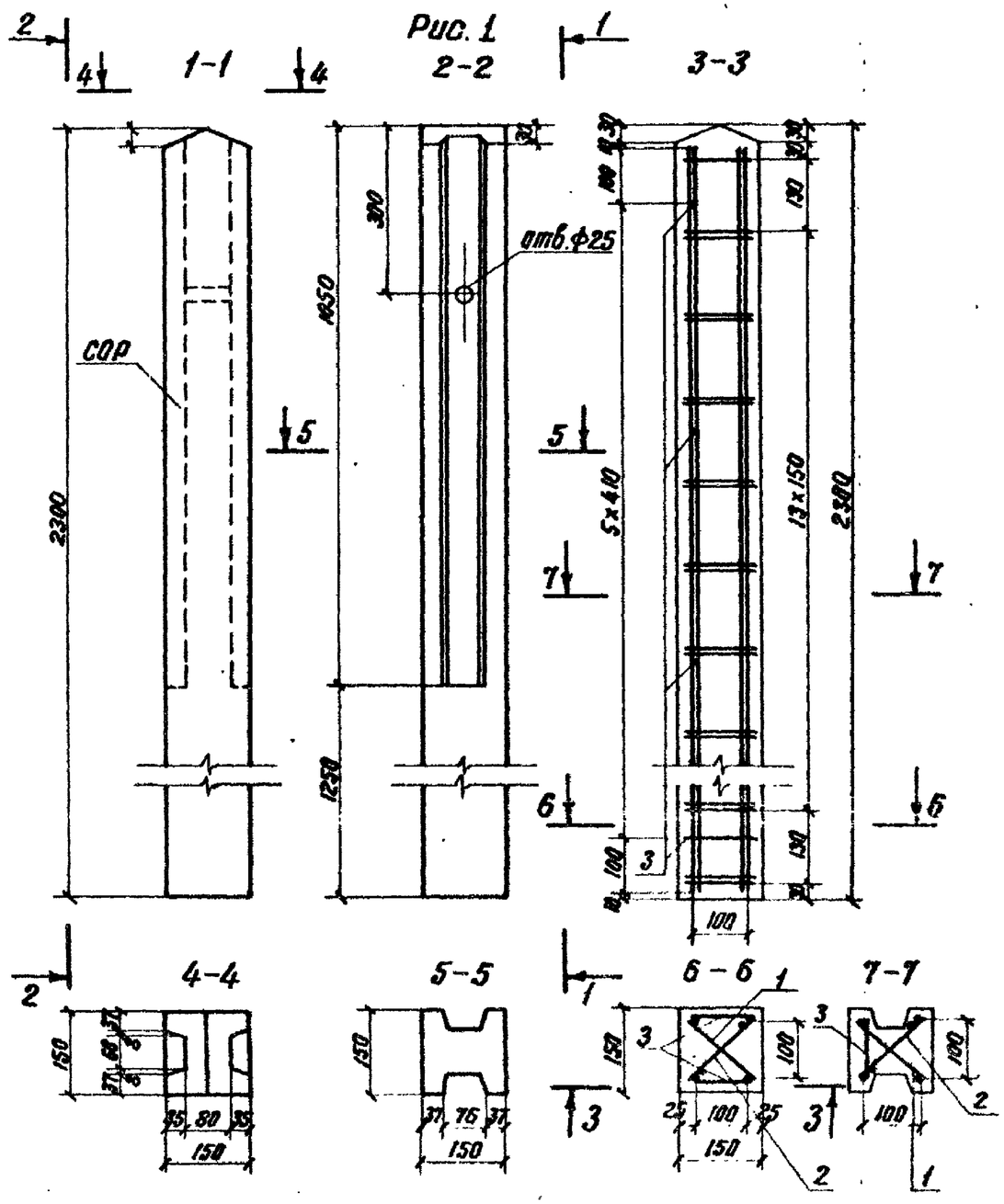

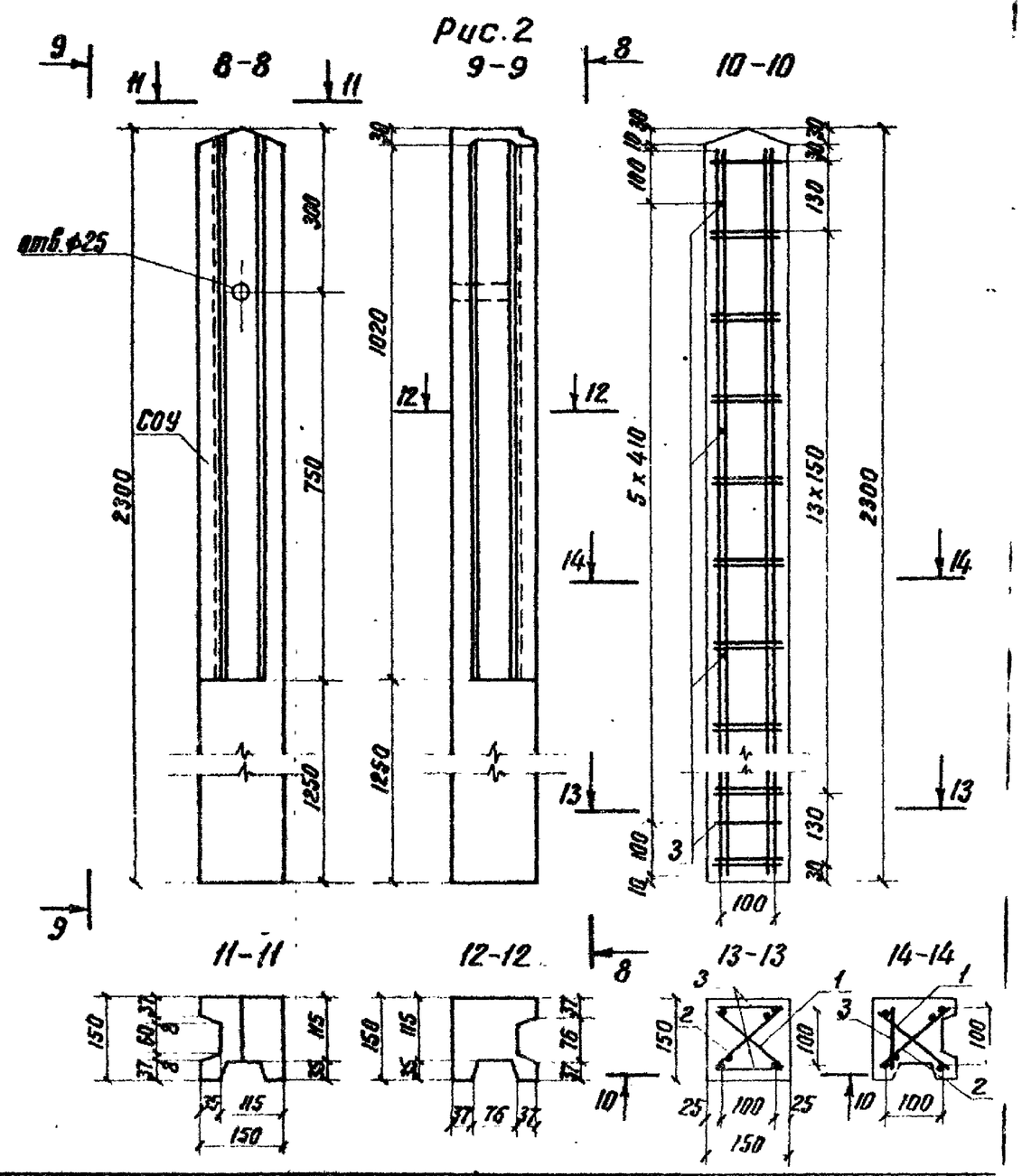

Обозначение	Рис.	Марка	Масса т
03.00.00	1	СОР	0.12
-01	2	СОУ	0.12

Привязан

Инв. №

Нач. отд.	Склезнев	
Н. контр.	Тюлькова	
Гл. спец.	Гордеев	
ГИП	Орлова	
Инженер	Савыдова	
Инженер	Барюкова	

501-07-5.84-03.00.00 СБ

Стойка ограждения СОР ; СОУ

Сборочный чертеж

Стадия	Масса	Масштаб
Р	120	1:10
Лист	Листов 1	

Гипропромтрансстрой

Копировал:

Формат А3

Инв. N подл. | Подпись и дата | Взам. инв. N

Альбом II

Типовые проектные решения

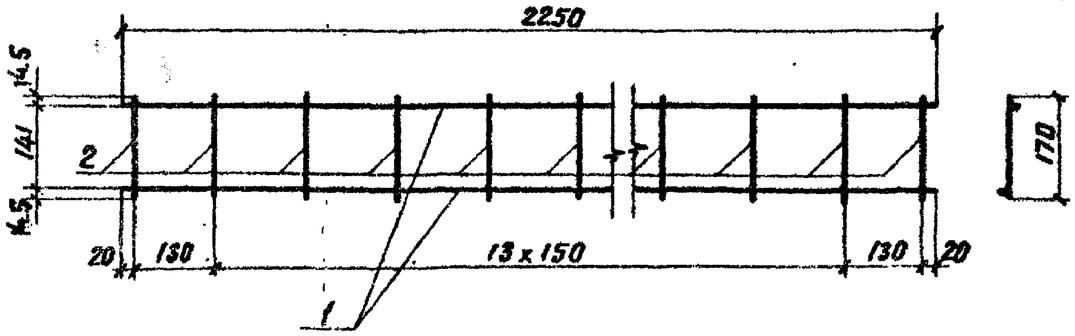

Один из стержней поз. 1 приваривать к поперечным стержням N 2 после продевания сетки С-2 в сетку С-1.

Формат	Зона	Поз.	Обозначение	Наименование	Кол.	Примечание
				Детали		
Б4		1	03.01.01	ф5ВрI ГОСТ 6727-80; ℓ=2250	2	0.3 кг
Б4		2	03.01.02	ф4ВрI ГОСТ 6727-80; ℓ=170	16	0.02 кг

Привязан

Инв. №

501-07-5.84-03.01.00

Нач.отд.	Склезнев		
Н.контр.	Тюлькова		
Гл.спец.	Гордеев		
ГИП	Орлова		
Инженер	Давыдова		
Инженер	Бирюкова		

Сетка арматурная С-1

Стадия	Масса	Масштаб
Р	0.9	1:10
Лист	Листов 1	

Гипропромтрансстрой

Инв. № подл. | Подпись и дата | Взам. инв. №

Копировал

Формат А4

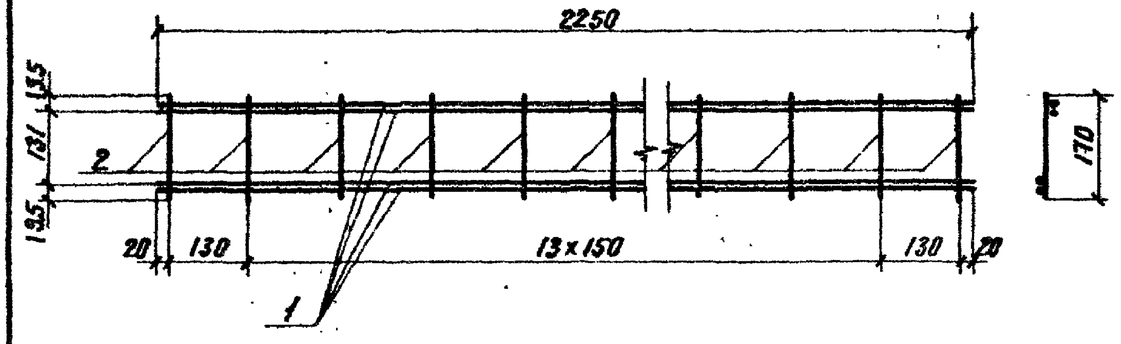

Формат	Зона	Поз.	Обозначение	Наименование	Кол.	Примечание
				Детали		
Б4		1	03.02.01	ф5ВрI ГОСТ 6727-80; ℓ=2250	4	0.3 кг
Б4		2	03.02.02	ф4ВрI ГОСТ 6727-80; ℓ=170	16	0.02 кг

Привязан

Инв. №

501-07-5.84-03.02.00

Нач.отд.	Склезнев		
Н.контр.	Тюлькова		
Гл.спец.	Гордеев		
ГИП	Орлова		
Инженер	Давыдова		
Инженер	Бирюкова		

Сетка арматурная С-2

Стадия	Масса	Масштаб
Р	1.5	1:10
Лист	Листов 1	

Гипропромтрансстрой

Инв. № подл. | Подпись и дата | Взам. инв. №

Копировал

Формат А4

Альбом I

Типовые проектные решения

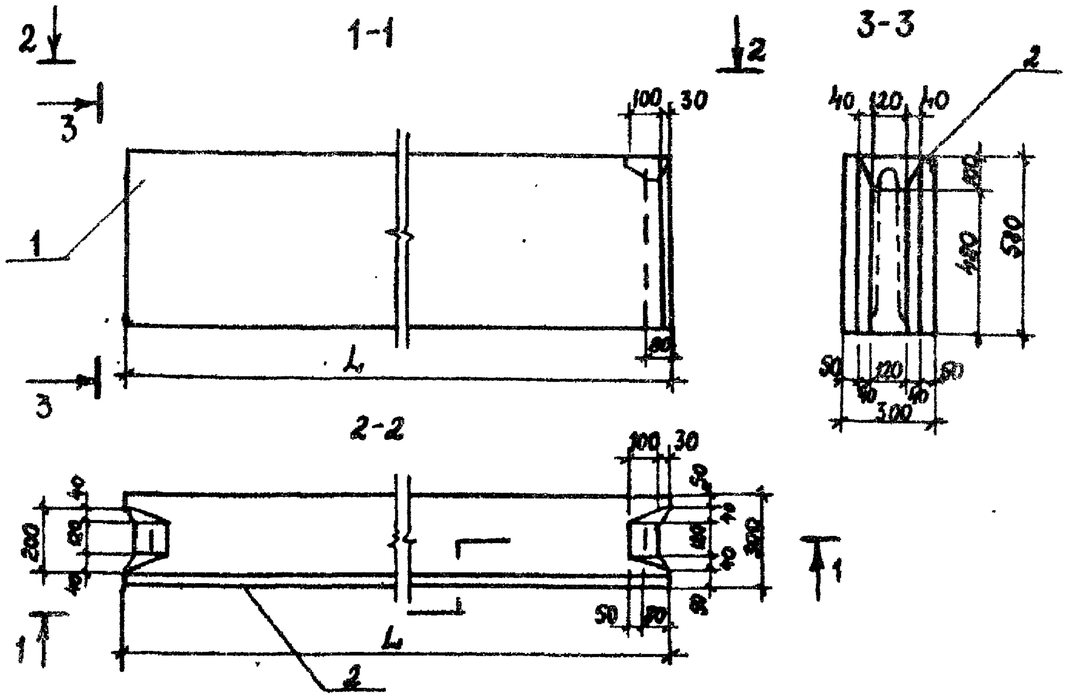

Обозначение	Марка	L мм	Масса кг
04.00.00	ФБС 9.3.6и	880	305
-01	ФБС 24.3.6и	2380	975

			Обозначение	Наименование	Кол.	Примечание
				Документация		
			00.00.00 ВМС	Ведомость расхода		
				стали на элемент		
			00.00.00 ТО	Техническое описание		
			2ОСТ 13579-78	Пояснительная записка		
				Переменные данные для исполнений		
				04.00.00		
				Сборочные единицы		
		1	2ОСТ 13579-78	Блок ФБС 9.3.6	1	
А4		2	04.01.00	Закладная деталь ЗД-3	1	
				04.00.00-01		
				Сборочные единицы		
		1	2ОСТ 13579-78	Блок ФБС 24.3.6	1	
А4		2	04.01.00-01	Закладная деталь ЗД-4	1	

Инв. № подл. | Подпись и дата | Взам. инв №

Привязан

Инв. №

Нач. отд	Склезнев	
Н. контр	Тюлькова	
Гл. спец.	Гордеев	
ГИП	Орлова	
Инженер	Давыдова	
Инженер	Бирюкова	

501-07-584-04.00.00

Блок ФБС 9.3.6и
ФБС 24.3.6и

Стадия	Масса	Масштаб
Р	см. табл	1:20
Лист	Листов 1	

Гипропромтрансстрой

Копировал:

Формат А3

Альбом V

Типовые проектные решения

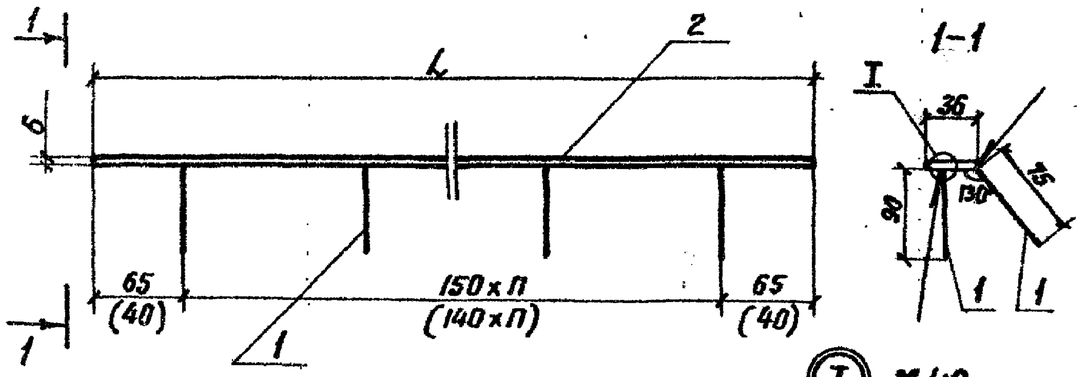

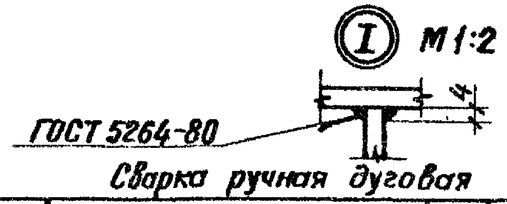

Формат	Зона	Поз.	Обозначение	Наименование	Кол.	Примечание
			04.01.00	ЗД-3		
				Детали		
Б4		1	04.01.01	ф5 Вр-I ГОСТ 6727-80, ℓ=90	12	0.01 кг
Б4		2	04.01.02	Полоса 36×6 ГОСТ 103-76, ℓ=780 ВСт3сп2 ТУ 14-1-3023-80	1	1.32 кг
			04.01.00-01	ЗД-4		
				Детали		
Б4		1	04.01.01	ф5 Вр-I ГОСТ 6727-80, ℓ=90	32	0.01 кг
Б4		2	04.01.02	Полоса 36×6 ГОСТ 103-76, ℓ=2380 ВСт3сп2 ТУ 14-1-3023-80	1	4.02 кг

Привязан

Инв. №

Обозначение	Марка	L мм	n шт.	Масса кг
04.01.00	ЗД-3	780	5	1.4
-01	ЗД-4	2380	15	4.3

501-07-5.84-04.01.00

Нач. отд.	Склезнев	
Н. контр.	Тюлькова	
Гл. спец.	Гордеев	
ГИП	Орлова	
Ст. инж.	Панина	
Инженер	Давыдова	

Деталь закладная ЗД-3, ЗД-4

Стадия	Масса	Масштаб
Р	см. табл.	1:5
Лист	Листов 1	

Гипропромтрансстрой

Инв. № подл. | Подпись и дата | Взам. инв. №

Копировал

Формат А4

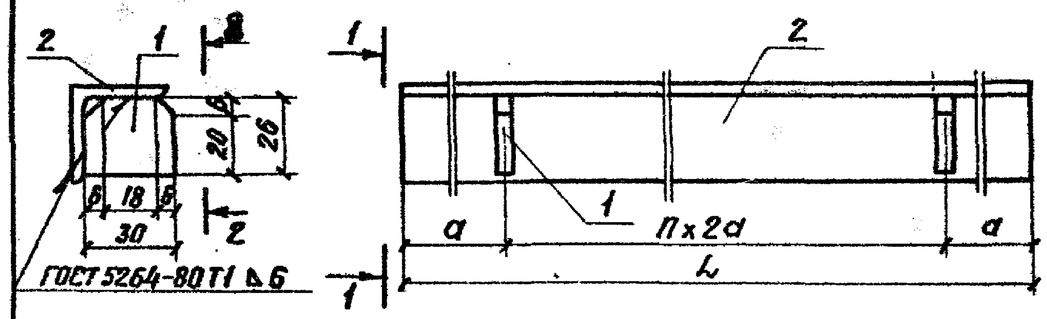

Формат	Зона	Поз.	Обозначение	Наименование	Кол.	Примечание
			04.02.00	ЗД-5		
				Детали		
Б4		1	04.02.01	Полоса -30×6 ГОСТ 103-76, ℓ=26	5	0.04 кг
Б4		2	04.02.02	Уголок 32×4 ГОСТ 8509-72*, ℓ=3000	1	5.73 кг
			04.02.00-01	ЗД-6		
				Детали		
Б4		1	04.02.01	Полоса -30×6 ГОСТ 103-76, ℓ=26	5	0.04 кг
Б4		2	04.02.02	Уголок 32×4 ГОСТ 8509-72*, ℓ=4000	1	7.64 кг
			04.02.00-02	ЗД-7		
				Детали		
Б4		1	04.02.01	Полоса -30×6 ГОСТ 103-76, ℓ=26	8	0.04 кг
Б4		2	04.02.02	Уголок 32×4 ГОСТ 8509-72*, ℓ=5920	1	11.31 кг

Привязан

Инв. №

Обозначение	Марка	L мм	a мм	n шт.	Масса кг
04.02.00	ЗД-5	3000	300	4	59
-01	ЗД-6	4000	400	4	7.8
-02	ЗД-7	5920	370	7	11.6

501-07-5.84-04.02.00

Нач. отд.	Склезнев	
Н. контр.	Тюлькова	
Гл. спец.	Гордеев	
ГИП	Орлова	
Ст. инж.	Панина	
Инженер	Алексеева	

Деталь закладная ЗД-5 ÷ ЗД-7

Стадия	Масса	Масштаб
Р	см. табл.	1:2
Лист	Листов 1	

ВСт3кп2 ТУ 14-1-3023-80

Гипропромтрансстрой

Инв. № подл. | Подпись и дата | Взам. инв. №

Копировал

Формат А4

Альбом II

Типовые проектные решения

Формат	Зона	Поз.	Обозначение	Наименование	Кол.	Примечание
				Документация		
А3			- 00.00.00 ТЗ	Техническое описание		
А4			- 00.00.00 ВМС	Ведомость расхода стали		
А4			- 05.00.00 СБ	Сборочный чертеж		
				Сборочные единицы		
А4		1	- 05.04.00	Изделие закладное М-1	12	4.06 кг
А4		2	- 05.05.00	То же М-2	1	1.0 кг
А4		3	- 05.06.00	" М-3	3	1.12 кг
А4		5	- 05.01.00	Сетка С-1	2	1.74 кг
А4		6	- 05.02.00	Сетка С-2	2	12.56 кг
А4		4	- 05.03.00	Сетка С-3	[illegible]	8.92 кг
				Материалы		
				Бетон М 300	0.78	м3

Обозначение	Марка	Рис	L
- 05.00.00	ЛМ36.15п	1	3950
-01	ЛМ35.15л	1	3950

Инв. N подл. | Подпись и дата | Взам. инв. N

Нач. отд.	Склезнев	
Н. контр.	Тюлькова	
Гл. спец.	Гордеев	
ГИП	Орлова	
Инженер	Давыдова	
Инженер	Бирюкова	

501-07-5.84 - 05.00.00

Лестничный марш ЛМ 36.15п; ЛМ 36.15л

Стадия	Масса	Масштаб
Р	1,95т	
Лист	Листов 1	

Гипропроттрансстрой

Копировал

Формат А4

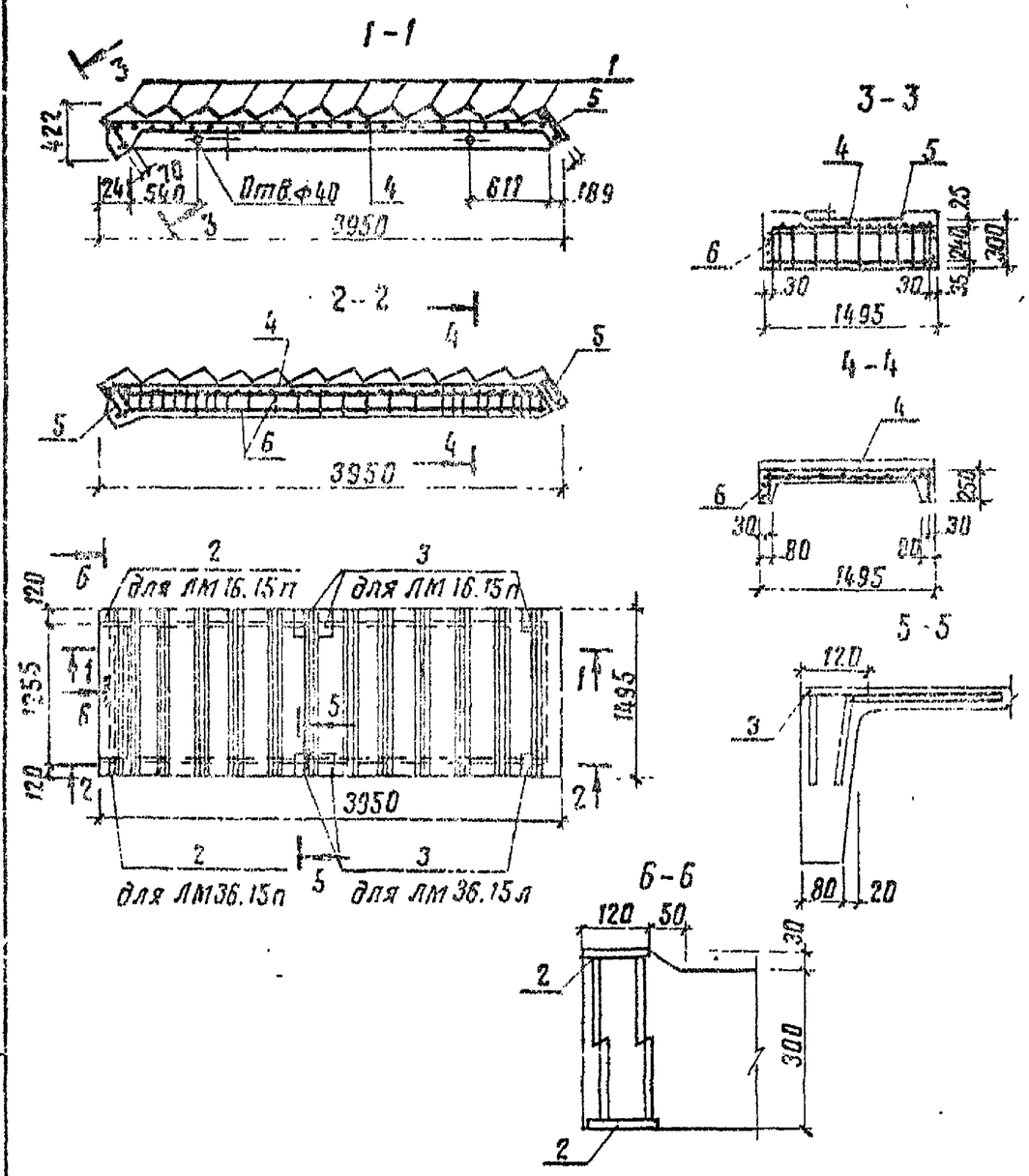

Альбом II

Типовые проектные решения

Инв. N подл. | Подпись и дата | Взам. инв. N

Нач. отд.	Склезнев	
Н. контр.	Тюлькова	
Гл. спец.	Гордеев	
ГИП	Орлова	
Инженер	Алексеева	
Инженер	Бирюкова	

501-07-5.84 — 05.00.00 СБ

Лестничный марш ЛМ 36.15п; ЛМ 36.15л Сборочный чертеж.

Стадия	Масса	Масштаб
Р	1.95т	
Лист 1	Листов 2	

Гипропроттрансстрой

Копировал

Формат А4

Типовые проектные решения

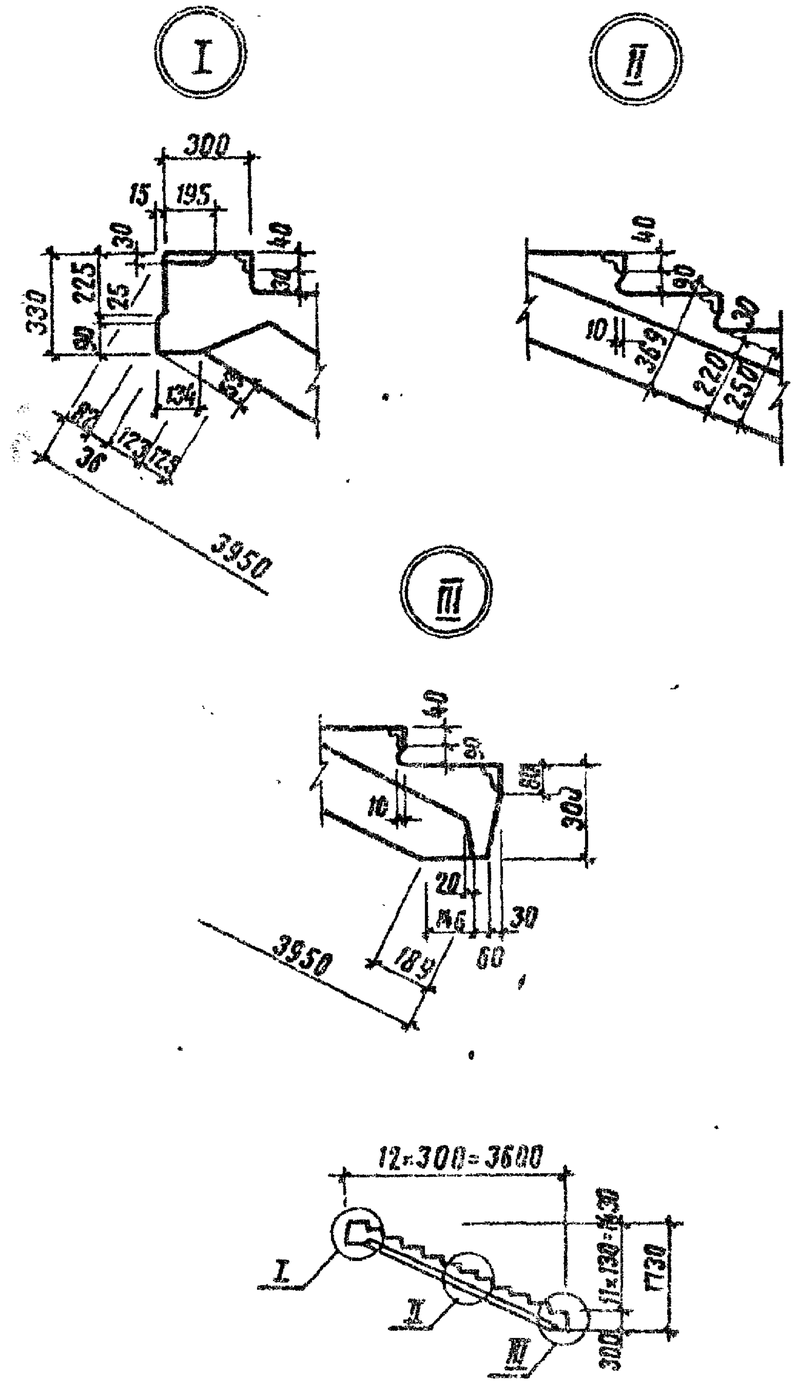

Инв. № подл.	Подпись и дата	Взам. инв. №

501-07-5.84 —05.00.00 СБ

Лист 2

Копировал

Формат А4

Альбом II

Типовые проектные решения

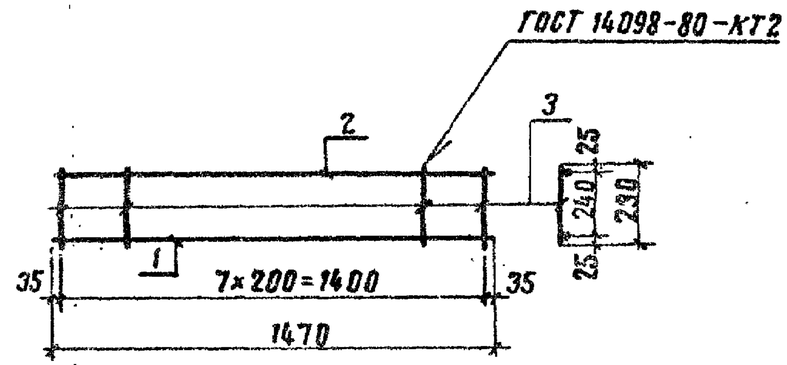

Формат	Зона	Поз.	Обозначение	Наименование	Кол.	Примечание
				Детали		
Б4		1	— 05.01.01	ф10АIII, ГОСТ 5781-82, ℓ=1470	1	0,91 кг
Б4		2	— 05.01.02	ф6АI, ГОСТ 5781-82, ℓ=1470	1	0,33 кг
Б4		3	— 05.01.03	ф6АI, ГОСТ 5781-82, ℓ=290	8	0,062 кг

Инв. № подл.	Подпись и дата	Взам. инв. №

501-07-5.84 — 05.01.00

Нач. отд.	Склезнев		
Н. контр.	Тюлькова		
Гл. спец.	Гордеев		
ГИП	Орлова		
Ст. инж.	Панина		
Инженер	Давыдова		

Сетка С-1

Стадия	Масса	Масштаб
Р	1.74 кг	
Лист	Листов	

Гипропромтрансстрой

Копировал

Формат А4

Альбом III

Типовые проектные решения

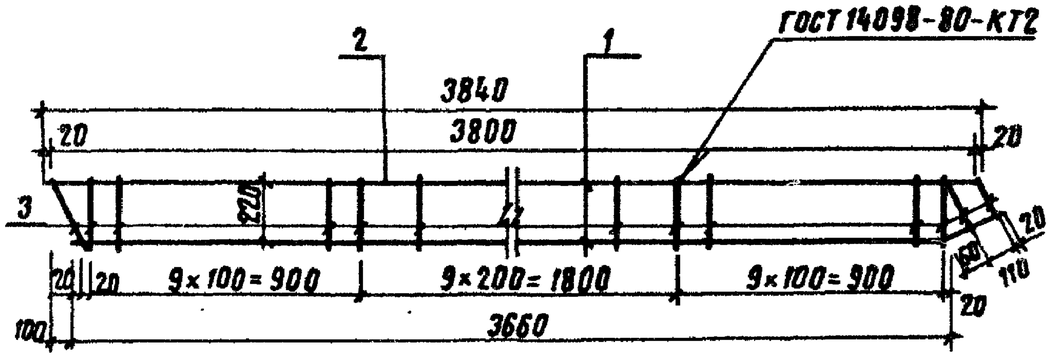

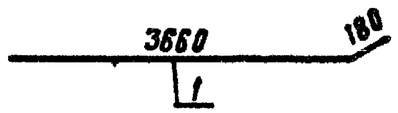

Формат	Зона	Поз.	Обозначение	Наименование	Кол.	Примечание
				Детали		
БЧ		1	— 05.02.01	⌀20AIII, ГОСТ 5781-82, ℓ=3840	1	9.46 кг
БЧ		2	— 05.02.02	⌀8AI, ГОСТ 5781-82, ℓ=3840	1	1.52 кг
БЧ		3	— 05.02.03	⌀6AI, ГОСТ 5781-82, ℓ=230	31	0.051 кг

Инв. № подл. | Подпись и дата | Взам. инв. №

501-07-5.84 — 05.01.00

Нач. отд.	Склезнев		
Н. контр.	Тюлькова		
Гл. спец.	Гордеев		
ГИП	Орлова		
Инженер	Бирюкова		
Инженер	Давыдова		

Сетка С-2

Стадия	Масса	Масштаб
Р	12.56кг	
Лист	Листов 1	

Гипропромтрансстрой

Копировал

Формат А4

Альбом III

Типовые проектные решения

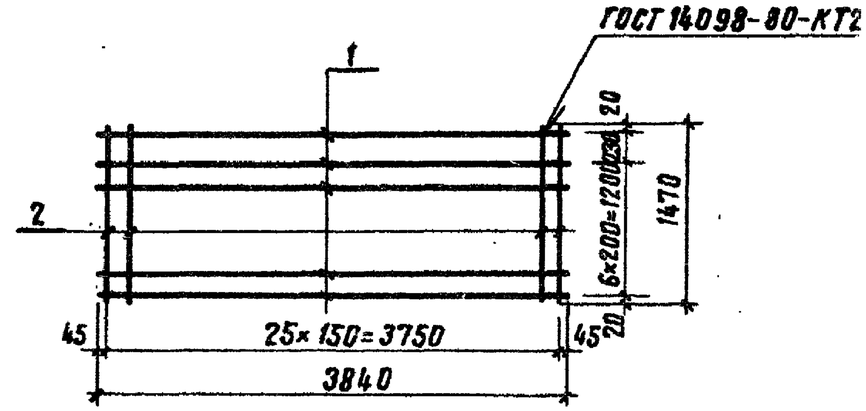

Формат	Зона	Поз.	Обозначение	Наименование	Кол.	Примечание
				Детали		
БЧ		1	— 05.03.01	⌀4BI, ГОСТ 6727-80, ℓ=3840	8	0.38
БЧ		2	— 05.03.02	⌀5BI, ГОСТ 6727-80, ℓ=1470	26	0.226

Инв. № подл. | Подпись и дата | Взам. инв. №

501-07-5.84 — 05.03.00

Нач. отд.	Склезнев	
Н. контр.	Тюлькова	
Гл. спец.	Гордеев	
ГИП	Орлова	
Инженер	Давыдова	
Инженер	Бирюкова	

Сетка С-3

Стадия	Масса	Масштаб
Р	8.92кг	
Лист	Листов 1	

Гипропромтрансстрой

Копировал

Формат А4

Альбом II

Типовые проектные решения

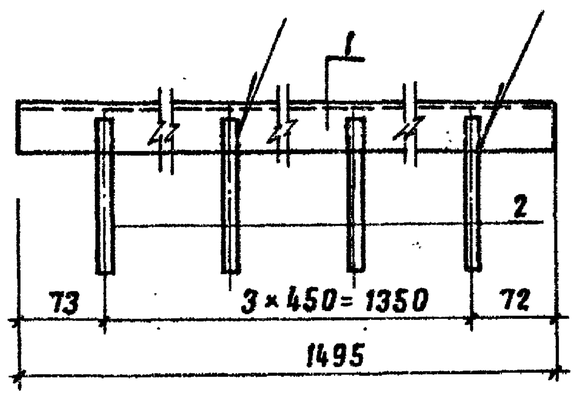

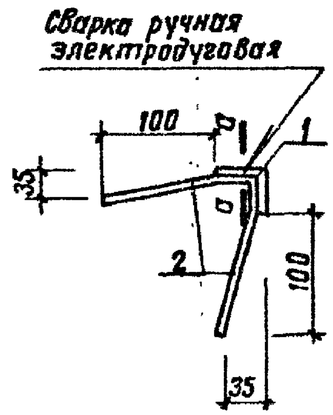

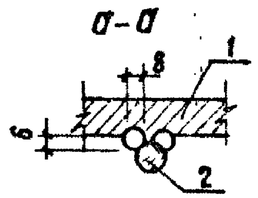

Формат	Зона	Поз.	Обозначение	Наименование	Кол.	Примечание
				Детали		
				Уголок 40×4, ГОСТ 8508-72*		
Б4		1	– 05.04.01	ВСт3сп2, ГОСТ 535-79	1	3.62 кг
Б4		2	– 05.04.02	ф8АIII, ГОСТ 5781-82, ℓ=140	8	0.055кг

501-07-5.84 — 05.04.00

Нач.отд.	Склезнев		
Н.контр.	Тюлькова		
Гл.спец.	Гордеев		
ГИП	Орлова		
Инженер	Бирюкова		
Инженер	Алексеева		

Изделие закладное М-1

Стадия	Масса	Масштаб
Р	0.4кг	
Лист	Листов 1	

Гипропромтрансстрой

Инв. N подл. | Подпись и дата | Взам. инв. N

Копировал | Формат А4

Альбом II

Типовые проектные решения

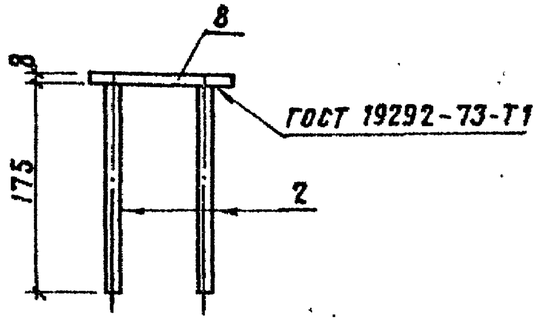

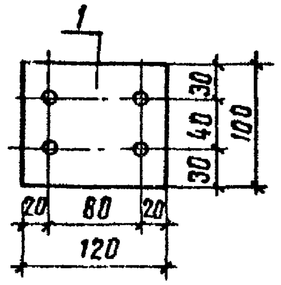

Формат	Зона	Поз.	Обозначение	Наименование	Кол.	Примечание
				Детали		
Б4		1	– 05.05.01	– 100×8, ГОСТ 103-76, ℓ=120	1	0.67 к
Б4		2	– 05.05.02	ф10АIII, ГОСТ 5781-82, ℓ=175	4	0,107 к

501-07-5.84 — 05.05.00

Нач.отд.	Склезнев		
Н.контр.	Тюлькова		
Гл.спец.	Гордеев		
ГИП	Орлова		
Инженер	Алексеева		
Инженер	Бирюкова		

Изделие закладное М2

Стадия	Масса	Масштаб
Р	1.00 кг	
Лист	Листов 1	

Гипропромтрансстро

Инв. N подл. | Подпись и дата | Взам. инв. N

Копировал | Формат А4

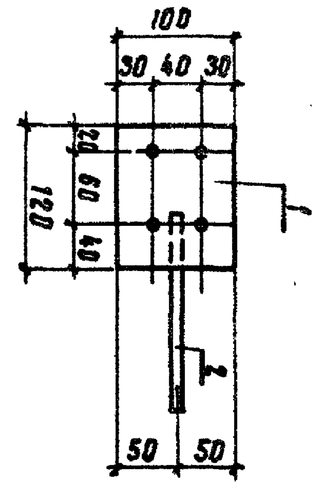

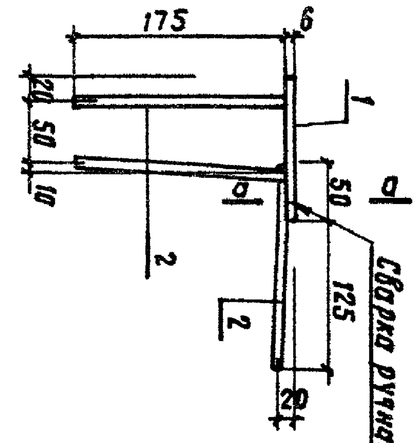

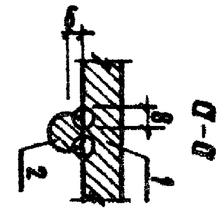

а-а

Формат	Зона	Поз.	Обозначение	Наименование	Кол.	Примечание
Б4				**Детали**		
Б4		1	– 05.06.01	– 100×8, ГОСТ 103-76, ℓ=120	1	0.57 кг
Б4		2	– 05.06.02	Ф10 А III, ГОСТ 5781-82, ℓ=175	5	0.107 кг

Инв. N подл.	Подпись и дата	Взам. инв. N

Нач. отд.	Склезнев		
Н. контр.	Тюлькова		
Гл. спец.	Гордеев		
ГИП	Орлова		
Ст. инж.	Панина		
Инженер	Алексеева		

501-07-5.84-05.06.00

Изделие закладное М-3

Стадия	Масса	Масштаб
Р	1.12 кг	
Лист	Листов	
	1	

Гипропромтрансстрой

Копировал

Формат А4

Формат	Зона	Поз.	Обозначение	Наименование	Количество на исполнение 06.00.00 —	01	Примечание
				Документация			
А3			– 00.00.00 ТО	Техническое описание			
А4			– 00.00.00 ВМС	Ведомость расхода стали			
А4			– 06.00.00 СБ	Сборочный чертеж			
				Сборочные единицы			
А4		1	– 06.01.00	Каркас пространственный КП1	1	—	12.3 кг
А4		2	– 01	Каркас пространственный КП2	—	1	12.3 кг
				Материалы			
				Бетон М-300	0.09	0.09	м³
					ОЛ18.12п	ОЛ18.12л	

Инв. N подл.	Подпись и дата	Взам. инв. N

Нач. отд.	Склезнев	
Н. контр.	Тюлькова	
Гл. спец.	Гордеев	
ГИП	Орлова	
Ст. инж.	Панина	
Инженер	Алексеева	

501-07-5.84 — 06.00.00

Панель лестничного ограждения ОЛ 18.12 п, ОЛ 18.12 л.

Стадия	Лист	Листов
Р		1

Гипропромтрансстрой

Копировал

Формат А4

Альбом II

Типовые проектные решения

— 06.00.00 — изображено

— 06.00.00 — 01 — зеркальное отражение

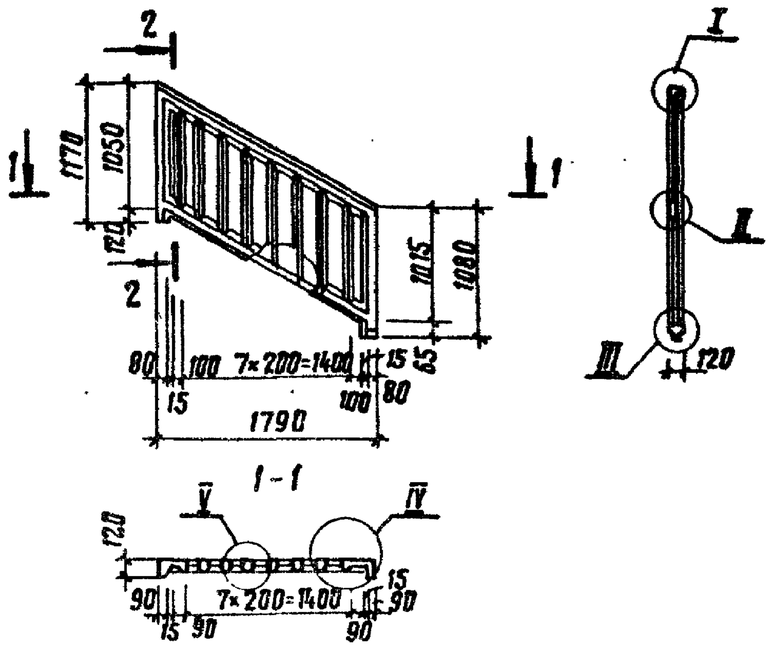

Обозначение	L	Рис.	Марка
— 06.00.00	1790	1	ОЛ18.12л
— 01	1790	1	ОЛ18.12л

501-07-5.84 — 06.00.00 СБ

Панель лестничного ограждения ОЛ18.12п; ОЛ18.12л. Сборочный чертеж.

Стадия	Масса	Масштаб
Р	0.225т	
Лист 1	Листов 2	

Гипропромтрансстрой

Нач. отд.	Склезнев	
Н. контр.	Тюлькова	
Гл. спец.	Гордеев	
ГИП	Орлова	
Инженер	Давыдова	
Инженер	Бирюкова	

Инв. № подл. | Подпись и дата | Взам. инв. №

Копировал

Формат А4

Альбом II

Типовые проектные решения

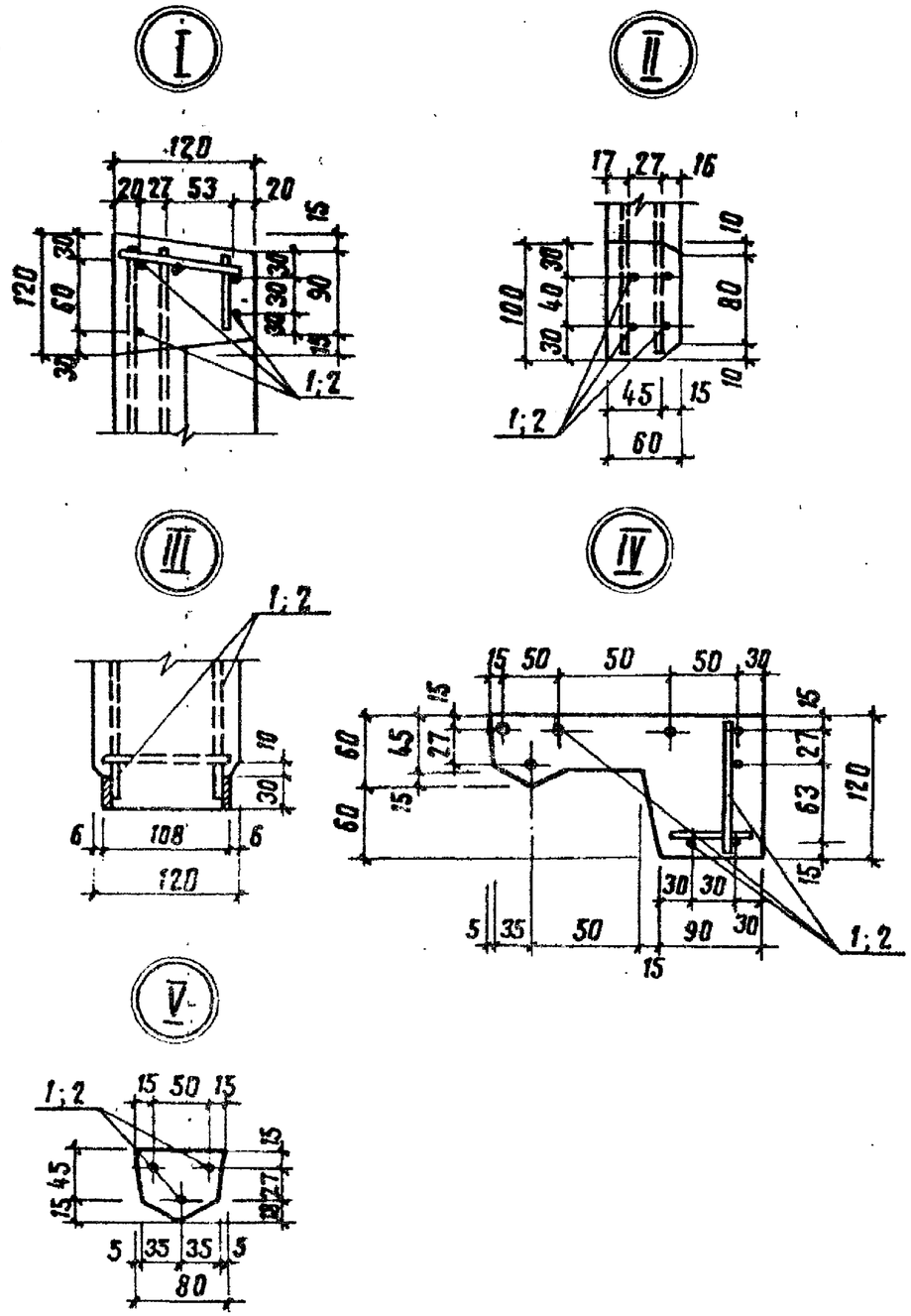

501-07-5.84 — 06.00.00 СБ

Лист 2

Инв. № подл. | Подпись и дата | Взам. инв. №

Копировал

Формат А4

Инв. N подл.	Подпись и дата	Взам. инв. N

Типовые проектные решения — Альбом II

Формат	Зона	Поз.	Обозначение	Наименование	Количество на исполнение 06.01.00									Примечание
						01								
				Сборочный чертеж										
А4			— 06.00.00 СБ											
				Сборочные единицы										
А4		1	— 06.01.10	Сетка С-1	1	1								1,65кг
А4		2	— 06.01.20	Сетка С-2	1	1								1,08кг
А4		3	-01	Сетка С-3	1	1								1,01кг
А4		4	— 06.01.30	Сетка С-4	1	1								6,03кг
А4		5	— 06.01.40	Сетка С-5	1	1								2,31кг
				Детали										
Б4		6	— 06.01.01	ф4 В1 ГОСТ 6727-80, l=100	22	22								0,01кг
					КП1	КП2								

Нач.отд.	Склезнев		
Н.контр.	Тольякова		
Гл.спец.	Гордеев		
ГИП	Орлова		
Ст.инж.	Панина		
Инженер	Давыдова		

501-07-5.84 — 06.01.00

Каркас пространственный КП1, КП2

Стадия	Лист	Листов
Р		1

Гипропромтрансстрой

Копировал

Формат А4

Типовые проектные решения — Альбом II

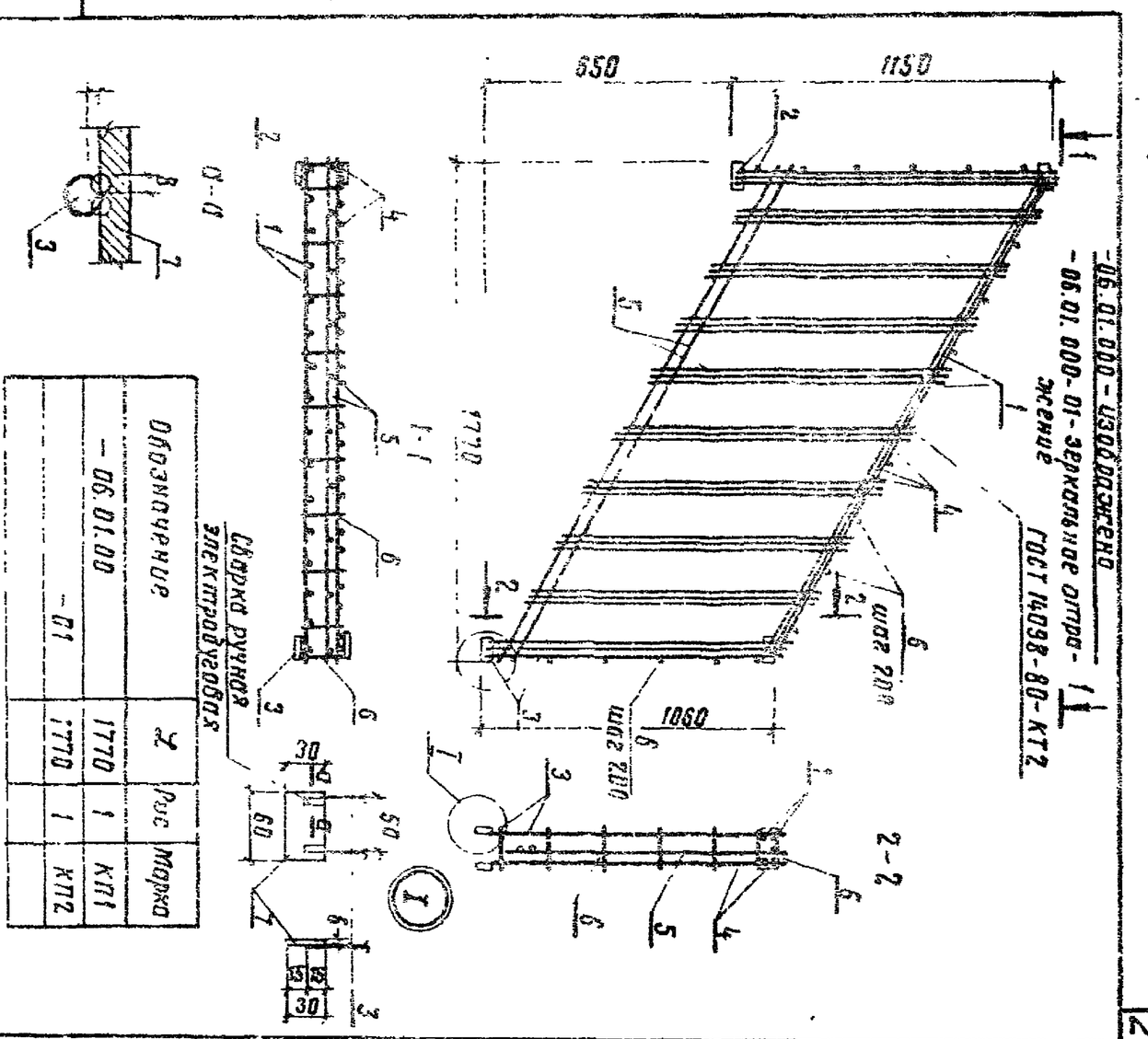

Обозначение		Марка	Масса	Примечание
— 06.01.00	1770	КП1	12,3т	
-01	1770	КП2	12,3т	

Сборка ручная электродуговая

Нач.отд.	Склезнев		
Н.контр.	Тольякова		
Гл.спец.	Гордеев		
ГИП	Орлова		
Ст.инж.	Панина		
Инженер	Алексеева		

501-07-5.84 — 06.01.00 СБ

Каркас пространственный КП-1, КП-2 Сборочный чертеж

Стадия	Масса	Масштаб
Р	12,3т	
Лист	Листов	
	1	

Гипропромтрансстрой

Копировал

Формат А4

Альбом II

Типовые проектные решения

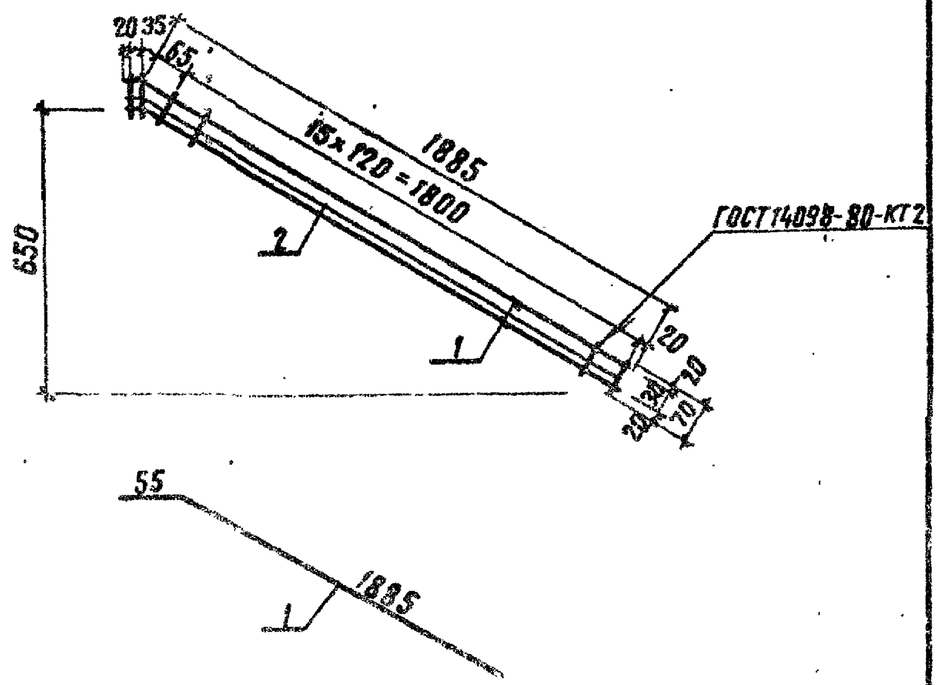

Формат	Зона	Поз.	Обозначение	Наименование	Кол.	Примечание
				Детали		
Б4		1	— 06.01.11	ф8АI, ГОСТ 5781-82, ℓ=1940	2	0.765 кг
Б4		2	— 06.01.12	ф4ВI, ГОСТ 6727-80, ℓ=70	18	0.007 кг

Нач.отд.	Склезнев		
Н.контр.	Тюлькова		
Гл.спец.	Гордеев		
ГИП	Орлова		
Ст.инж.	Панина		
Инжен.	Алексеева		

501-07-5.84 — 06.01.10

Сетка С-1

Стадия	Масса	Масштаб
Р	1.65 кг	
Лист	Листов 1	

Гипропромтрансстрой

Инв.№ подл. | Подпись и дата | Взам.инв.№

Копировал

Формат А4

Альбом II

Типовые проектные решения

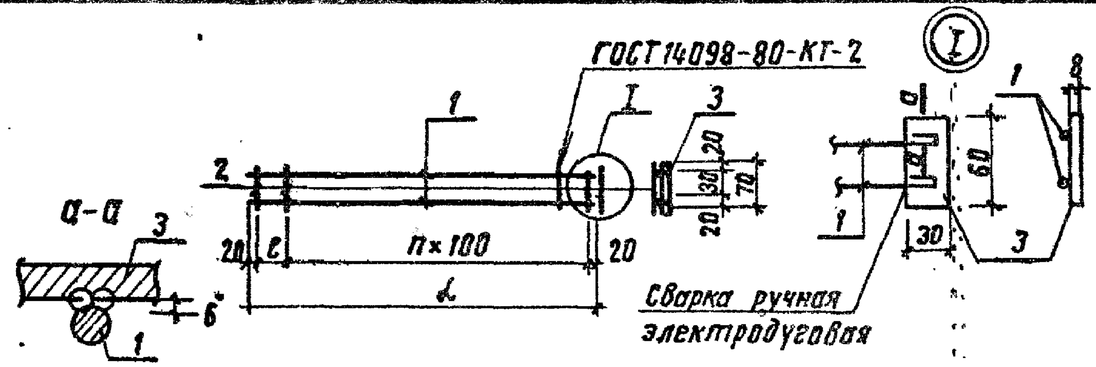

Обозначение	Марка	ℓ, мм	ℓ, мм	n	Масса кг
— 06.01.20	С-2	1150	110	10	1.08
— 01	С-3	1060	110	9	1.01

Формат	Зона	Поз.	Обозначение	Наименование	кол.	Примечание
			Переменные данные для исполнений			
				— 06.01.20		
				Детали		
Б4		1	— 06.01.21	ф8АI, ГОСТ 5781-82, ℓ=1150	2	0.455 кг
Б4		2	— 06.01.22	ф4ВI, ГОСТ 6727-80, ℓ=70	12	0.007 кг
Б4		3	— 06.01.23	—30×6, ГОСТ 103-76, ℓ=60	1	0.085 кг
				— 06.01.20 — 01		
				Детали		
Б4		1	— 06.01.24	ф8АI, ГОСТ 5781-82, ℓ=1060	2	0.42 кг
Б4		2	— 06.01.22	ф4ВI, ГОСТ 6727-80, ℓ=70	11	0.007 кг
Б4		3	— 06.01.23	—30×6, ГОСТ 103-76, ℓ=60	1	0.085 кг

Нач.отд.	Склезнев	
Н.контр.	Тюлькова	
Гл.спец.	Гордеев	
ГИП	Орлова	
Ст.инж.	Панина	
Инжен.	Алексеева	

501-07-5.84 — 06.01.20

Сетка С-2; С-3

Стадия	Масса	Масштаб
Р	См. табл.	
Лист	Листов 1	

Гипропромтрансстрой

Инв.№ подл. | Подпись и дата | Взам.инв.№

Копировал

Формат А4

Альбом II

Типовые проектные решения

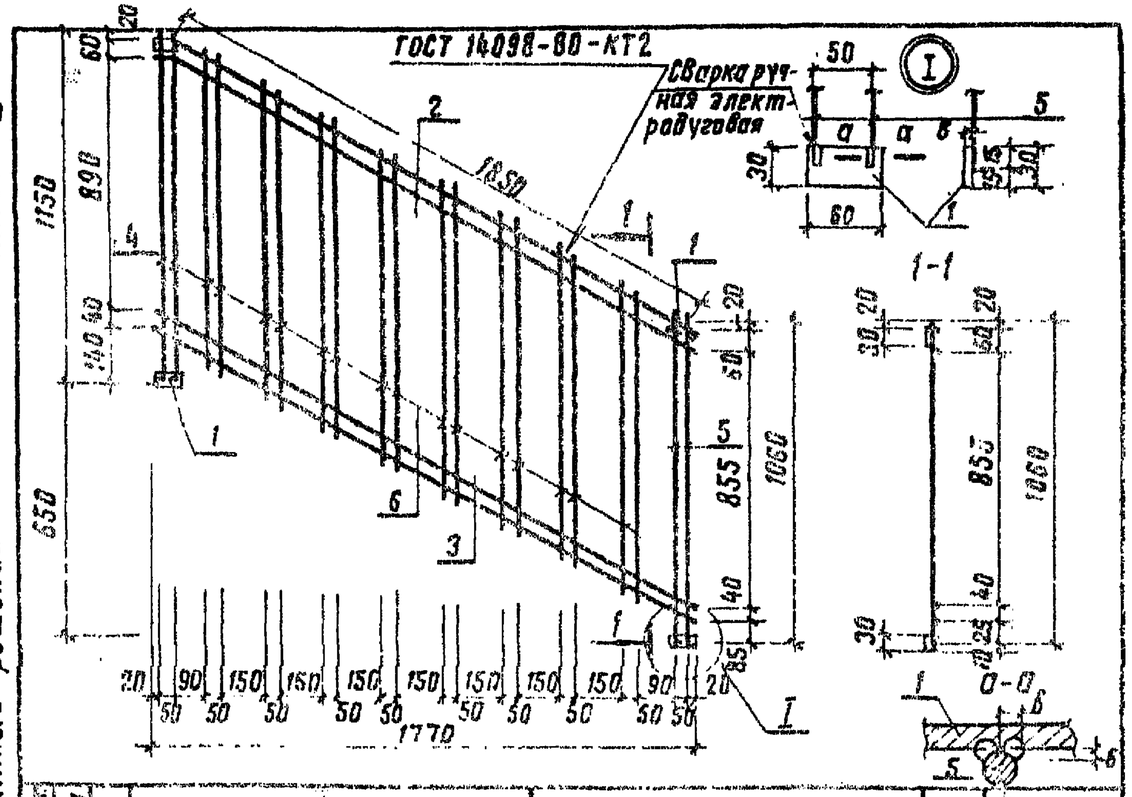

Формат	Зона	Поз.	Обозначение	Наименование	Кол.	Примечание
				Детали		
Б4		1	— 06.01.31	-30×6, ГОСТ 103-76, ℓ=60	4	0.085 кг
Б4		2	— 06.01.32	ф8АI, ГОСТ 5781-82, ℓ=1940	2	0.766 кг
Б4		3	— 06.01.33	ф6АI, ГОСТ 5781-82, ℓ=1940	2	0.43 кг
Б4		4	— 06.01.34	ф8АI, ГОСТ 5781-82, ℓ=1150	2	0.455 кг
Б4		5	— 06.01.35	ф8АI, ГОСТ 5781-82, ℓ=1060	2	0.42 кг
Б4		6	— 06.01.36	ф4ВI, ГОСТ 6727-80, ℓ=980	16	0.097 кг

Взам. инв. № | Подпись и дата | Инв. № подл.

501-07-5.84 — 06.01.30

Нач. отд.	Склезнев		
Н. контр.	Тюлькова		
Гл. спец.	Гордеев		
ГИП	Орлова		
Ст. инж.	Панина		
Инжен.	Давыдова		

Сетка С-4

Стадия	Масса	Масштаб
Р	6.03 кг	
Лист	Листов 1	

Гипропромтрансстрой

Копировал

Формат А4

Альбом II

Типовые проектные решения

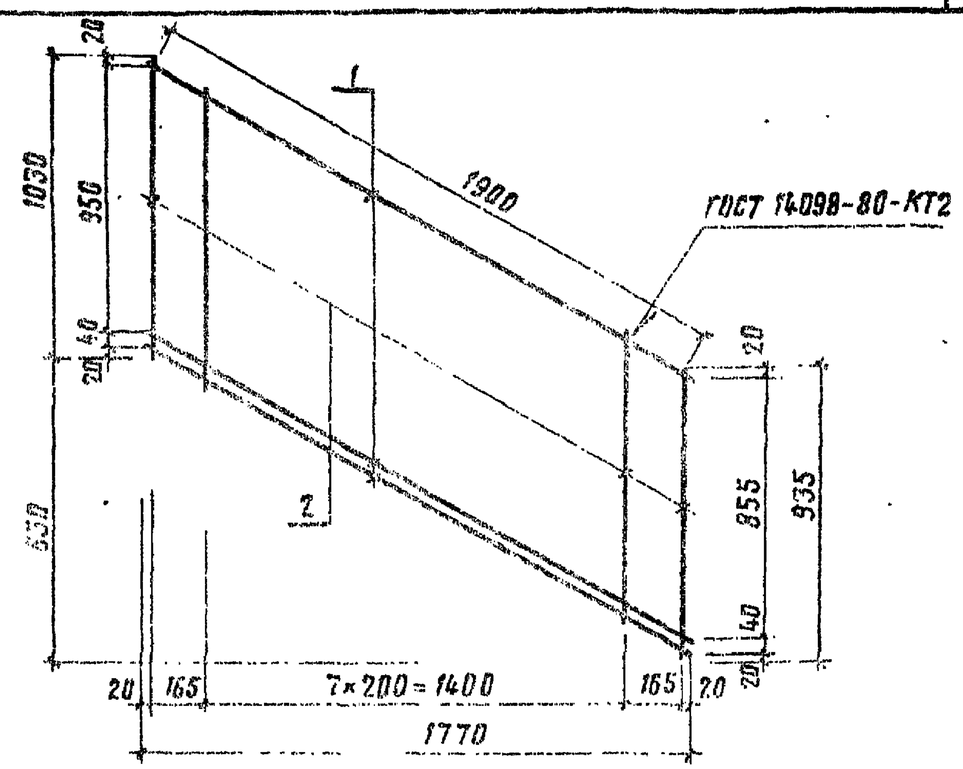

Формат	Зона	Поз.	Обозначение	Наименование	Кол.	Примечание
				Детали		
Б4		1	— 06.01.41	ф6АI, ГОСТ 5781-82, ℓ=1940	3	0.43 кг
Б4		2	— 06.01.42	ф4ВI, ГОСТ 6727-80, ℓ=1030	10	0.102 кг

Взам. инв. № | Подпись и дата | Инв. № подл.

501-07-5.84 — 06.01.40

Нач. отд.	Склезнев		
Н. контр.	Тюлькова		
Гл. спец.	Гордеев		
ГИП	Орлова		
Ст. инж.	Панина		
Инжен.	Алексеева		

Сетка С-5

Стадия	Масса	Масштаб
	2.31 кг	
Лист	Листов	

Гипропромтрансстрой

Копировал

Формат А4

Альбом II

Типовые проектные решения

1-1

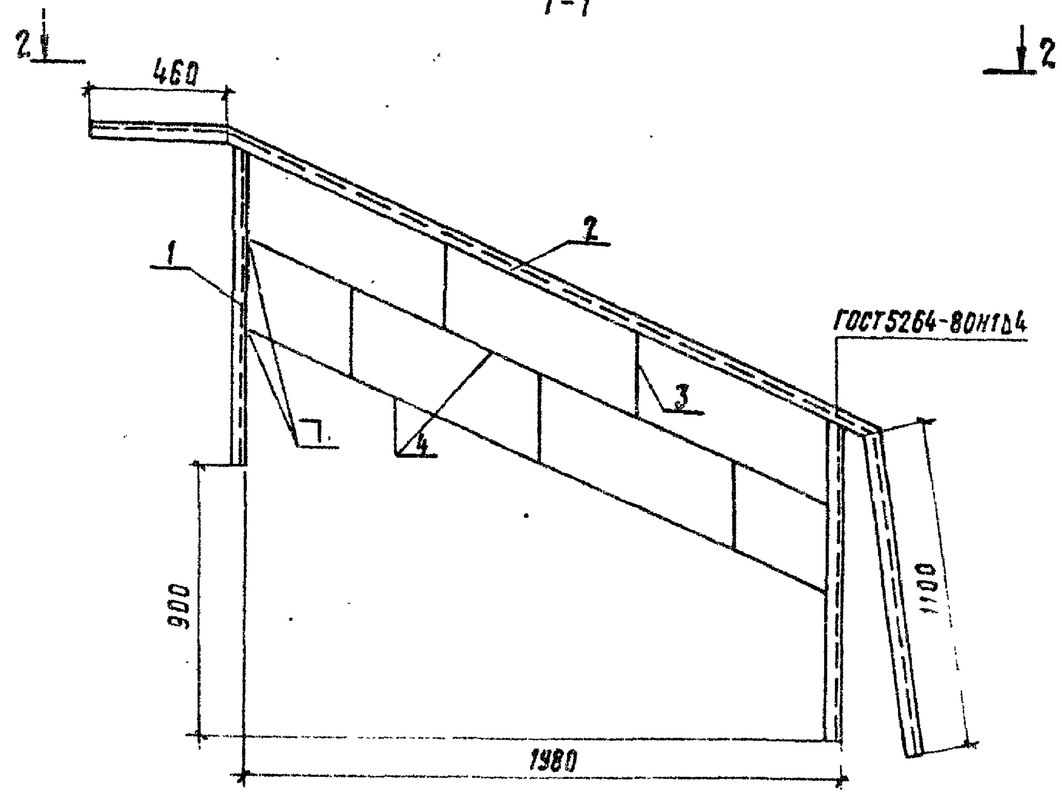

2-2

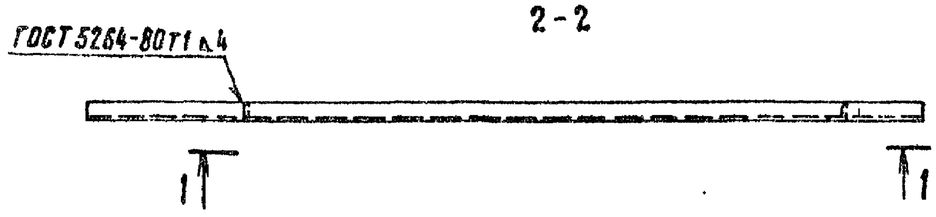

Формат	Зона	Поз.	Обозначение	Наименование	Кол.	Примечание
А4						
				Детали		
				Уголок $\frac{Б\text{-}63\times40\times4\ ГОСТ8510\text{-}72}{ВСт3кп2\ ТУ14\text{-}1\text{-}3023\text{-}80}$		
Б4		1	07.00.01	L = 1100	2	3.49
Б4		2	-01	L = 3960	1	12.55
Б4		3	07.00.02	Ф10АI ГОСТ 5781-82, ℓ=350	5	0.22
Б4		4	-01	Ф10АI ГОСТ 5781-82; ℓ=2190	2	1.35

Сварка ручная дуговая.

На чертеже приведено правое ограждение, левое делается зеркально.

Привязан

Инв. N

Нач. отд.	Склезнев	
Н. контр.	Тюлькова	
Гл. спец.	Гордеев	
ГИП	Орлова	
Инженер	Алексеева	
Инженер	Бирюкова	

501-07-5.84-07.00.00

Ограждение металлическое лестничных маршей

Стадия	Масса	Масштаб
Р	23.3	1:20
Лист	Листов 1	

Гипропромтрансстрой

Инв. N подл. | Подпись и дата | Взам. инв. N

Копировал

Формат А3

Альбом II

Типовые проектные решения

Ведомость расхода стали на элемент, кг

Марка элемента	Изделия арматурные											Изделия закладные																Общий расход
	Арматура класса											Арматура класса									Прокат марки ВСт3кп2						Всего	
	Вр-I				А-I			А-III			Всего	А-I				А-III			Вр-I									
	ГОСТ 6727-80				ГОСТ 5781-82			ГОСТ 5781-82				ГОСТ 5781-82				ГОСТ 5781-82			ГОСТ 6727-80		ГОСТ 8509-74		ГОСТ 103-76		ГОСТ 19903-74			
	ф3	ф4	ф5	Итого	ф6	ф8	Итого	ф10	ф25	Итого		ф6	ф8	ф10	Итого	ф8	ф10	Итого	ф5	Итого	L40x40x4	Итого	-36x6	Итого	δ-6	Итого		
БСТ-30			17,6	17,6							17,6		1,2		1,2				0,4	0,4	7,2	7,2					8,8	26,4
БСТ-40			24,0	24,0							24,0		1,2		1,2				0,5	0,5	9,6	9,6					11,3	35,3
ПО-15		3,0	1,8	4,8							4,8	0,5			0,5												0,5	5,3
ПО-20		4,0	2,7	6,7							6,7	0,5			0,5												0,5	7,2
СОР	0,1	0,6	1,8	2,5							2,5																	2,5
СОУ	0,1	0,6	1,8	2,5							2,5																	2,5
ФБС 9.3.60													0,8		0,8				0,1	0,1			1,3	1,3			2,2	2,2
ФБС 24.3.60														1,5	1,5				0,3	0,3			4,0	4,0			5,8	5,8
ДМ36.15л ДМ36.15п		3,04	5,88	8,92	4,82	3,04	7,86	1,82	18,92	20,74	37,52					5,28	2,08	7,36							2,28	2,28	9,64	47,16
ОП18-12л ОП18-12п		3,08		3,08	2,15	6,56	8,71				11,79														0,51	0,51	0,51	12,3

Инв. N подл. | Подпись и дата | Взам. инв. N

Нач отд	Склезнев	
Н. контр.	Тюлькова	
Гл спец	Гордеев	
ГИП	Орлова	
Ст. инж.	Панина	
Инж.	Давыдова	

501-07-5.84-00.00.00 ВМС

Ведомость расхода стали на элемент

Стадия	Лист	Листов
Р		1

Гипропромтрансстрой

Копировал Р. Сокар

Формат А3