ТИПОВЫЕ КОНСТРУКЦИИ, ИЗДЕЛИЯ И УЗЛЫ ЗДАНИЙ и СООРУЖЕНИЙ

СЕРИЯ 1.090.1-6 сп

СБОРНЫЕ ЖЕЛЕЗОБЕТОННЫЕ КОНСТРУКЦИИ МЕЖВИДОВОГО ПРИМЕНЕНИЯ ДЛЯ КРУПНОПАНЕЛЬНЫХ ОБЩЕСТВЕННЫХ ЗДАНИЙ И ВСПОМОГАТЕЛЬНЫХ ЗДАНИЙ ПРОМЫШЛЕННЫХ ПРЕДПРИЯТИЙ

С ВЫСОТОЙ ЭТАЖА 3,3 м

ДЛЯ СТРОИТЕЛЬСТВА В РАЙОНАХ СРЕДНЕЙ АЗИИ СЕЙСМИЧНОСТЬЮ 7, 8 И 9 БАЛЛОВ НА ПРОСАДОЧНЫХ ГРУНТАХ

ВЫПУСК 3

ПАНЕЛИ ВНУТРЕННИХ СТЕН НУЛЕВОГО ЦИКЛА ДЛЯ ВАРИАНТА СО СБОРНЫМИ ФУНДАМЕНТАМИ

РАБОЧИЕ ЧЕРТЕЖИ

ТИПОВЫЕ КОНСТРУКЦИИ, ИЗДЕЛИЯ И УЗЛЫ ЗДАНИЙ и СООРУЖЕНИЙ

СЕРИЯ 1.090.1-6 сп

СБОРНЫЕ ЖЕЛЕЗОБЕТОННЫЕ КОНСТРУКЦИИ МЕЖВИДОВОГО ПРИМЕНЕНИЯ ДЛЯ КРУПНОПАНЕЛЬНЫХ ОБЩЕСТВЕННЫХ ЗДАНИЙ И ВСПОМОГАТЕЛЬНЫХ ЗДАНИЙ ПРОМЫШЛЕННЫХ ПРЕДПРИЯТИЙ

С ВЫСОТОЙ ЭТАЖА 3,3 м

ДЛЯ СТРОИТЕЛЬСТВА В РАЙОНАХ СРЕДНЕЙ АЗИИ СЕЙСМИЧНОСТЬЮ 7, 8 И 9 БАЛЛОВ НА ПРОСАДОЧНЫХ ГРУНТАХ

ВЫПУСК 3

ПАНЕЛИ ВНУТРЕННИХ СТЕН НУЛЕВОГО ЦИКЛА ДЛЯ ВАРИАНТА СО СБОРНЫМИ ФУНДАМЕНТАМИ

РАБОЧИЕ ЧЕРТЕЖИ

РАЗРАБОТАН ИНСТИТУТОМ
ТАШЗНИИЭП
ГЛАВНЫЙ ИНЖЕНЕР ИНСТИТУТА Л.А.МУХАМЕДШИН
ГЛАВНЫЙ ИНЖЕНЕР ПРОЕКТА З.К.ТАШПУЛАТОВ

УТВЕРЖДЕНЫ И ВВЕДЕНЫ В ДЕЙСТВИЕ
ГОСГРАЖДАНСТРОЕМ
ПРИКАЗ № 22 ОТ 25.01.88г.

Обозначение	Наименование	Стр.
I.090.I-6СП.3 000000	Содержание	2÷6
I.090.I-6СП.3 000000ТО	Техническое описание	7,8
	Панель цокольная ПВЦ57.20-Т; ПВЦ33.20-Т; ПВЦ27.20-Т.	
I.090.I-6СП.3 0I0000	ПВЦ57.20.I0-Т-СП	
-0I	ПВЦ57.20.I3-Т-СП	
-02	ПВЦ57.20-Т-СП	
-03	ПВЦ57.20.I5-Т-СП	
-04	ПВЦ57.20.I0-Т-СП9	
-05	ПВЦ57.20.I3-Т-СП9	
-06	ПВЦ57.20.I5-Т-СП9	
-07	ПВЦ33.20-Т-СП	
-08	ПВЦ33.20.I0-Т-СП	
-09	ПВЦ33.20.I3-Т-СП	
-I0	ПВЦ33.20.I5-Т-СП	
-II	ПВЦ33.20.09-Т-СП	
-I2	ПВЦ33.20.I2-Т-СП	
-I3	ПВЦ33.20.I4-Т-СП	
-I4	ПВЦ33.20.09-Т-СП9	
-I5	ПВЦ33.20.I2-Т-СП9	
-I6	ПВЦ33.20.I4-Т-СП9	
-I7	ПВЦ27.20-Т-СП	
-I8	ПВЦ27.20.I0-Т-СП	
-I9	ПВЦ27.20.I3-Т-СП	
-20	ПВЦ27.20.09-Т-СП	
-2I	ПВЦ27.20.I2-Т-СП	
-22	ПВЦ27.20.I4-Т-СП	
-23	ПВЦ27.20.07-Т-СП9	
-24	ПВЦ27.20.09-Т-СП9	
-25	ПВЦ27.20.I2-Т-СП9	

Обозначение	Наименование	Стр.
-26	ПВЦ27.20.I4-Т-СП9	9÷II
	Панель цокольная ПВЦ57.20-Т; ПВЦ33.20-Т; ПВЦ27.20-Т.	
I.090.I-6СП.3 0I0000СЪ	ПВЦ57.20.I0-Т-СП	
-0I	ПВЦ57.20.I3-Т-СП	
-02	ПВЦ57.20-Т-СП	
-03	ПВЦ57.20.I5-Т-СП	
-04	ПВЦ57.20.I0-Т-СП9	
-05	ПВЦ57.20.I3-Т-СП9	
-06	ПВЦ57.20.I5-Т-СП9	
-07	ПВЦ33.20-Т-СП	
-08	ПВЦ33.20.I0-Т-СП	
-09	ПВЦ33.20.I3-Т-СП	
-I0	ПВЦ33.20.I5-Т-СП	
-II	ПВЦ33.20.09-Т-СП	
-I2	ПВЦ33.20.I2-Т-СП	
-I3	ПВЦ33.20.I4-Т-СП	
-I4	ПВЦ33.20.09-Т-СП9	
-I5	ПВЦ33.20.I2-Т-СП9	
-I6	ПВЦ33.20.I4-Т-СП9	
-I7	ПВЦ27.20-Т-СП	
-I8	ПВЦ27.20.I0-Т-СП	
-I9	ПВЦ27.20.I3-Т-СП	
-20	ПВЦ27.20.09-Т-СП	
-2I	ПВЦ27.20.I2-Т-СП	

Н.контр.	Горбенко		09 87
Нач.отд.	Янбулатов		09 87
Гл.спец.	Керимова		09 87
ГИП.	Ташпулатов		09 87
Рук.гр.	Аваева		09 87
Разраб.	Дмитриева		09 87

I.090.I-6СП.3 000000

Содержание

Стадия	Лист	Листов
Р	I	5

ТашЗНИИЭП

Инв. № подл. | Подпись и дата | Взам. инв. №

Формат А3

Обозначение	Наименование	Стр.
-22	ПВЦ27.20.I4-Т-СП	
-23	ПВЦ27.20.07-Т-СП9	
-24	ПВЦ27.20.09-Т-СП9	
-25	ПВЦ27.20.I2-Т-СП9	
-26	ПВЦ27.20.I4-Т-СП9	
	Сборочный чертеж	I2
	Панель цокольная ПВЦ57.20-IT;	
I.090.I-6СП.3 020000	ПВЦ57.20.I0-IT-СП.	
-0I	ПВЦ57.20.I3-IT-СП	
-02	ПВЦ57.20-IT-СП	
-03	ПВЦ57.20.I5-IT-СП	
-04	ПВЦ57.20.I0-IT-СП9	
-05	ПВЦ57.20.I3-IT-СП9	
-06	ПВЦ57.20.I5-IT-СП9	I5
	Панель цокольная ПВЦ57.20-IT;	
I.090.I-6СП.3 020000СБ	ПВЦ57.20.I0-IT-СП	
-0I	ПВЦ57.20.I3-IT-СП	
-02	ПВЦ57.20-IT-СП	
-03	ПВЦ57.20.I5-IT-СП	
-04	ПВЦ57.20.I0-IT-СП9	
-05	ПВЦ57.20.I3-IT-СП9	
-06	ПВЦ57.20.I5-IT-СП9	
	Сборочный чертеж	I6
	Панель цокольная	
I.090.I-6СП.3 030000	ПВЦ33.20-IT; ПВЦ27.20-IT	
I.090.I-6СП.3 030000	ПВЦ33.20-IT-СП	
-0I	ПВЦ33.20.I0-IT-СП	
-02	ПВЦ33.20.I3-IT-СП	
-03	ПВЦ33.20.I5-IT-СП	

Обозначение	Наименование	Стр.
-04	ПВЦ33.20.09-IT-СП	
-05	ПВЦ33.20.I2-IT-СП	
-06	ПВЦ33.20.I4-IT-СП	
-07	ПВЦ33.20.09-IT-СП9	
-08	ПВЦ33.20.I2-IT-СП9	
-09	ПВЦ33.20.I4-IT-СП9	
-I0	ПВЦ27.20-IT-СП	
-II	ПВЦ27.20.I0-IT-СП	
-I2	ПВЦ27.20.I3-IT-СП	
-I3	ПВЦ27.20.09-IT-СП	
-I4	ПВЦ27.20.I2-IT-СП	
-I5	ПВЦ27.20.I4-IT-СП	
-I6	ПВЦ27.20.09-IT-СП9	
-I7	ПВЦ27.20.I2-IT-СП9	
-I8	ПВЦ27.20.I4-IT-СП9	18,I7
	Панель цокольная ПВЦ 33.20-IT; ПВЦ 27.20-IT	
I.090.I-6СП.3 030000СБ	ПВЦ33.20-IT-СП	
-0I	ПВЦ33.20.I0-IT-СП	
-02	ПВЦ33.20.I3-IT-СП	
-03	ПВЦ33.20.I5-IT-СП	
-04	ПВЦ33.20.09-IT-СП	
-05	ПВЦ33.20.I2-IT-СП	
-06	ПВЦ33.20.I4-IT-СП	
-07	ПВЦ33.20.09-IT-СП9	
-08	ПВЦ33.20.I2-IT-СП9	
-09	ПВЦ33.20.I4-IT-СП9	
-I0	ПВЦ27.20-IT-СП	
-II	ПВЦ27.20.I0-IT-СП	

Взам. инв. № | Подпись и дата | Инв. № подл.

Формат А3

Обозначение	Наименование	Стр.
-I2	ПВЦ27.20.I3-IT-СП	
-I3	ПВЦ27.20.09-IT-СП	
-I4	ПВЦ27.20.I2-IT-СП	
-I5	ПВЦ27.20.I4-IT-СП	
-I6	ПВЦ27.20.09-IT-СП9	
-I7	ПВЦ27.20.I2-IT-СП9	
-I8	ПВЦ27.20.I4-IT-СП9	
	Сборочный чертёж	20,I9
	Каркас пространственный КП57.20;КП33.20; КП27.20	
I.090.I-6СП.3 000I00	КП57.20.I0-СП	
-0I	КП57.20.I3-СП	
-02	КП57.20-СП	
-03	КП57.20.I5-СП	
-04	КП57.20.I0-СП9	
-05	КП57.20.I3-СП9	
-06	КП57.20.I5-СП9	
-07	КП33.20-СП	
-08	КП33.20.I0-СП	
-09	КП33.20.I3-СП	
-I0	КП33.20.I5-СП	
-II	КП33.20.09-СП	
-I2	КП33.20.I2-СП	
-I3	КП33.20.I4-СП	
-I4	КП33.20.09-СП9	
-I5	КП33.20.I2-СП9	
-I6	КП33.20.I4-СП9	
-I7	КП27.20-СП	
-I8	КП27.20.I0-СП	

Обозначение	Наименование	Стр.
-I9	КП27.20.I3-СП	
-20	КП27.20.09-СП	
-2I	КП27.20.I2-СП	
-22	КП27.20.I4-СП	
-23	КП27.20.07-СП9	
-24	КП27.20.09-СП9	
-25	КП27.20.I2-СП9	
-26	КП27.20.I4-СП9	2I,23
	Каркас пространственный КП57.20; КП33.20;КП27.20	
I.090.I-6СП.3 000I00СБ	КП57.20.I0-СП.I	
-0I	КП57.20.I3-СП	
-02	КП57.20-СП	
-03	КП57.20.I5-СП	
-04	КП57.20.I0-СП9	
-05	КП57.20.I3-СП9	
-06	КП57.20.I5-СП9	
-07	КП33.20-СП	
-08	КП33.20.I0-СП	
-09	КП33.20.I3-СП	
-I0	КП33.20.I5-СП	
-II	КП33.20.09-СП	
-I2	КП33.20.I2-СП	
-I3	КП33.20.I4-СП	
-I4	КП33.20.09-СП9	
-I5	КП33.20.I2-СП9	
-I6	КП33.20.I4-СП9	

Инв. № подл. | Подпись и дата | Взам. инв. №

Обозначение	Наименование	Стр.
-17	КП27.20-СП	
-18	КП27.20.10-СП	
-19	КП27.20.13-СП	
-20	КП27.20.09-СП	
-21	КП27.20.12-СП	
-22	КП27.20.14-СП	
-23	КП27.20.07-СП9	
-24	КП27.20.09-СП9	
-25	КП27.20.12-СП9	
-26	КП27.20.14-СП9	
	Сборочный чертёж	24-26
	Каркас пространственный КПП57.20	
I.090.I-6СП.3 000200	КПП57.20.10-СП	
-01	КПП57.20.13-СП	
-02	КПП57.20-СП	
-03	КПП57.20.15-СП	
-04	КПП57.20.10-СП9	
-05	КПП57.20.13-СП9	
-06	КПП57.20.15-СП9	27
	Каркас пространственный КПП57.20	
I.090.I-6СП.3 000200СВ	КПП57.20.10-СП	
-01	КПП57.20.13-СП	
-02	КПП57.20-СП	
-03	КПП57.20.15-СП	
-04	КПП57.20.10-СП9	
-05	КПП57.20.13-СП9	
-06	КПП57.20.15-СП9	
	Сборочный чертёж	28
	Каркас пространственный КПП33.20;КПП2720	

Обозначение	Наименование	Стр.
I.090,I-6СП.3 000300	КПП33.20-СП	
-01	КПП33.20.10-СП	
-02	КПП33.20.13-СП	
-03	КПП33.20.15-СП	
-04	КПП33.20.09-СП	
-05	КПП33.20.12-СП	
-06	КПП33.20.14-СП	
-07	КПП33,20.09-СП9	
-08	КПП33.20.12-СП9	
-09	КПП33.20.14-СП9	
-10	КПП27.20-СП	
-11	КПП27.20.10-СП	
-12	КПП27.20.13-СП	
-13	КПП27.20.09-СП	
-14	КПП27.20.12-СП	
-15	КПП27.20.14-СП	
-16	КПП27.20.09-СП9	
-17	КПП27.20.12-СП9	
-18	КПП27.20.14-СП9	30,29
	Каркас пространственный КПП33.20;КПП27.20	
I.090.I-6СП.3 000300СВ	КПП33.20.СП	
-01	КПП33.20.10-СП	
-02	КПП33.20.13-СП	
-03	КПП33.20.15-СП	
-04	КПП33.20.09-СП	
-05	КПП33.20.12-СП	

Инв. № подл. | Подпись и дата | Взам. инв. №

Формат А3

Обозначение	Наименование	Стр.
-06	КПП33.20.I4-СП	
-07	КПП33.20.09-СП9	
-08	КПП33.20.I2-СП9	
-09	КПП33.20.I4-СП9	
-I0	КПП27.20-СП	
-II	КПП27.20.I0-СП	
-I2	КПП27.20.I3-СП	
-I3	КПП27.20.09-СП	
-I4	КПП27.20.I2-СП	
-I5	КПП27.20.I4-СП	
-I6	КПП27.20.09-СП9	
-I7	КПП27.20.I2-СП9	
-I8	КПП27.20.I4-СП9	
	Сборочный чертёж	32,3I
I.090.I-6СП.3 000000I	Узлы опалубочные	34,33
I.090.I-6СП.3 000002	Узлы арматурные	35
I.090.I-6СП.3 0I00	Каркас КРI...КР5, КРI0, КРII	37
0I00СБ	Каркас КРI...КР5, КРI0, КРII	
	Сборочный чертёж	37
0200	Каркас КР6...КР9	38
0200СБ	Каркас КР6...КР9	
	Сборочный чертёж	38
I.090.I-6СП.3 0300	Сетка СI...С5	39
0300СБ	Сетка СI...С5	
	Сборочный чертёж	39
I.090.I-6СП.3 0400	Петля строповочная	40
0500	Стержень гнутый	40
I.090.I-6СП.3 000000РС	Ведомость расхода стали	41-43

Обозначение	Наименование	Стр.

Взам. инв. № | Подпись и дата | Инв. № подл.

Формат А3

Общая часть.

Выпуск 3. "Панели внутренних стен нулевого цикла для варианта со сборными фундаментами" входят в состав серии I.090.I -6СП "Сборные железобетонные конструкции межвидового применения для строительства в районах сейсмичностью 7,8,9 баллов на просадочных грунтах II типа."

Выпуск содержит: пояснительную записку, спецификации, сборочные чертежи, выборку стали панелей внутренних стен нулевого цикла; опалубочные узлы; спецификации и сборочные чертежи арматурных и закладных изделий.

Рабочие чертежи панелей внутренних стен нулевого цикла разработаны применительно к зданиям с размерами планировочной сетки кратной 600 мм. Панели запроектированы в соответствии с требованиями СНиП 2.03.01-84 "Бетонные и железобетонные конструкции. Нормы проектирования", ВСН 32-77 "Инструкция по проектированию конструкций панельных жилых зданий", ГОСТ 12504-80 "Панели стеновые внутренние бетонные и железобетонные для жилых и общественных зданий. Общие технические условия".

2. Конструкция панелей.

Панели запроектированы из тяжелого цементного бетона класса В 12,5 толщиной 160 мм. Для повышения несущей способности панелей необходимо применять бетон более высоких марок, без замены арматуры, или с заменой только каркасов перемычек.

На вертикальных и горизонтальных гранях панелей предусмотрены бетонные шпонки и арматурные выпуски, обеспечивающие совместную работу с примыкающими конструкциями после заполнения стыков бетоном. На верхних гранях панелей установлены строповочные петли.

Армирование панелей производится сварными пространственными каркасами, которые устанавливаются в формирующее оборудование в собранном виде.

Пространственные каркасы состоят из плоских арматурных каркасов, отдельных стержней, арматурных выпусков, строповочных петель.

Арматурная сталь принята в соответствии со СНиП 2.03.01-84. Для плоских каркасов и отдельных стержней-сталь класса А-III по ГОСТ5781-82* и класса Вр-I по ГОСТ6727-80*; для монтажных петель (анкеров)- сталь класса А-I по ГОСТ 5781-82*; для строповочных петель- сталь класса Ас-II марки 10ГТ по ГОСТ 5781-82*; для закладных изделий-сталь класса А-III по ГОСТ 5781-82* и полосовая сталь марки ВСт3кп2 по ГОСТ 380-71.

Размеры панелей не должны иметь отклонения от основных проектных размеров, превышающие допуски установленные ГОСТ 12504-80. Масса панелей не должна превышать проектную массу более, чем на 7%.

3. Изготовление панелей.

При изготовлении панелей следует руководствоваться указаниями ГОСТ 12504-80. Панели должны изготавливаться в инвентарной заводской оснастке в горизонтальных формах.

Термообработку панелей производить при температуре не выше 70°С, допускается воздействие температуры до 75°С на срок не более 30 минут.

Распалубку панелей производить при достижении бетоном прочности не менее 70% проектной.

Контроль качества панелей при изготовлении должен производиться путем систематического кооперационного контроля:
прочности бетонных кубов и арматуры; прочности укладки пространственных каркасов; толщин защитных слоев.

Прочность бетона к моменту отпуска изделий с завода, если она не оговорена в проекте, должна быть не менее 70% проектной марки бетона для теплого времени года и 100% для применения в зимних условиях. Для предохранения от коррозии лицевые поверхности закладных деталей должны быть покрыты антикоррозийной обмазкой слоем 0,5 мм.

Приемка панелей ОТК завода-изготовителя и контрольная выборочная проверка потребителем производится в соответствии с ГОСТ 12504-80. При освоении производства панелей, при изменении технологии их изготовления рекомендуется провести испытания панелей и оценку их прочности и трещиностойкости по ГОСТ 8829-85 "Конструкции и изделия сборные железобетонные". Методы испытаний и оценка прочности, жесткости и трещиностойкости."

Н.контр	Горбенко		09.87	I.090.I-6СП.3 000000ТО		
Нач.отд	Яньзулатов		09.87	Техническое описание	Стадия	Лист	Листов
Гл.спец.	Каримова		09.87		Р	I	2
ГИП	Ташпулатов		09.87		ТашЗНИИЭП		
Рук.гр.	Аваева		09.87				
Разраб.	Ташпулатов		09.87				

Инв. № подл. | Подпись и дата | Взам. инв. №

Формат А3

4. Указания по хранению и транспортировке панелей.

Хранение и транспортировка панелей должна выполняться в соответствии с требованиями ГОСТ 12504-80. Подъем панелей производить с применением самобалансирующих траверс, обеспечивающих вертикальное положение панелей, наклон строп к вертикали допускается не более 15°.

Опирание панелей при хранении и транспортировке должно производиться на специальные прокладки (деревянные, резиновые и т. п.)

5. Маркировка панелей.

Маркировка панелей выполнена в соответствии с ГОСТ 23009-78 „Конструкции и изделия бетонные и железобетонные сборные. Условные обозначения (марки)".

Марка содержит обозначение основных характеристик панели и состоит из буквенно-цифровых групп.

Первая группа обозначает:

ПВЦ - панель внутренняя цокольная;

Вторая группа цифр (записаны через точку) обозначает габарит панели в дециметрах (длина, высота и расстояние между вертикальными выпусками).

Следующая группа обозначает прочностную характеристику бетона - -Т- изготавливается из тяжелого бетона.

Последняя группа -СП- обозначает сейсмичность района строительства 7,8 баллов на просадочных грунтах.

6. Изготовление арматурных пространственных каркасов, арматурных и закладных изделий.

Сборка пространственных каркасов выполняется из плоских каркасов, отдельных стержней, петлевых выпусков и закладных деталей при помощи монтажных стержней в кондукторах. Все соединения следует производить сваркой в соответствии с требованиями ГОСТ 10922-75 "Арматурные изделия и закладные детали сварные для железобетонных конструкций. Технические требования и методы испытаний", СН393-78 „Инструкции по сварке соединений арматуры и закладных деталей железобетонных конструкций". Качество сварки, выполняемой при сборке пространственных каркасов, плоских каркасов и закладных деталей, должно быть не ниже требований, предъявляемых к соединениям с немаркируемой прочностью по ГОСТ 10922-75. При изготовлении закладных деталей следует соблюдать требования ГОСТ 14098-85 "Соединения сварные арматуры и закладных изделий железобетонных конструкций. Типы, конструкция и размеры."

7. Маркировка пространственных каркасов арматурных изделий.

Марки пространственных каркасов имеют буквенно-цифровое обозначение. Группа букв обозначает:

КП- каркас пространственный;

группа цифр(записаны через точку) обозначает габарит каркаса и расстояние между арматурными выпусками в дециметрах.

Вторая группа -СП- обозначает сейсмичность района строительства 7,8 баллов на просадочных грунтах.

Марки арматурных изделий имеют буквенно-цифровое обозначение.

Группа цифр обозначает:

КР-каркас плоский

С- сетка

ПС-петля строповочная

АН-анкер

Группа цифр обозначает порядковый номер изделия.

Инв. № подл. | Подпись и дата | Взам. инв. №

Инв. № подл	Подпись и дата	Взам. инв. №

Формат	Зона	Поз.	Обозначение	Наименование	Кол. на исполн. I.090.I-6СП.3 010000										Примечание
					–	01	02	03	04	05	06				
				Документация											
А3			I.090.I-6СП.3 010000СБ	Сборочный чертеж											
А3			I.090.I-6СП.3 000001	Узлы											
А3			I.090.I-6СП.3 000000ТО	Техническое описание											
А3			I.090.I-6СП.3 000000РС	Ведомость расхода стали											
А3			I.090.I-6СП.6 00РМ	Ведомость расхода материалов											
				Сборочные единицы											
				Каркас пространственный											
А3		I	I.090.I-6СП.3 000100	КП57.20.10-СП	I										
			-01	КП57.20.13-СП		I									
			-02	КП57.20-СП			I								
			-03	КП57.20.15-СП				I							

Н.контр	Горбенко		09.87	I.090.I-6СП.3 010000
Нач отд	Янбулатов		09.87	
Гл.спец.	Каримова		09.87	Панель цокольная ПВЦ57.20-Т, ПВЦ33.20-Т, ПВЦ27.20-Т
ГИП.	Ташпулатов		09.87	Стадия: Р; Лист: I; Листов: 6
Рук.гр.	Абаева		09.87	ТашЗНИИЭП
разраб.	Абаева		09.87	

Формат А4

Инв. № подл	Подпись и дата	Взам. инв. №

Формат	Зона	Поз.	Обозначение	Наименование	Кол. на исполн. I.090.I-6СП.3 010000										Примечание
					–	01	02	03	04	05	06				
А3			I.090.I-6СП.3 000100-04	КП57.20.10-СП9					I						
			-05	КП57.20.13-СП9						I					
			-06	КП57.20.15-СП9							I				
				Материалы											
				Бетон тяжелый класса В 12,5	1,70	1,70	1,70	1,70	1,70	1,70	1,70				3

Формат А4

Инв. № подл	Подпись и дата	Взам. инв. №

Формат	Зона	Поз.	Обозначение	Наименование	Кол. на исполн. I.090.I-6СП.3 0I0000 07	08	09	I0	II	I2	I3	I4	I5	I6	Примечание
				Документация											
А3			I.090.I-6СП.3 0I0000СБ	Сборочный чертеж											
А3			I.090.I-6СП.3 0С0001	Узлы											
А3			I.090.I-6СП.3 000000ТО	Техническое описание											
А3			I.090.I-6СП.3 000000РС	Ведомость расхода стали											
				Ведомость расхода											
А3			I.090.I-6СП.6 00РМ	материалов.											
				Сборочные единицы											
				Каркас пространственный											
А3		I	I.090.I-6СП.3 000I00 -07	КП 33.20 -СП	I										
			-08	КП 33.20.I0-СП		I									
			-09	КП 33.20.I3-СП			I								
			-I0	КП 33.20.I5-СП				I							
			-II	КП33.20.09-СП					I						
			-I2	КП 33.20.I2-СП						I					
			-I3	КП33.20.I4-СП							I				
			-I4	КП 33.20-09-СП9								I			

Формат А4

Инв. № подл.	Подпись и дата	Взам. инв. №

Формат	Зона	Поз.	Обозначение	Наименование	Кол. на исполн. I.090.I-6СП.3 0I0000 07	08	09	I0	II	I2	I3	I4	I5	I6	Примечание
А3		I	I.090.I-6СП.3 000I00 -I5	КП33.20.I2-СП9									I		
			-I6	КП33.20.I4-СП9										I	
				Материалы											
				Бетон тяжелый											
				класса В I2,5	0,82	0,82	0,82	0,82	0,82	0,82	0,82	0,82	0,82	0,82	м3

Формат А4

Инв. № подл	Подпись и дата	Взам. инв. №

Формат	Зона	Поз.	Обозначение	Наименование	Кол. на исполн. I.090.I-6СП.3 0I0000 I7	I8	I9	20	2I	22	23	24	25	26	Примечание
				Документация											
А3			I.090.I-6СП.3 0I0000СБ	Сборочный чертеж											
А3			I.090.I-6СП.3 000000I	Узлы											
А3			I.090.I-6СП.3 0000000ТО	Техническое описание											
А3			I.090.I-6СП.3 000000РС	Ведомость расхода стали											
				Ведомость расхода											
А3			I.090.I-6СП.6 00РМ	материалов											
				Сборочные единицы											
				Каркас пространственный											
А3		I	I.090.I-6СП.3 000I00 -I7	КП27.20-СП	I										
			-I8	КП27.20.I0-СП		I									
			-I9	КП27.20.I3-СП			I								
			-20	КП27.20.09-СП				I							
			-2I	КП27.20.I2-СП					I						
			-22	КП27.20.I4-СП						I					
			-23	КП27.20.07-СП9							I				
			-24	КП27.20.09-СП9								I			

Формат А4

Инв. № подл	Подпись и дата	Взам. инв. №

Формат	Зона	Поз.	Обозначение	Наименование	Кол. на исполн. I.090.I-6СП.3 0I0000 I7	I8	I9	20	2I	22	23	24	25	26	Примечание
А3		I	I.090.I-6СП.3 000I00-25	КП27.20.I2-СП9									I		
			-26	КП27.20.I4-СП9										I	
				Материалы											
				Бетон тяжелый											
				класса В I2,5	0,79	0,79	0,79	0,79	0,79	0,79	0,79	0,79	0,79	0,79	м3

Формат А4

Рис. I

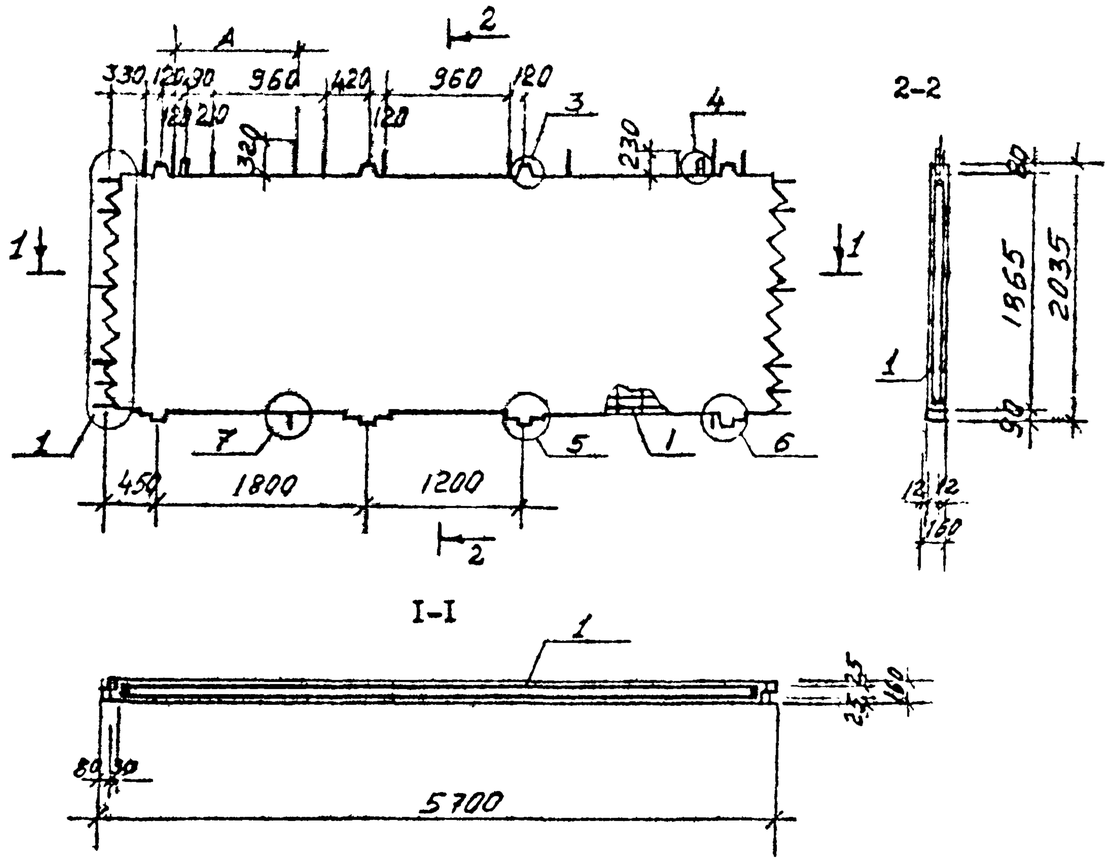

Обозначение	Наименование	Рис.	A, мм	L, мм	Масса, кг
I.090.I-6СП.3 0I0000-08	ПВЦ33.20.I0-Т-СП	5		3300	2450
-09	ПВЦ33.20.I3-Т-СП		I60		
-I0	ПВЦ33.20.I5-Т-СП	6	360		
-II	ПВЦ33.20.09-Т-СП		960		
-I2	ПВЦ33.20.I2-Т-СП	7	I260		
-I3	ПВЦ33.20.I4-Т-СП		I460		
-I4	ПВЦ33.20.09-Т-СП9		960		
-I5	ПВЦ33.20.I2-Т-СП9	7	I260		
-I6	ПВЦ33.20.I4-Т-СП9		I460		
-I7	ПВЦ27.20-Т-СП	8		2700	I980
-I8	ПВЦ27.20.I0-Т-СП		760		
-I9	ПВЦ27.20.I3-Т-СП	9	I060		
-20	ПВЦ27.20.09-Т-СП		960		
-2I	ПВЦ27.20.I2-Т-СП	I0	I260		
-22	ПВЦ27.20.I4-Т-СП		I460		
-23	ПВЦ27.20.07-Т-СП9	II	780		
-24	ПВЦ27.20.09-Т-СП9		960		
-25	ПВЦ27.20.I2-Т-СП9	I0	I260		
-26	ПВЦ27.20.I4-Т-СП9		I460		
-07	ПВЦ33.20-Т-СП	4		3300	2450

Обозначение	Наименование	Рис.	A, мм	L, мм	Масса, кг
I.090.I-6СП.3 0I0000	ПВЦ57.20.I0-Т-СП	I	I050	5700	4250
-0I	ПВЦ57.20.I3-Т-СП		I350		
-02	ПВЦ57.20-Т-СП	2	-		
-03	ПВЦ57.20.I5-Т-СП	3	I540		
-04	ПВЦ57.20.I0-Т-СП9	I	I050		
-05	ПВЦ57.20.I3-Т-СП9		I350		
-06	ПВЦ57.20.I5-Т-СП9	3	I540		

Взам. инв. №

Подпись и дата

Инв. № подл.

Н.контр	Горбенко		09.87
Нач.отд.	Янбулатов		09.87
Гл спец	Каримова		09.87
ГИП.	Ташпулатов		09.87
Рук.гр.	Абаева		09.87
разраб	Абаева		09.87

I.090.I-6СП.3 0I0000СП

Панель цокольная ПВЦ57.20-Т; ПВЦ33.20-Т; ПВЦ27.20-Т.
Сборочный чертеж.

Стадия	Масса	Масштаб
Р	см. табл.	
Лист I	Листов 3	

ТашЗНИИЭП

Формат А3

Рис. 2

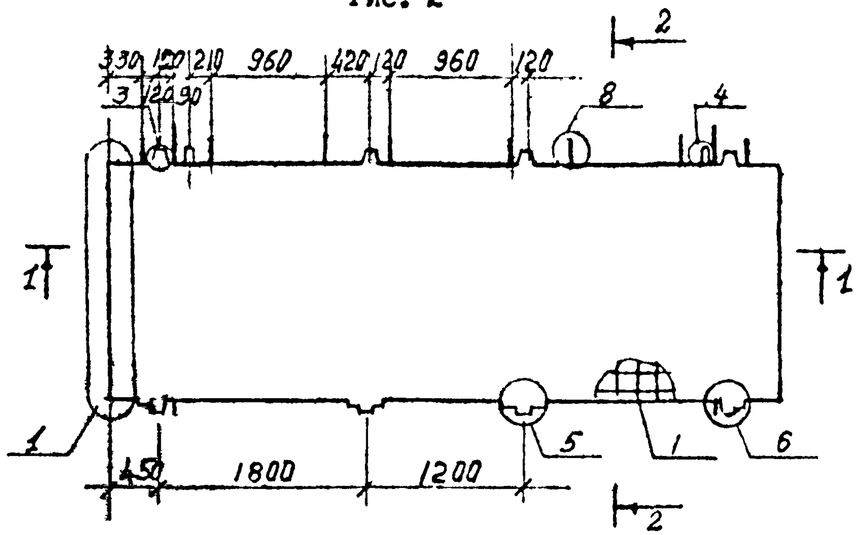

Рис. 4

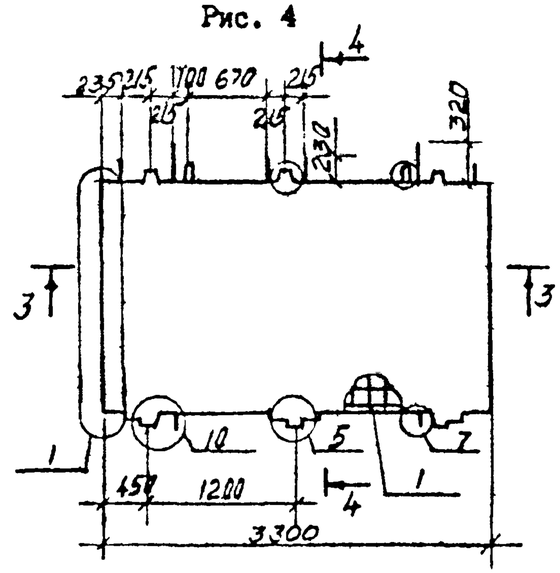

4 - 4

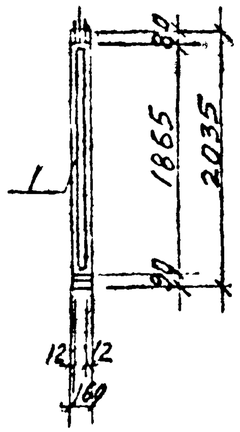

Рис. 3

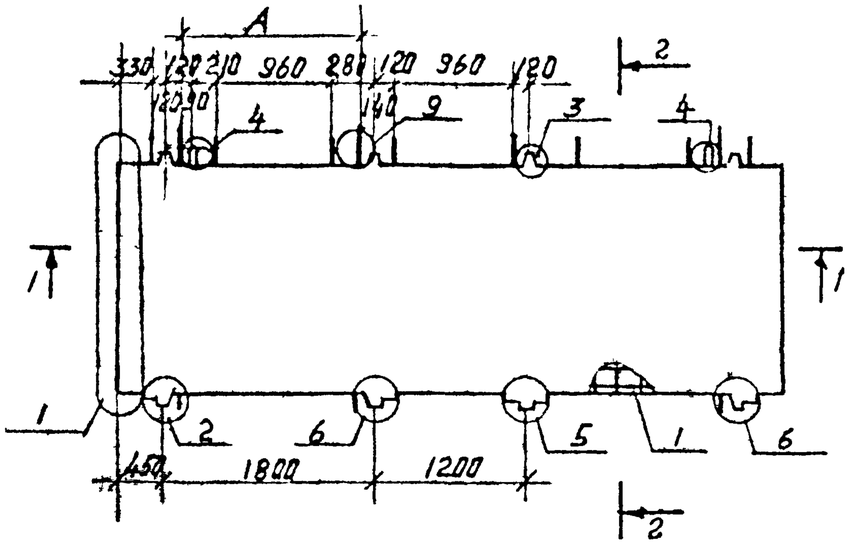

3 - 3

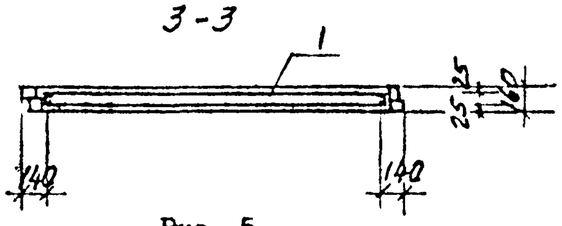

Рис. 5

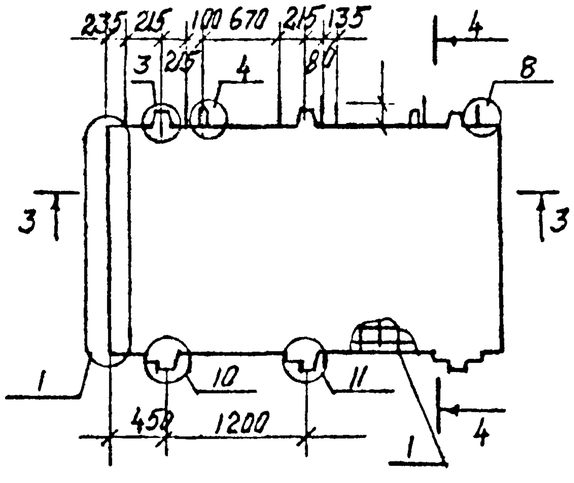

Инв. № подл	Подпись и дата	Взам. инв. №

Формат А3

Рис.6

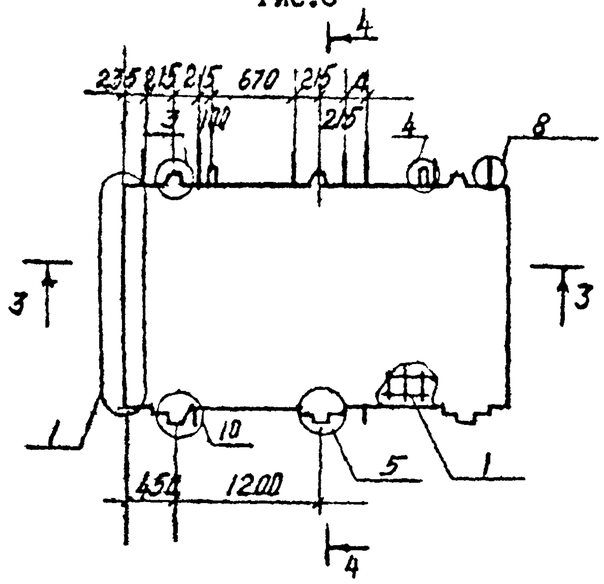

Рис. 8

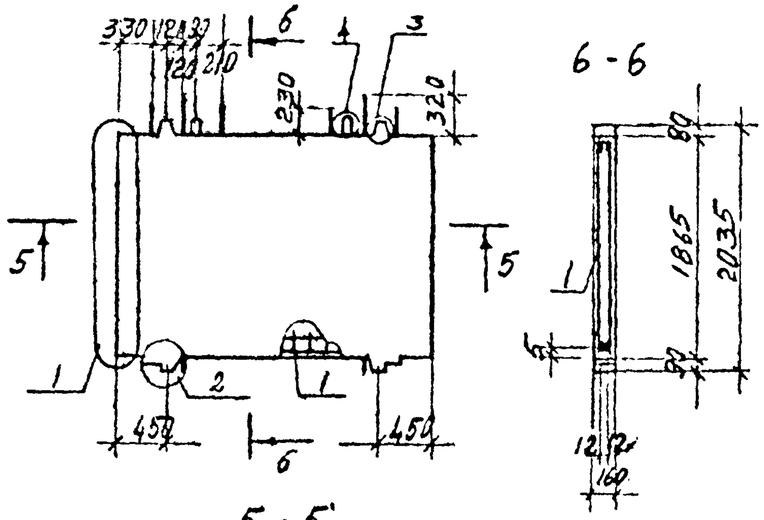

Рис. 10

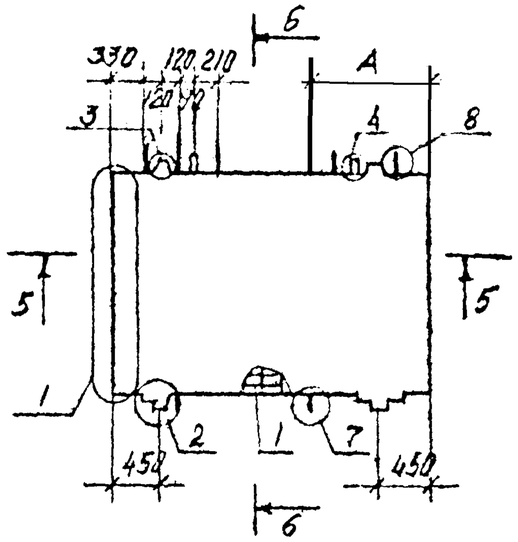

Рис.7

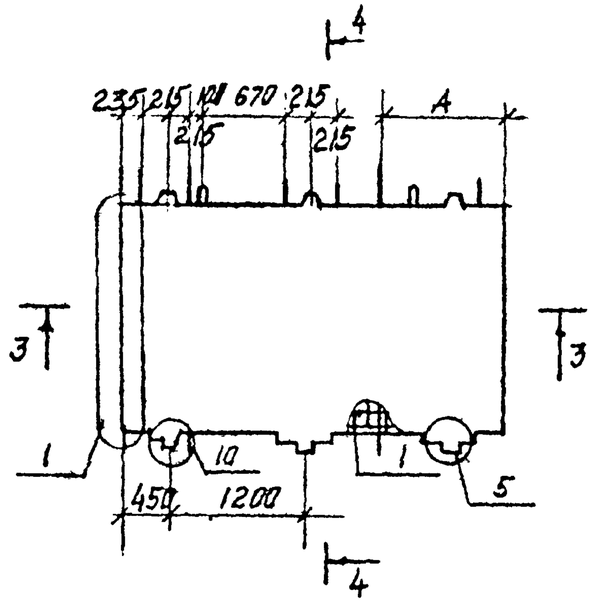

Рис. 9

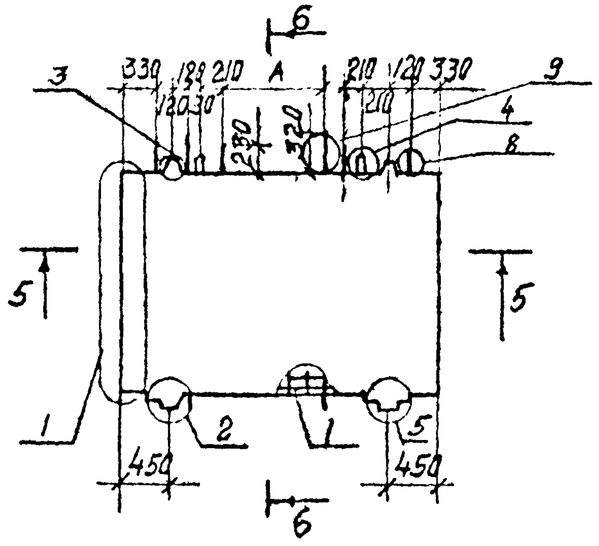

Рис.II

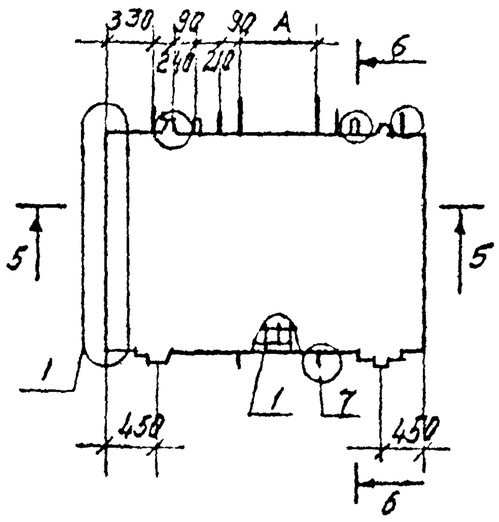

Инв. № подл.	Подпись и дата	Взам. инв. №

Инв. № подл.	Подпись и дата	Взам. инв. №

Формат	Зона	Поз.	Обозначение	Наименование	Кол. на исполн. I.090.I-6СП.3 020000										Примечание
						01	02	03	04	05	06				
				Документация											
А3			I.090.I-6СП.3 020000СБ	Сборочный чертеж											
А3			I.090.I-6СП.3 00001	Узлы											
А3			I.090.I-6СП.3 000000ТО	Техническое описание											
А3			I.090.I-6СП.3 000000РС	Ведомость расхода стали											
				Ведомость расхода											
А3			I.090.I-6СП.5 00РМ	материалов											
				Сборочные единицы											
				Каркас пространственный											
А3		I	I.090.I-6СП.3 000200	КПП57.20.10-СП	I										
			-01	КПП57.20.13-СП		I									
			-02	КПП57.20-СП			I								
			-03	КПП57.20-15-СП				I							

Н.контр.	Горбенко		09.87	I.090.I-6СП.3 020000	
Нач.отд.	Янбулатов		09.87	Панель цокольная ПВЦ 57.20-IT	Стадия / Лист I / Листов 2
Гл.спец.	Каримова		09.87		ТашЗНИЕIЭП
ГИП.	Ташпулатов		09.87		
Рук.гр.	Абаева		09.87		
разраб.	Абаева		09.87		

Формат А4

Инв. № подл.	Подпись и дата	Взам. инв. №

Формат	Зона	Поз.	Обозначение	Наименование	Кол. на исполн. I.090.I-6СП.3 020000										Примечание
						01	02	03	04	05	06				
А3		I	I.090.I-6СП.3 000200-04	КПП57.20.10-СП9					I						
			-05	КПП57.20.13-СП9						I					
			-06	КПП57.20.15-СП9							I				
				Материалы											
				Бетон тяжелый											
				класса В 12,5	122	122	122	122	122	122	122				м3

I.090.I-6СП.3 020000	Лист 2

Формат А4

Рис.I

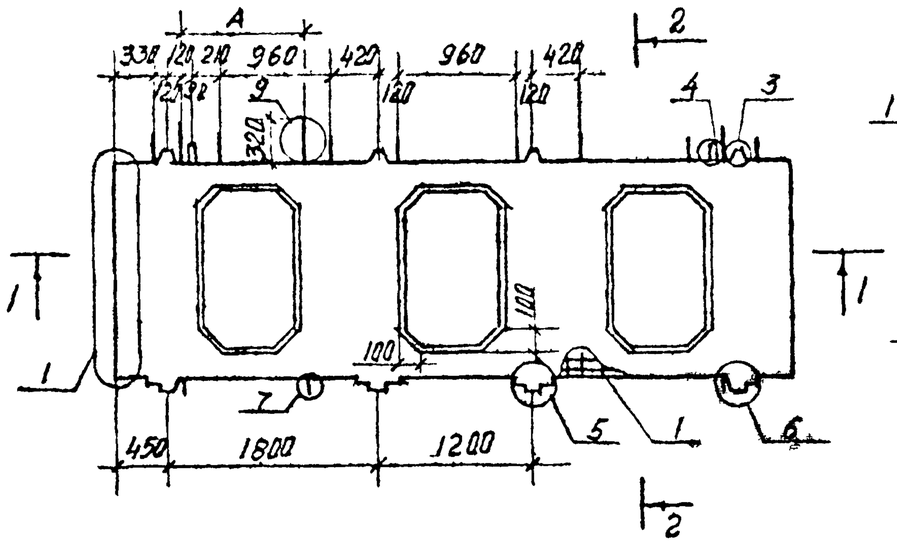

2-2

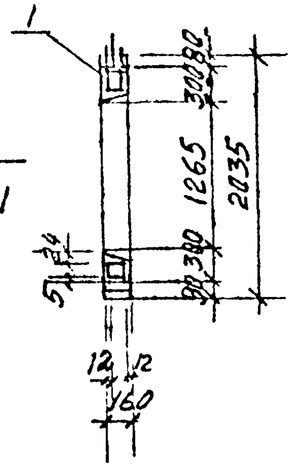

I-I

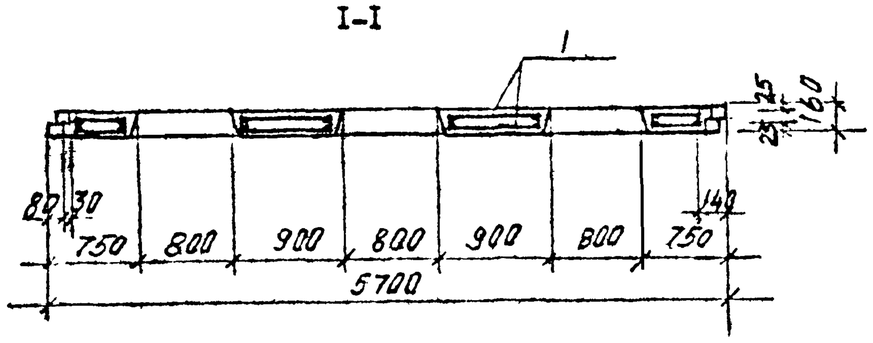

Рис. 2

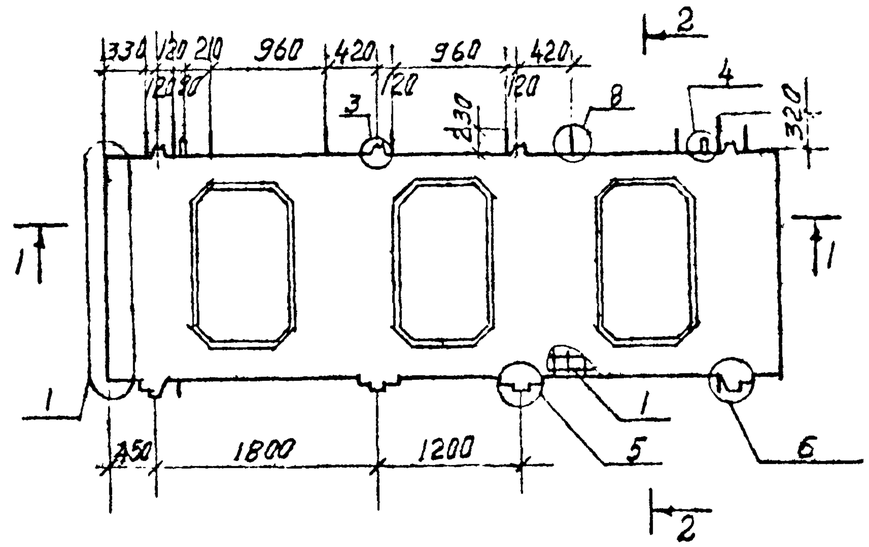

Рис. 3

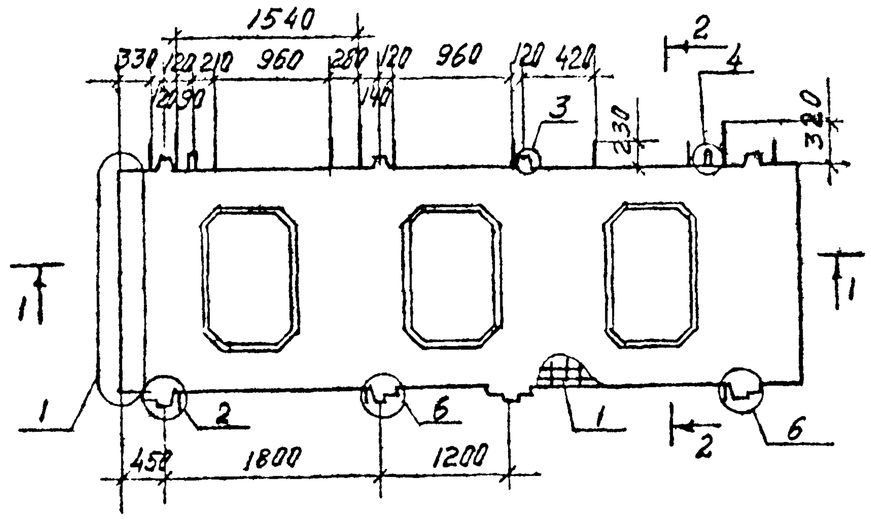

Обозначение	Наименование	Рис.	A, мм,	L, кг	Масса, кг.
I.090.I-6СП.3 020000	ПВЦ57.20.I0-IT-СП	I	I050	5700	3050
-01	ПВЦ57.20.I3-IT-СП		I350		
-02	ПВЦ57.20-IT-СП	2	-		
-03	ПВЦ57.20.I5-IT-СП	3			
-04	ПВЦ57.20.I0-IT-СП9	I	I050		
-05	ПВЦ57.20.I3-IT-СП9		I350		
-06	ПВЦ57.20.I5-IT-СП9	3			

Взам. инв. №

Подпись и дата

Инв. № подл.

Н контр	Горбенко		09.87
Нач.отд.	Янбулатов		09.87
Гл.спец	Каримова		09.87
ГИП	Ташпулатов		09.87
Рук.Гр.	Абаева		09.87
разраб.	Абаева		09.87

I.090.I-6СП.3 020000СБ

Панель цокольная
ПВЦ 57.20-IT
Сборочный чертеж

Стадия	Масса	Масштаб
Р	3050	
Лист	Листов I	

ТашЗНИИЭП

Формат А3

Инв. № подл.	Подпись и дата	Взам. инв. №

Формат	Зона	Поз.	Обозначение	Наименование	Кол. на исполн. I.090.I-6СП.3 030000										Примечание
						01	02	03	04	05	06	07	08	09	
				Документация											
А3			I.090.I-6СП.3 030000СБ	Сборочный чертеж											
А3			I.090.I-6СП.3 000001	Узлы											
А3			I.090.I-6СП.3 000000ТО	Техническое описание											
			I.090.I-6СП.3 000000РС	Ведомость расхода стали											
А3				Ведомость расхода											
			I.090.I-6СП.6 00РМ	материалов											
				Сборочные единицы											
				Каркас пространственный											
А3		I	I.090.I-6СП.3 000300	КПП33.20-СП	I										
			-01	КПП33.20.10-СП		I									
			-02	КПП33.20.13-СП			I								
			-03	КПП33.20.15-СП				I							
			-04	КПП33.20.09-СП					I						

Н.контр	Горбенко		09.87	I.090.I-6СП.3 030000	
Нач отд	Янбулатов		09.87	Панель цокольная ПВЦ 33.20-IT ПВЦ27.20-IT	Стадия / Лист I / Листов 4
Гл.спец.	Каримова		09.87		
ГИП	Таштхлатов		09.87		ТашЗНИИЭП
Рук гр.	Абаева		09.87		
разраб.	Абаева		09.87		

Формат А4

Инв. № подл.	Подпись и дата	Взам. инв. №

Формат	Зона	Поз.	Обозначение	Наименование	Кол. на исполн. I.090.I-6СП.3 030000										Примечание
						01	02	03	04	05	06	07	08	09	
А3		I	I.090.I-6СП.3 000300-05	КПП33.20.12-СП						I					
			-06	КПП33.20.14-СП							I				
			-07	КПП33.20.09-СП9								I			
			-08	КПП33.20.12-СП9									I		
			-09	КПП33.20.14-СП9										I	
				Материалы											
				Бетон тяжелый											
				класса В 12,5	0,82	0,82	0,82	0,82	0,82	0,82	0,82	0,82	0,82	0,82	м3

I.090.I-6СП.3 030000	Лист 2

Формат А4

Инв. № подл.	Подпись и дата	Взам. инв. №

Формат	Зона	Поз.	Обозначение	Наименование	Кол. на исполн. I.090.I-6СП.3 030000										Примечание
					I0	II	I2	I3	I4	I5	I6	I7	I8		
				Документация											
А3			I.090.I-6СП.3 030000СБ	Сборочный чертеж											
А3			I.090.I-6СП.3 000001	Узлы											
А3			I.090.I-6СП.3 000000ТО	Техническое описание											
А3			I.090.I-6СП.3 000000РС	Ведомость расхода стали											
				Ведомость расхода											
А3			I.090.I-6СП.6 00РМ	материалов											
				Сборочные единицы											
				Каркас пространственный											
А3		I	I.090.I-6СП.3 000300-I0	КПП27.20-СП	I										
			-II	КПП27.20.I0-СП		I									
			-I2	КПП27.20.I3-СП			I								
			-I3	КПП27.20.09-СП				I							
			-I4	КПП27.20.I2-СП					I						
			-I5	КПП27.20.I4-СП						I					
			-I6	КПП27.20.09-СП9							I				
			-I7	КПП27.20.I2-СП9								I			

Формат А4

Инв. № подл.	Подпись и дата	Взам. инв. №

Формат	Зона	Поз.	Обозначение	Наименование	Кол. на исполн. I.090.I-6СП.3 030000										Примечание
					I0	II	I2	I3	I4	I5	I6	I7	I8		
А3		I	I.090.I-6СП.3 000300-I8	КПП27.20.I4-СП 9									I		
				Материалы											
				Бетон тяжелый											
				класса В I2,5	0,63	0,63	0,63	0,63	0,63	0,63	0,63	0,63	0,63		м3

Формат А4

Рис. I

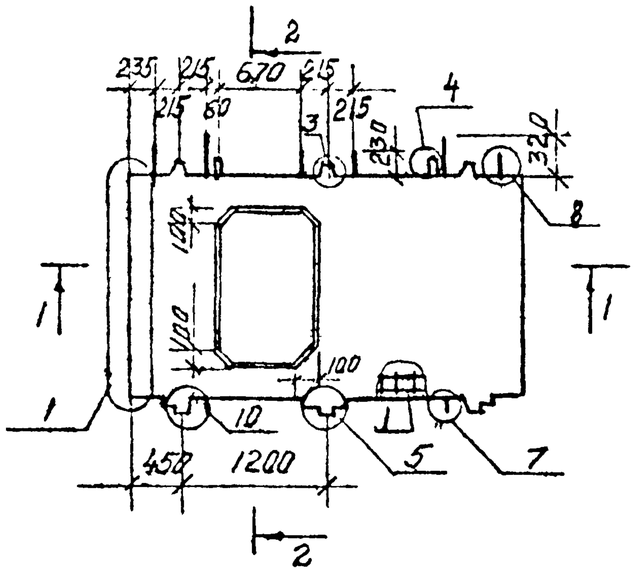

2-2

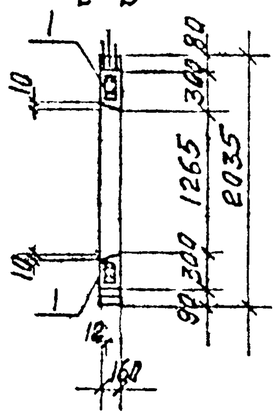

1-1

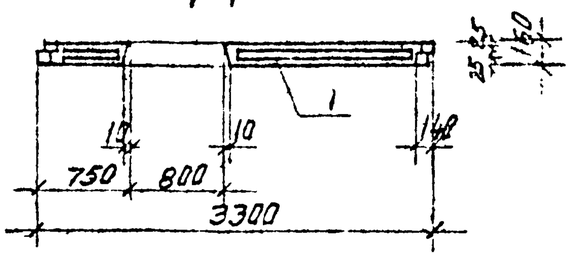

Рис. 2

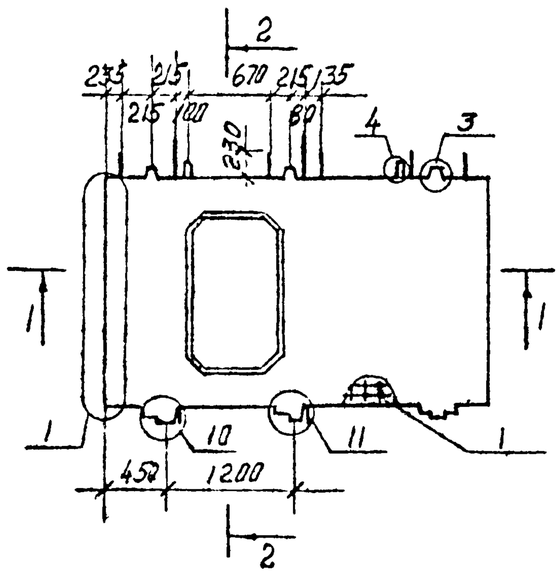

Рис. 3

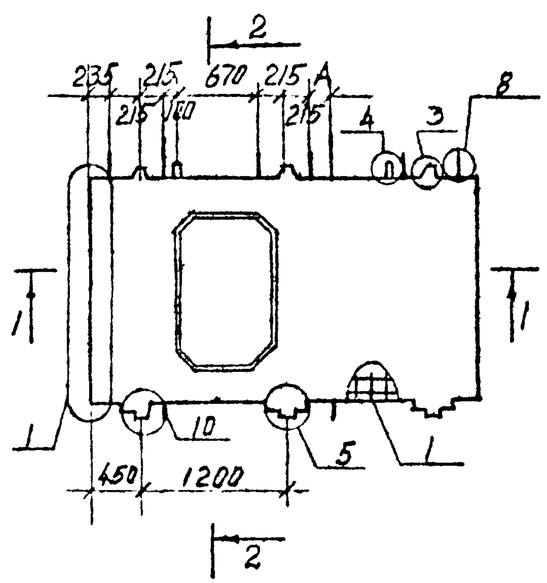

Обозначение	Наименование	Рис	A, мм	L, мм	Масса, кг
I.090.I-6СП.3 030000-I0	ПВЦ27.20-IT-СП	5	-	2700	I580
-II	ПВЦ27.20.I0-IT-СП	6	760		
-I2	ПВЦ27.20.I3-IT-СП		I060		
-I3	ПВЦ27.20.09-IT-СП	7	960		
-I4	ПВЦ27.20.I2-IT-СП		I260		
-I5	ПВЦ27.20.I4-IT-СП		I460		
-I6	ПВЦ27.20.09-IT-СП9	7	960		
-I7	ПВЦ27.20.I2-IT-СП9		I260		
-I8	ПВЦ27.20.I4-IT-СП9		I460		

Обозначение	Наименование	Рис.	A, мм	L, мм	Масса, кг
I.090.I-6СП.3 030000	ПВЦ33.20-IT-СП	I	-	3300	2050
-0I	ПВЦ33.20.I0-IT-СП	2	-		
-02	ПВЦ33.20.I3-IT-СП	3	I60		
-03	ПВЦ33.20.I5-IT-СП		360		
-04	ПВЦ33.20.09-IT-СП	4	960		
-05	ПВЦ33.20.I2-IT-СП		I260		
-06	ПВЦ33.20.I4-IT-СП		I460		
-07	ПВЦ33.20.09-IT-СП9	4	960		
-08	ПВЦ33.20.I2-IT-СП9		I260		
-09	ПВЦ33.20.I4-IT-СП9		I460		

Взам инв № | Подпись и дата | Инв № подл

Н.контр	Горбенко		09.87
Нач.отд.	Янбулатов		09.87
Гл.спец	Каримова		09.87
ГИП.	Ташпулатов		09.87
Рук.гр.	Абаева		09.87
разраб	Абаева		09.87

I.090.I-6СП.3 030000СБ

Панель цокольная
ПВЦ33.20-IT
ПВЦ27.20-IT
Сборочный чертеж

Стадия	Масса	Масштаб
Р	см. табл.	
Лист I	Листов 2	

ТашЗНИИЭП

Формат А3

Рис. 4

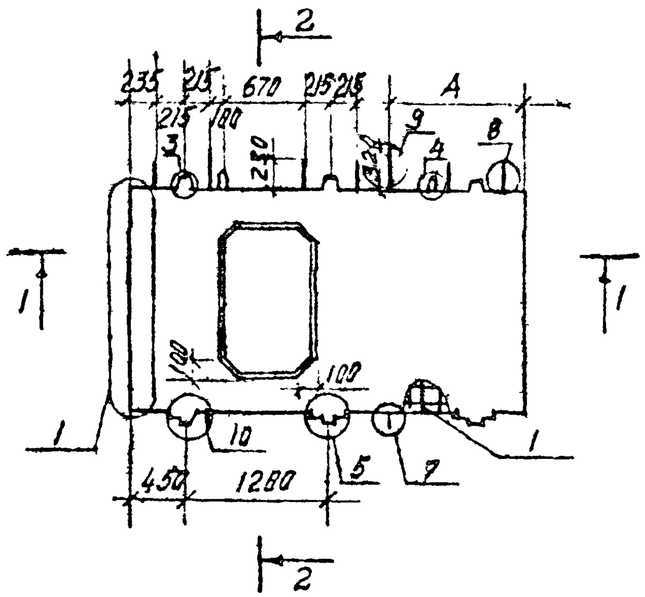

Рис. 5

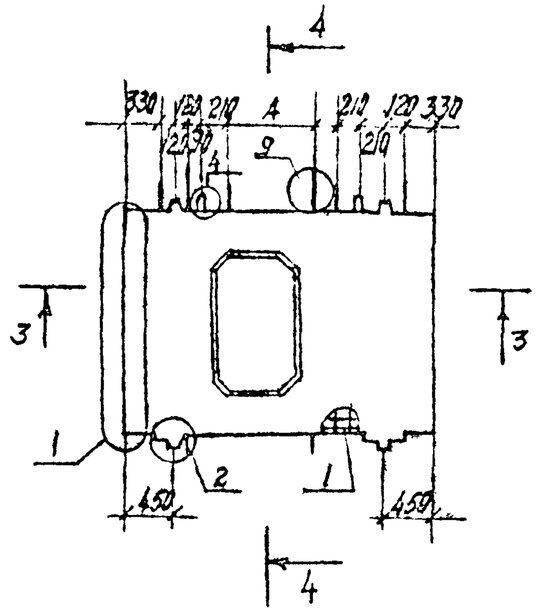

Рис. 6

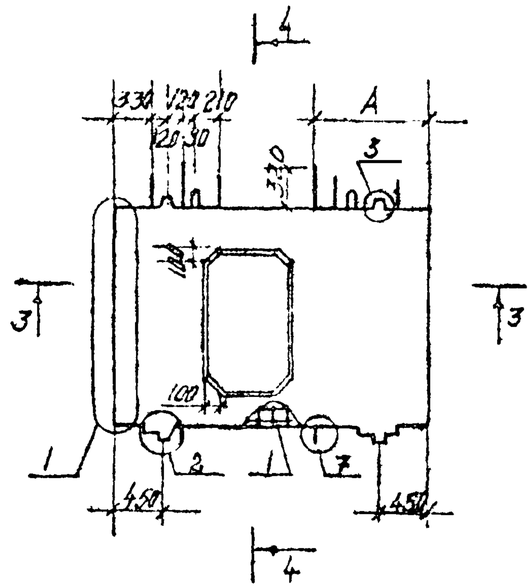

3-3

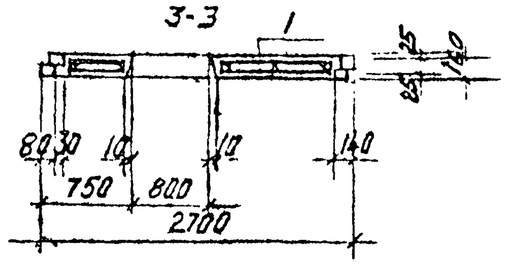

Рис.7

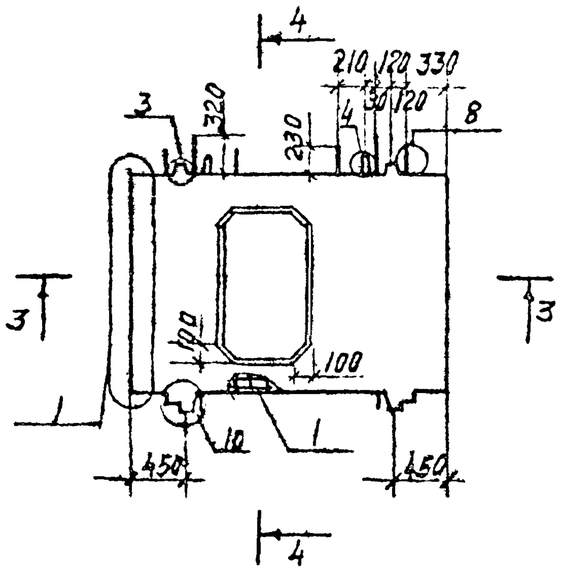

4-4

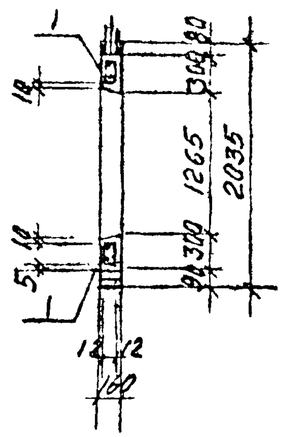

Инв. № подл. | Подпись и дата | Взам. инв. №

Инв. № подл.	Подпись и дата	Взам. инв. №

Формат	Зона	Поз.	Обозначение	Наименование	Кол. на исполн. I.090.I-6СП.3 000I00										Примечание
					-	0I	02	03	04	05	06				
				Документация											
A3			I.090.I-6СП.3 000I00СБ	Сборочный чертеж											
A3			I.090.I-6СП.3 000002	Узлы арматурные											
A3			I.090.I-6СП.3 00000000	Техническое описание											
				Сборочные единицы											
				Каркас плоский											
A4		I	I.090.I-6СП.3 0I00	КР1	I0	I0	I0	I0							0,98
		2	-0I	КР7	2	2	2	2	2	2	2				20,66
		3	-02	КР8	2	2	2	2	2	2	2				I,80
A4		I	I.090.I-6СП.3 0200	КР6					I0	I0	I0				2,24
A4		I3	I.090.I-6СП.3 0200-03	КР9	2	2	2	2	2	2	2				20,29
				Сетка											
A4		4	I.090.I-6СП.3 0300-04	С5	I	I	I	I	I	I	I				I,93
		5	-0I	С2	4	4	4	4	4	4	4				0,I4
		6	-02	С3	4	4	4	4	4	4	4				0,I7

Н.контр.	Горбенко		09.87	I.090.I-6СП.3 000I00
Нач.отд.	Янбулатов		09.87	Каркас пространственный КП57.20; КП33.20; КП27.20 .
Гл.спец.	Каримова		09.87	Стадия: Р; Лист: I; Листов: 6
ГИП	Ташпулатов		09.87	ТашЗНИИЭП
Рук.гр.	Абаева		09.87	
разраб.	Абаева		09.87	

Формат А4

Инв. № подл.	Подпись и дата	Взам. инв. №

Формат	Зона	Поз.	Обозначение	Наименование	Кол. на исполн. I.090.I-6СП.3 000I00										Примечание
					-	0I	02	03	04	05	06				
				Детали											
				Стержень гнутый											
A4		7	I.090.I-6СП.3 0500	АНI	4	4	4	4	4	4	4				0,70
		8	-0I	АН2	8	8	8	8	8	8	8				0,39
				Петля строповочная											
A4		9	I.090.I-6СП.3 0400-02	ПС3	2	2	2	2	2	2	2				3,46
				Отдельные стержни ГОСТ 578I-82*											
Б4		I2	I.090.I-6СП.3 000I0I	ø8AI L =5420					8	8	8				2,I4
		I0	000I02	ø I2AIII L =2265	6	6	4	6	4	4	4				2,0I
		II	000I03	ø I6AIII L =2265					2	2	2				3,57
				Отдельные стержни ГОСТ 6727-80*											
Б4		I2	I.090.I-6СП.3 000I04	ø5BpI L =5420	8	8	8	8							0,75

Формат А4

I.090.I-6СП.3 000I00	Лист
	2

Инв. № подл.	Подпись и дата	Взам. инв. №

Формат	Зона	Поз.	Обозначение	Наименование	Кол. на исполн. I.090.I-6СП.3 000I00										Примечание
					07	08	09	I0	II	I2	I3	I4	I5	I6	
				Документация											
A3			I.090.I-6СП.3 000I00СБ	Сборочный чертёж											
A3			I.090.I-6СП.3 000002	Ухлы арматурные											
A3			I.090.I-6СП.3 000000ТО	Техническое описание											
				Сборочные единицы											
				Каркас плоский											
A4		I	I.090.I-6СП.3 0I00	КРI	6	6	6	6	6	6	6				0,98
		2	-03	КР4	2	2	2	2	2	2	2	2	2	2	I2.I2
		3	0200-04	КР5	2	2	2	2	2	2	2	2	2		I,06
A4		I	I.090.I-6СП.3 0200	КР6								6	6	6	2,24
A4		I3	I.090.I-6СП.3 0I00-05	КРIO	2	2	2	2	2	2	2	2	2	2	I2,I2
				Сетка											
A4		4	I.090.I-6СП.3 0300-03	С4	I	I	I	I	I	I	I	I	I	I	I,07
		5	-0I	С2	3	3	3	3	3	3	3	3	3	3	0,I7
A4		6	-02	С3	3	3	3	3	3	3	3	3	3	3	I,07

Формат А4

Инв. № подл.	Подпись и дата	Взам. инв. №

Формат	Зона	Поз.	Обозначение	Наименование	Кол. на исполн. I.090.I-6СП.3 000I00										Примечание
					07	08	09	I0	II	I2	I3	I4	I5	I6	
				Детали											
				Стержень гнутый											
A4		7	I.090.I-6СП.3 0500	АНI	4	4	4	4	4	4	4	4	4	4	0,70
A4		8	-0I	АН2	4	5	5	5	5	5	5	5	5	5	0,39
				Петля строповочная											
A4		9	I.090.I-6СП.3 0400 -0I	ПС2	2	2	2	2	2	2	2	2	2	2	I,8I
				Отдельные стержни ГОСТ 578I-82*											
Б4		I2	I.090.I-6СП.3 000I0I	⌀8AI L =3020								8	8	8	I,I9
		I0	000I02	⌀I2AIII L =2265	4	4	4	4	4	4	4	2	2	2	2,0I
		II	000I03	⌀I6AIII L =2265								2	2	2	3,57
				Отдельные стержни ГОСТ 6727-80*											
Б4		I2	I.090.I-6СП.3 000I04	⌀5БрI L =3020	8	8	8	8	8	8	8				0,42

Формат А4

Инв. № подл.	Подпись и дата	Взам. инв. №

Формат	Зона	Поз.	Обозначение	Наименование	Кол. на исполн. I.090.I-6СП.3 000I00										Примечание
					I7	I8	I9	20	2I	22	23	24	25	26	
				Документация											
A3			I.090.I-6СП.3 000I00СБ	Сборочный чертёж											
A3			I.090.I-6СП.3 000002	Узлы арматурные											
A3			I.090.I-6СП.3 000000ТО	Техническое описание											
				Сборочные единицы											
				Каркас плоский											
A4		I	I.090.I-6СП.3 0I00	КР I	5	5	5	5	5	5					0,98
		2	-0I	КР2	2	2	2	2	2	2	2	2	2	2	I0,0I
		3	-02	КР3	2	2	2	2	2	2	2	2	2	2	0,86
A4		I	I.090.I-6СП.3 0200	КР6							5	5	5	5	2,24
		I3	I.090.I-6СП.3 0I00 -06	КР II	2	2	2	2	2	2	2	2	2	2	I0,0I
				Сетка											
A4		4	I.090.I-6СП.3 0300	С I	I	I	I	I	I	I	I	I	I	I	0,83
		5	-0I	С2	2	2	2	2	2	2	2	2	2	2	0,I4
		6	-02	С3	2	2	2	2	2	2	2	2	2	2	0,I7

Формат А4

Инв. № подл.	Подпись и дата	Взам. инв. №

Формат	Зона	Поз.	Обозначение	Наименование	Кол. на исполн. I.090.I-6СП.3 000I00										Примечание
					I7	I8	I9	20	2I	22	23	24	25	26	
				Детали											
				Стержень гнутый											
A4		7	I.090.I-6СП.3 0500	АН I	4	4	4	4	4	4	4	4	4	4	0,70
		8	-0I	АН2	4	4	4	4	4	4	4	4	4	4	0,39
				Петля строповочная											
A4		9	I.090.I-6СП.3 0400	ПС I	2	2	2	2	2	2	2	2	2	2	I,07
				Отдельные стержни											
				ГОСТ 578I-82*											
Бч		I2	I.090.I-6СП.3 000I0I	⌀8AI L =2420							8	8	8	8	0,96
		I0	000I02	⌀I2AIII L =2265	4	4	4	4	4	4	2	2	2	2	2,0I
		II	000I03	⌀I6AIII L =2265							2	2	2	2	3,57
				Отдельные стержни											
				ГОСТ6727-80*											
Бч		I2	I.090.I-6СП.3 000I04	⌀5BpI L =2420	8	8	8	8	8						0,34

Формат А4

Рис. I

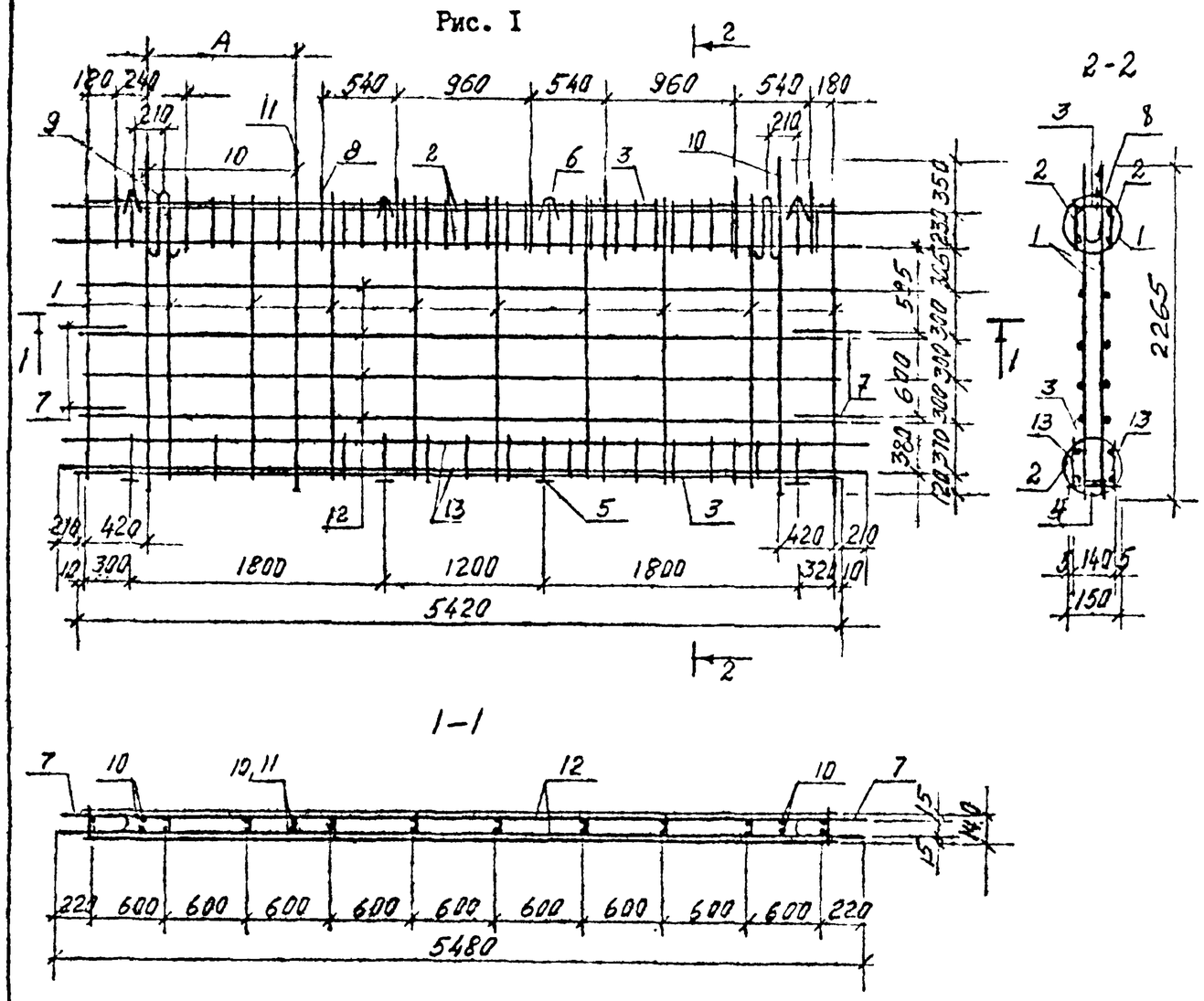

Обозначение	Наименование	Рис	А, мм.	Масса, кг.
-07	КП33.20-СП	2	-	79,44
-08	КП33.20.I0-СП	3	-	78,25
-09	КП 33.20.I3-СП	4	I60	
-I0	КП33.20.I5-СП		360	
-II	КП33.20.09-СП	5	8I0	
-I2	КП33.20.I2-СП		III0	
-I4	КП33.20.09-СП9	5	8I0	95,09
-I5	КП33.20.I2-СП9		III0	
-I6	КП33.20.I4-СП9		I3I0	
-I7	КП27.20-СП	6	-	65,42
-I8	КП27.20.I0-СП	7	760	
-I9	КП27.20.I3-СП		I060	
-20	КП27.20.09-СП	8	8I0	
-2I	КП27.20.I2-СП		III0	
-22	КП27.20.I4-СП		I3I0	
-23	КП27.20.07-СП9	7	780	79,80
-24	КП27.20.09-СП9	8	8I0	79,80
-25	КП27.20.I2-СП9		III0	
-26	КП27.20.I4-СП9		I3I0	
-I3	КП33.20.I4-СП	5	I3I0	78,25

Обозначение	Наименование	Рис	А, мм	Масса, кг
I.090.I-6СП.3 000I00	КП57.20.I0-СП	I	I050	
-0I	КП57.20.I3-СП		I350	I30,I9
-02	КП57.20-СП		-	I26,I7
-03	КП57.20.I5-СП		I540	I30,I9
-04	КП57.20.I0-СП9		I050	I57,03
-05	КП57.20.I3-СП9		I350	
-06	КП57.20.I5-СП9		I540	

Инв. № подл. | Подпись и дата | Взам. инв. №

Н.контр.	Горбенко		09.87
Нач.отд.	Янбулатов		09.87
Гл.спец.	Каримова		09.87
ГИП.	Ташпулатов		09.87
Рук.гр.	Абаева		09.87
разраб.	Абаева		09.87

I.090.I-6СП.3 000I00СБ

Каркас пространственный КП57.20,КП33.20,КП27.20.

Стадия	Масса	Масштаб
Р	см. табл.	
Лист I	Листов 3	

ТашЗНИИЭП

Формат А3

Рис. 2

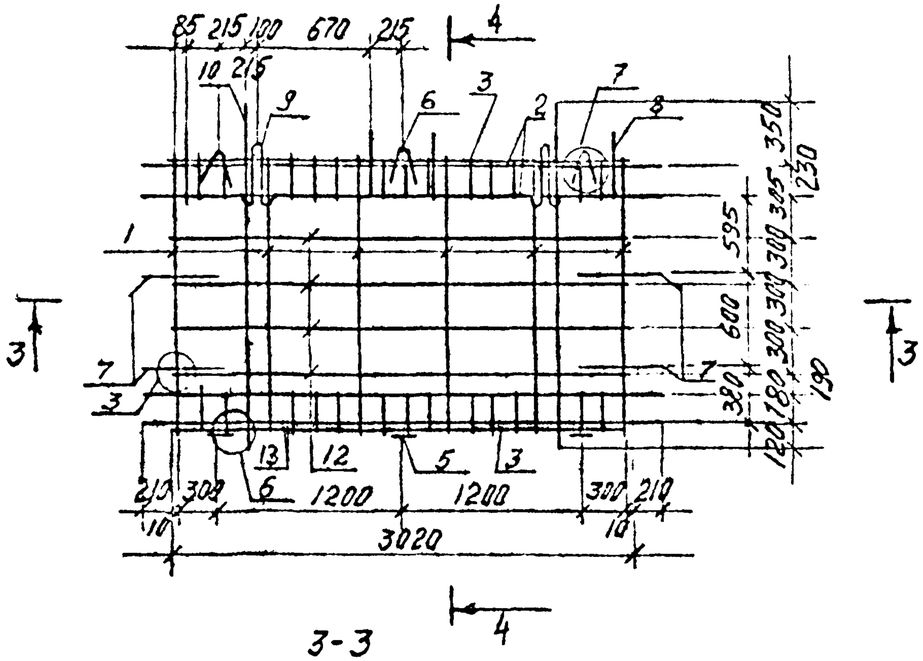

4-4

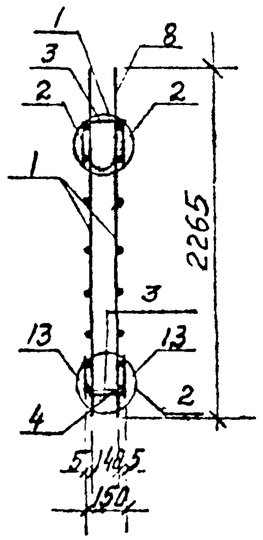

Рис. 4

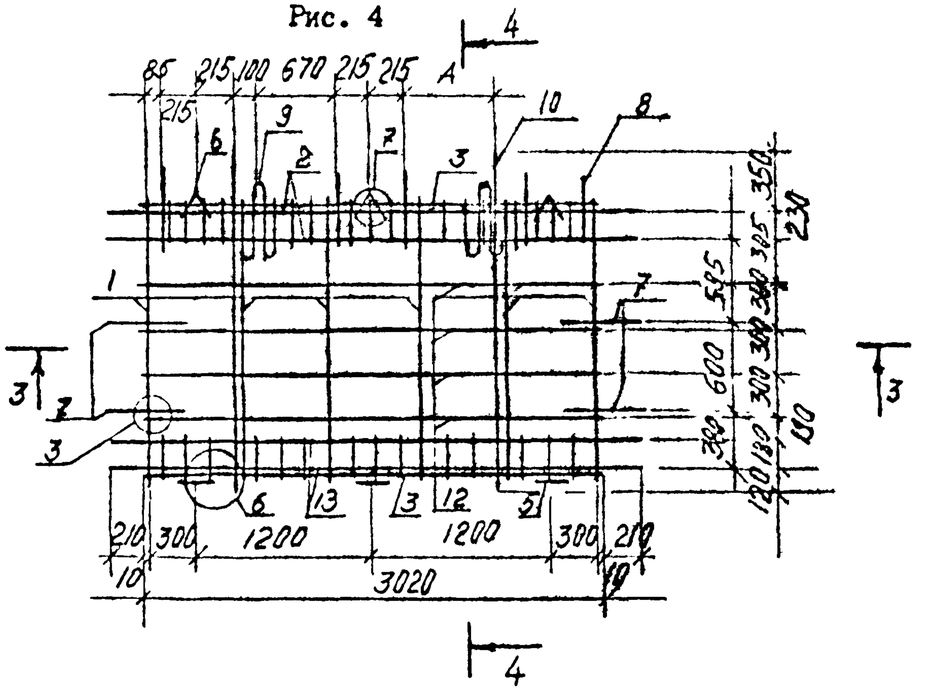

3-3

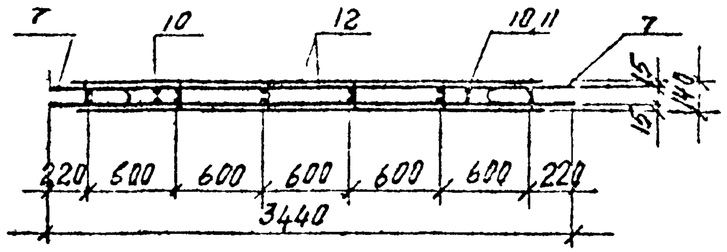

Рис. 3

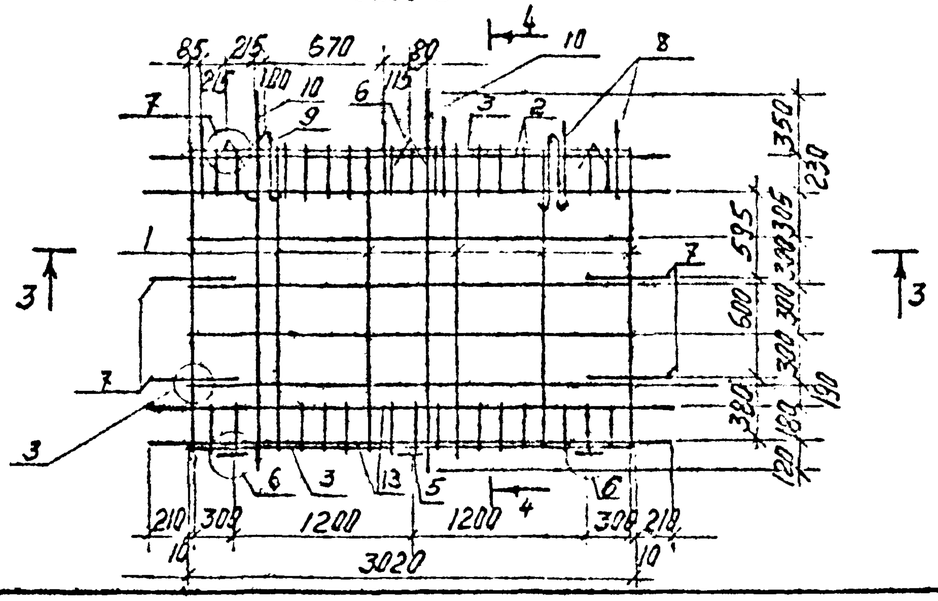

Рис. 5

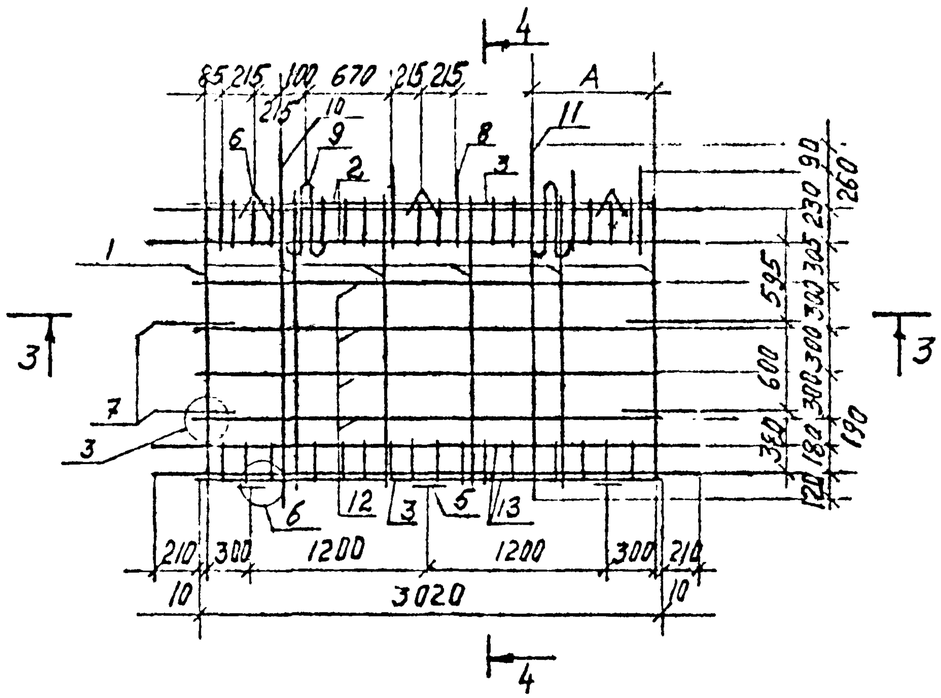

Инв. № подл.	Подпись и дата	Взам. инв. №

Формат А3

Рис. 6

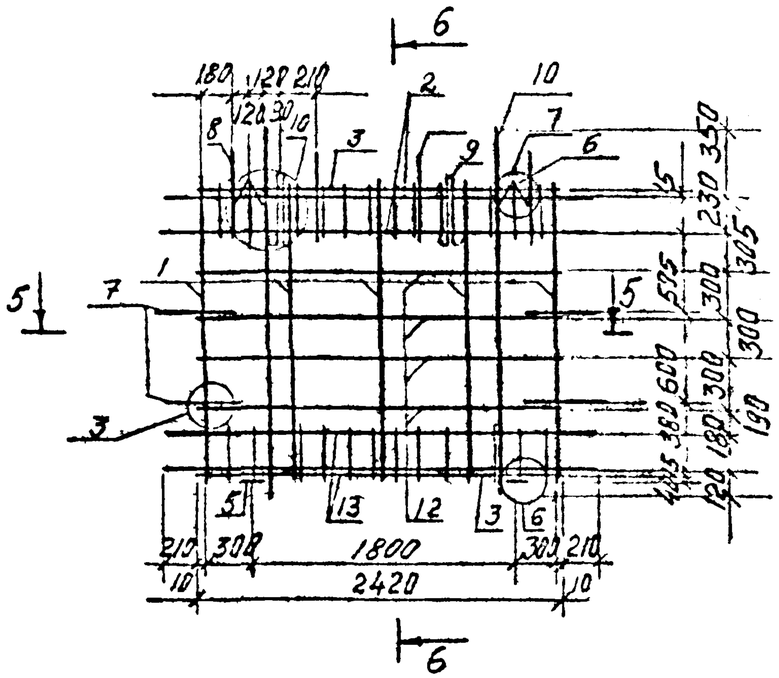

6-6

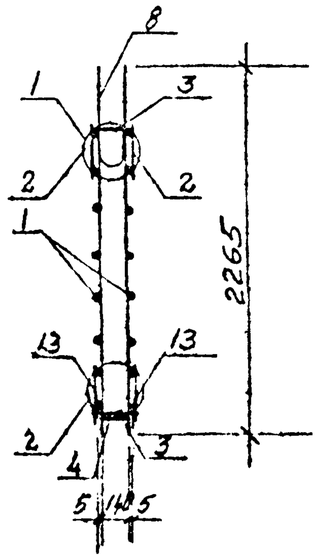

Рис. 7

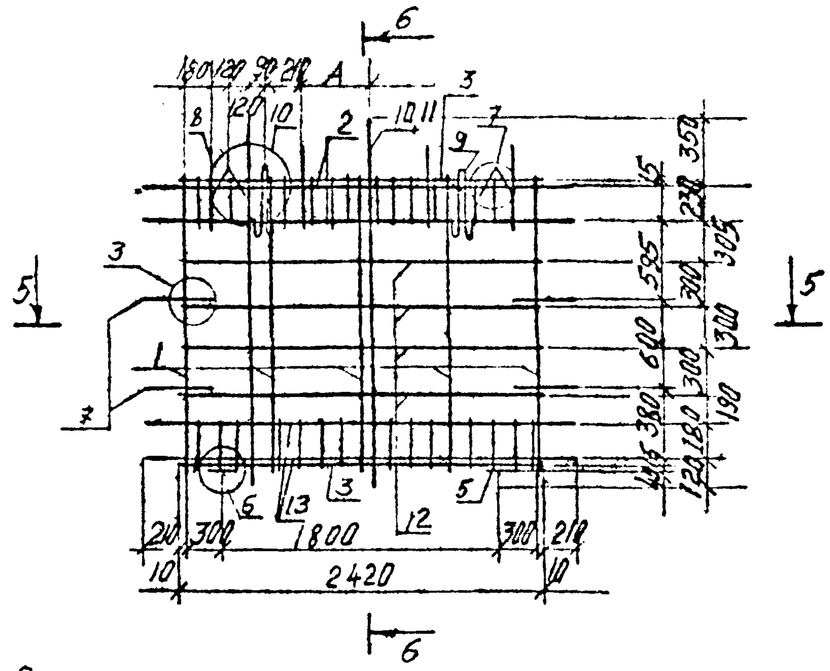

Рис. 8

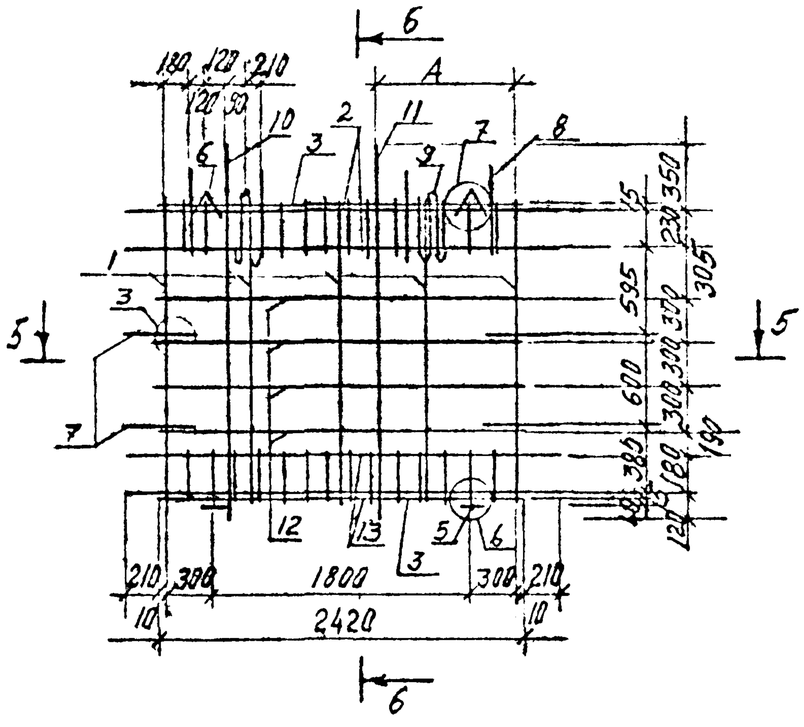

5-5

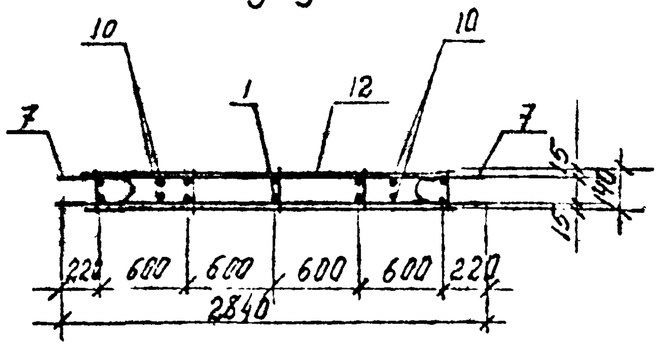

Инв. № подл.	Подпись и дата	Взам. инв. №	

Инв. № подл.	Подпись и дата	Взам. инв. №

Формат	Зона	Поз.	Обозначение	Наименование	Кол. на исполн. I.090.I-6СП.3 000200										Примечание
					–	01	02	03	04	05	06				
				Документация											
А3			I.090.I-6СП.3 000200СБ	Сборочный чертеж											
А3			I.090.I-6СП.3 000002	Узлы арматурные											
А3			I.090.I-6СП.3 000000ТО	Техническое описание											
				Сборочные единицы											
				Каркас плоский											
А4		I	I.090.I-6СП.3 0100	КР1	I0	I0	I0	I0							0,98
А4		2	I.090.I-6СП.3 0200-0I	КР7	2	2	2	2	2	2	2				20,66
		3	-02	КР8	2	2	2	2	2	2	2				I,80
А4		I	I.090.I-6СП.3 0200	КР6					I0	I0	I0				2,24
		I6	-03	КР9	2	2	2	2	2	2	2				20,66
				Сетка											
А4		4	I.090.I-6СП.3 0300-04	С5	I	I	I	I	I	I	I				I,93
		5	-0I	С2	4	4	4	4	4	4	4				0,I4
		6	-02	С3	4	4	4	4	4	4	4				0,I7

Н.контр	Горбенко		09.8+	I.090.I-6СП.3 000200
Нач.отд.	Янбулатов		09.8+	Каркас пространственный КЛП 57.20
Гл.спец.	Каримова		09.8+	Стадия: Р; Лист: I; Листов: 2
ГИП.	Гашпулатов		09.8+	ТашЗНИИЭП
Рук.гр.	Абаева		09.8+	
разраб.	Абаева		09.8+	

Формат А4

Инв. № подл.	Подпись и дата	Взам. инв. №

Формат	Зона	Поз.	Обозначение	Наименование	Кол. на исполн. I.090.I-6СП.3 000200										Примечание
					–	01	02	03	04	05	06				
				Детали											
				Стержень гнутый											
А4		7	I.090.I-6СП.3 0500	АН1	4	4	4	4	4	4	4				0,70
		8	-0I	АН2	8	8	8	8	8	8	8				0,39
А4		9	I.090.I-6СП.3 0400-03	Петля строповочная ПС4	2	2	2	2	2	2	2				2,60
				Отдельные стержни ГОСТ 5781-82*											
Бч		I4	I.090.I-6СП.3 000201	⌀8АI L = 590					I6	I6	I6				0,23
		I5	000202	L = 860					I6	I6	I6				0,34
		I0	000203	⌀I2АIII L =2265	6	6	4	6	4	4	4				2,0I
		II	000204	⌀I6АIII L =2265					2	2	2				3,57
				Отдельные стержни ГОСТ 6727-80*											
Бч		I3	000205	⌀5ВрI L = I50	30	30	30	30	30	30	30				0,02
		I4	000206	L = 590	I6	I6	I6	I6							0,82
		I2	000207	L = 600	24	24	24	24	24	24	24				0,083
		I5	000208	L = 860	I6	I6	I6	I6							0,I2

Формат А4

Рис.I

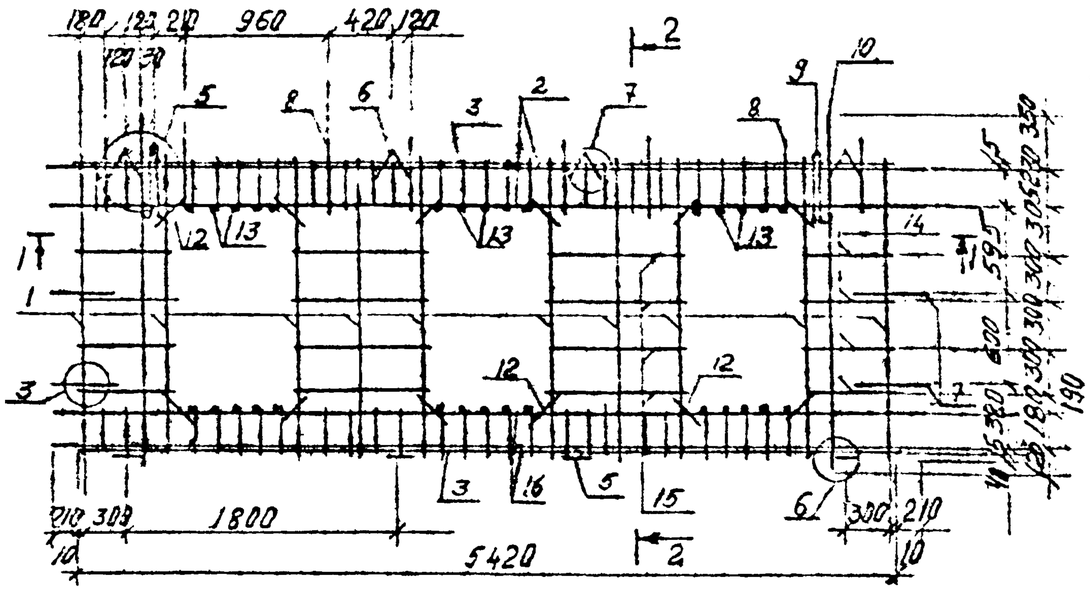

1 -1

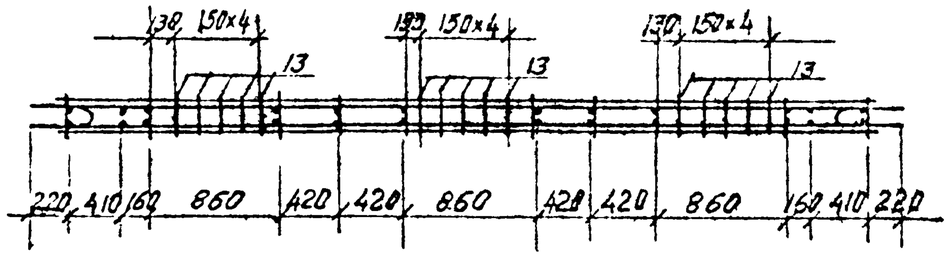

Рис.2

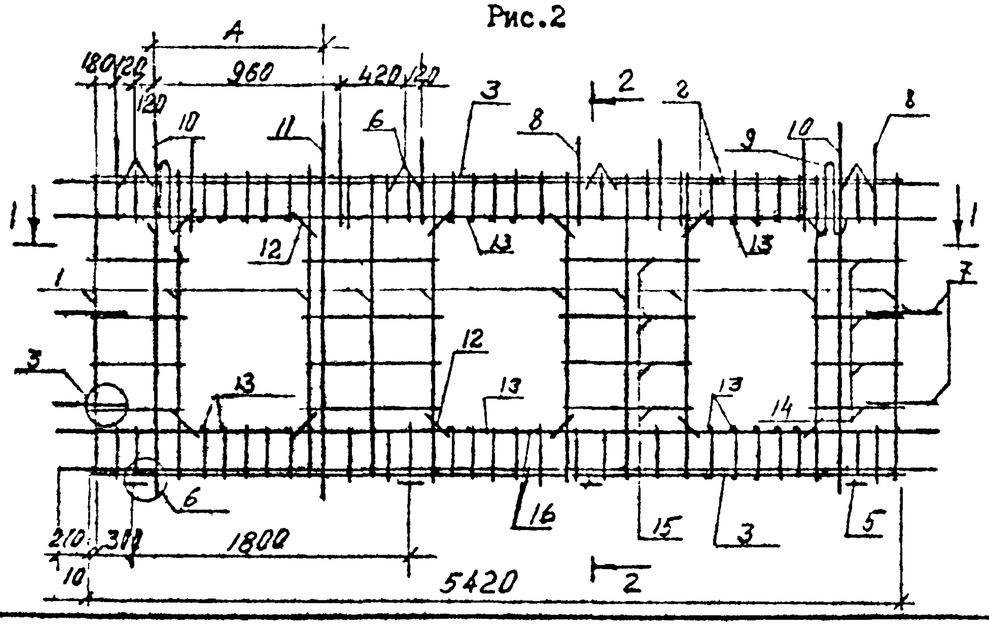

Обозначение	Наименование	Рис.	А мм	Масса кг
I.090.I-6СП.3 000200	КПП57.I0-СП	2	I050	I28,29
-0I	КПП57.20.I3-СП		I350	
-02	КПП57.20-СП	I	-	I24,27
-03	КПП57.20.I5-СП	2	I540	I28,29
-04	КПП57.20.I0-СП9	2	I050	I49,90
-05	КПП57.20.I3-СП9		I350	
-06	КПП57.20.I5-СП9		I540	

Н контр	Горбенко		09.87
Нач.отд.	Янбулатов		09.87
Гл спец	Каримова		09.87
ГИП	Ташпулатов		09.87
Рук.гр.	Абаева		09.87
разраб	Абаева		09.87

I.090.I-6СП.3 000200ЗБ

Каркас пространственный КПП 57.20

Стадия	Масса	Масштаб
Р	см. табл	
Лист	Листов I	

ТашЗНИИЭП

Формат А3

Взам инв №

Подпись и дата

Инв № подл

Инв. № подл	Подпись и дата	Взам. инв. №

Формат	Зона	Поз.	Обозначение	Наименование	Кол. на исполн. I.090.I-6СП.3 000300										Примечание
					-	0I	02	03	04	05	06	07	08	09	
				Документация											
A3			I.090.I-6СП.3 000300СБ	Сборочный чертеж											
A3			I.090.I-6СП.3 000002	Узлы арматурные											
A3			I.090.I-6СП.3 00000000	Техническое описание											
				Сборочные единицы											
				Каркас плоский											
A4		I	I.090.I-6СП.3 0I00	КРI	6	6	6	6	6	6	6				0,98
		2	-03	КР4	2	2	2	2	2	2	2	2	2	2	I2,I2
		3	-04	КР5	2	2	2	2	2	2	2	2	2	2	I,06
A4		I	I.090.I-6СП.3 0200	КР6								6	6	6	2,24
A4		I6	I.090.I-6СП.3 0I00-05	КРI0	2	2	2	2	2	2	2	2	2	2	I2,I2
				Сетка											
A4		4	I.090.I-6СП.3 0300-03	С4	I	I	I	I	I	I	I	I	I	I	I,07
		5	-0I	С2	3	3	3	3	3	3	3	3	3	3	0,I4

Н.контр	Горбенко		09.87
Нач.отд.	Янбулатов		09.87
Гл.спец.	Каримова		09.87
ГИП.	Ташпулатов		09.87
Рук гр.	Абаева		09.87
разраб	Абаева		09.87

I.090.I-6СП.3 000300

Каркас пространственный КПП33.20; КПП27.20

Стадия	Лист	Листов
Р	I	4

ТашЗНИИЭП

Формат А4

Инв. № подл	Подпись и дата	Взам. инв. №

Формат	Зона	Поз.	Обозначение	Наименование	Кол. на исполн. I.090.I-6СП.3 000300										Примечание
					-	0I	02	03	04	05	06	07	08	09	
A4		6	I.090.I-6СП.3 0300-02	С3	3	3	3	3	3	3	3	3	3	3	0,I7
				Детали											
				Стержень гнутый											
A4		7	I.090.I-6СП.3 0500	АНI	4	4	4	4	4	4	4	4	4	4	0,70
		8	-0I	АН2	4	5	5	5	5	5	5	5	5	5	0,39
A4		9	I.090.2.СП.3 0400	Петля строповочная ПСI	2	2	2	2	2	2	2	2	2	2	I,07
				Отдельные стержни											
				ГОСТ 578I-82*											
Бч		I5	I.090.I-6СП.3 00030I	⌀8AI L = 590								8	8	8	0,23
		I4	000302	L =I590								8	8	8	0,63
		I0	000303	⌀I2AIII L =2265	4	4	4	4	4	4	4	2	2	2	2,0I
		II	000304	⌀I6AIII L =2265								2	2	2	3,57
				Отдельные стержни											
				ГОСТ 6727-80*											
Бч		I3	I.090.I-6СП.3 000304	⌀5BpI L = I50	I0	I0	I0	I0	I0	I0	I0	I0	I0	I0	0,02
		I5	000305	L = 590	8	8	8	8	8	8	8				0,08
		I2	000306	L = 600	8	8	8	8	8	8	8	8	8	8	0,08
		I4	000307	L =I590	8	8	8	8	8	8	8	8	8	8	0,22

I.090.I-6СП.3 000300

Лист 2

Формат А4

Инв. № подл.	Подпись и дата	Взам. инв. №

Формат	Зона	Поз.	Обозначение	Наименование	Кол. на исполн. I.090.I-6СП.3 000300										Примечание
					I0	II	I2	I3	I4	I5	I6	I7	I8		
				Документация											
A3			I.090.I-6СП.3 000300СБ	Сборочный чертёж											
A3			I.090.I-6СП.3 000002	Узлы арматурные											
A3			I.090.I-6СП.3 С00000ТО	Техническое описание											
				Сборочные единицы											
				Каркас плоский											
A4		I	I.090.I-6СП.3 0I00	КРI	5	5	5	5	5	5					0,98
		2	-0I	КР2	2	2	2	2	2	2	2	2	2		I0,0I
		3	-02	КР3	2	2	2	2	2	2	2	2	2		0,86
A4		I	I.090.I-6СП.3 0200	КР6							5	5	5		2,24
A1		I6	I.090.I-6СП.3 0I00 -06	КРII	2	2	2	2	2	2	2	2	2		I0,0I
				Сетка											
A4		4	I.090.I-6СП.3 0300	СI	I	I	I	I	I	I	I	I	I		0,88
		5	-0I	С2	2	2	2	2	2	2	2	2	2		0,I4
		6	-02	С3	2	2	2	2	2	2	2	2	2		0,I7

Формат А4

Инв. № подл.	Подпись и дата	Взам. инв. №

Формат	Зона	Поз.	Обозначение	Наименование	Кол. на исполн. I.090.I-6СП.3 000300										Примечание
					I0	II	I2	I3	I4	I5	I6	I7	I8		
				Детали											
				Стержень гнутый											
A4		7	I.090.I-6СП.3 0500	АНI	4	4	4	4	4	4	4	4	4		0,70
		8	-0I	АН2	4	4	4	4	4	4	4	4	4		0,39
A4		9	I.090.I-6СП.3 0400	Петля строповочная ПСI	2	2	2	2	2	2	2	2	2		I,07
				Отдельные стержни											
				ГОСТ 578I-82*											
Б4		I5	I.090.I-6СП.3 000300I	⌀8AI L=590							8	8	8		0,23
		I4	000302	L=990							8	8	8		0,39
		I0	000303	⌀I2AIII L=2265	4	4	4	4	4	4	2	2	2		2,02
		II	000304	⌀I6AIII L=2265							2	2	2		3,57
				Отдельные стержни											
				ГОСТ 6727-80*											
Б4		I3	I.090.I-6СП.3 000305	⌀5ВрI L=I50	I0	I0	I0	I0	I0	I0	I0	I0	I0		0,02
		I5	000306	L=590	8	8	8	8	8	8					0,08
		I2	000307	L=600	8	8	8	8	8	8	8	8	8		0,[illegible]
		I4	000308	L=990	8	8	8	8	8	8					0,I4

Формат А4

Рис. I

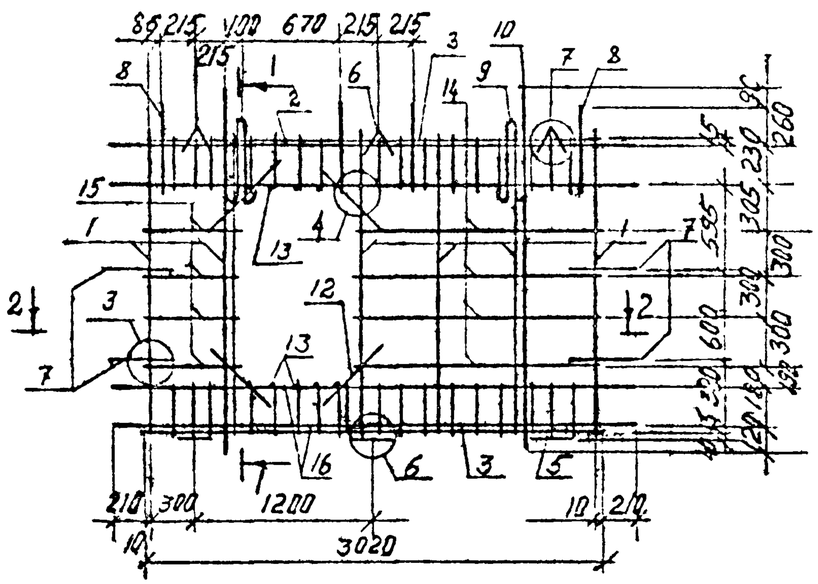

1-1

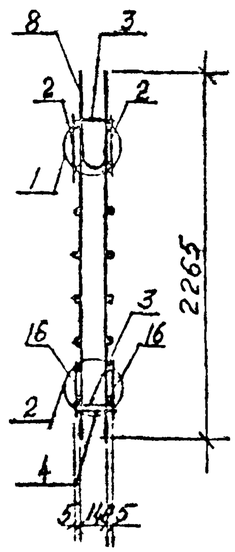

2-2

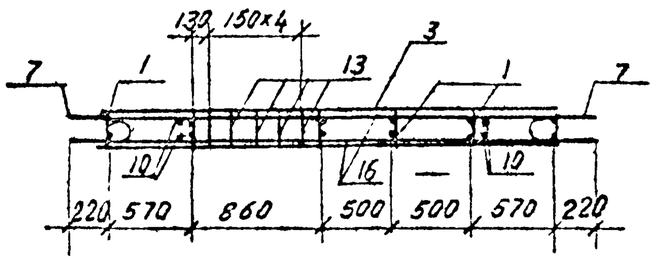

Рис. 2

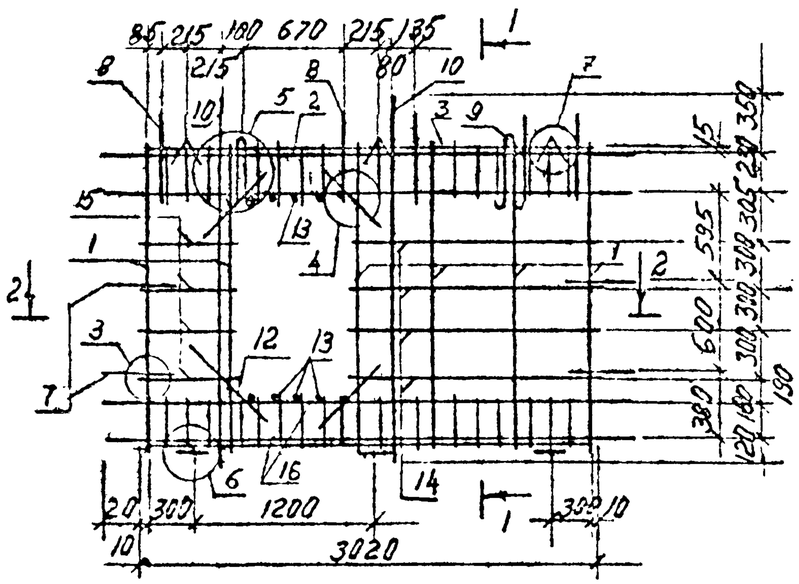

Обозначение	Наименование	Рис.	А мм	Масса кг
I.090.I-6СП.3 С00300	КПП33.20-СП	I		76,70
-0I	КПП33.20.I0-СП	2		76,69
-02	КПП33.20.I3-СП	3	I60	
-03	КПП33.20.I5-СП		360	
-04	КПП33.20.09-СП	4	8I0	
-05	КПП33.20.I2-СП		III0	
-06	КПП33.20.I4-СП		I3I0	
-07	КПП33.20.09-СП9	4	8I0	9I,83
-08	КПП33.20.I2-СП9		III0	
-09	КПП33.20.I4-СП9		I3I0	
-I0	КПП27.20-СП	5	-	65,32
-II	КПП27.20.I0-СП	6	760	
-I2	КПП27.20.I3-СП		I060	
-I3	КПП27.20.09-СП	7	8I0	
-I4	КПП27.20.I2-СП		III0	
-I5	КПП27.20.I4-СП		I3I0	
-I6	КПП27.20.09-СП9	7	8I0	77,94
-I7	КПП27.20.I2-СП9		III0	
-I8	КПП27.20.I4-СП9		I3I0	

Н контр.	Горбенко		09.87
Нач.отд.	Янбулатова		09.87
Гл.спец.	Каримова		09.87
ГИП.	Ташпулатов		09.87
Рук.гр.	Абаева		09.87
разраб.	Абаева		09.87

I.090.I-6СП.3 000300СБ

Каркас пространственный КПП33.20, КПП27.20

Стадия	Масса	Масштаб
Р	см. табл.	
Лист I	Листов 2	

ТашЗНИИЭП

Инв. № подл. | Подпись и дата | Взам. инв. №

Формат А3

РИС 3

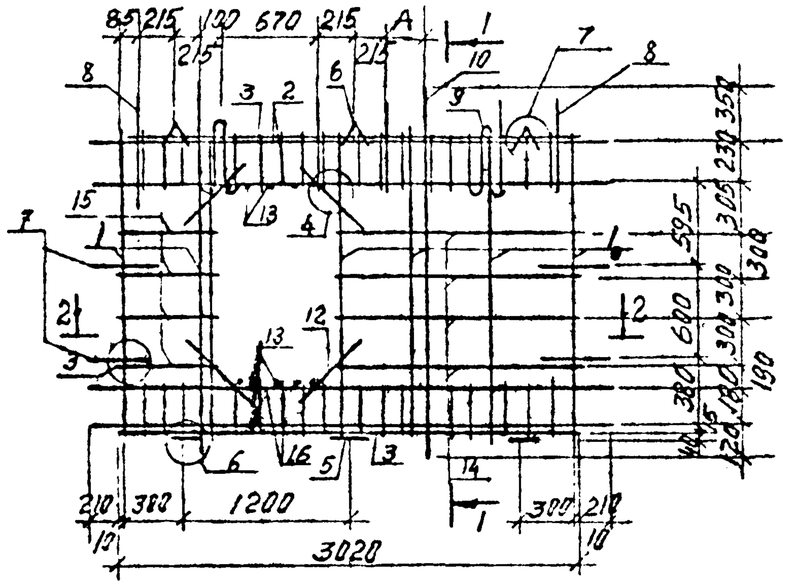

РИС 5

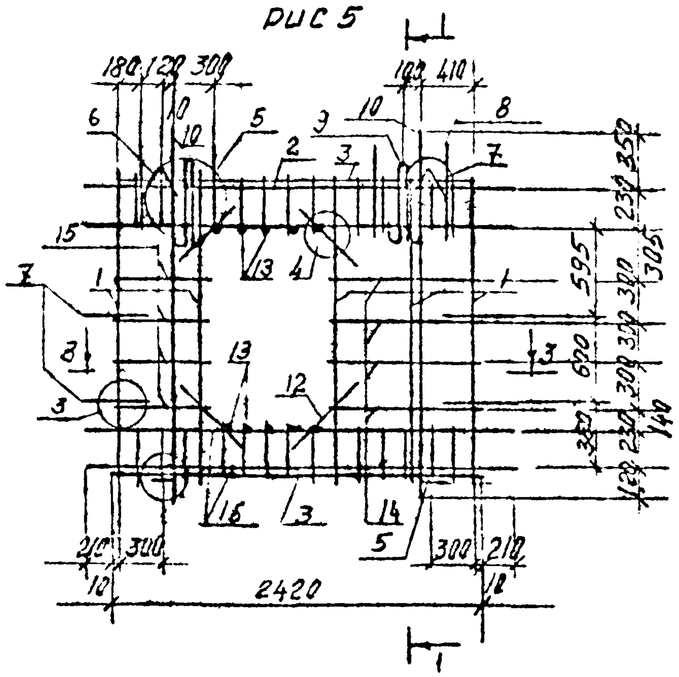

РИС 6

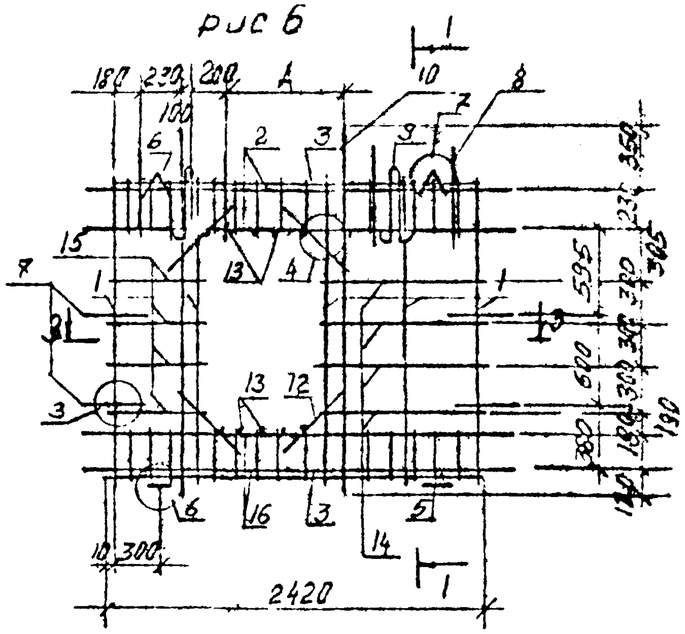

РИС 4

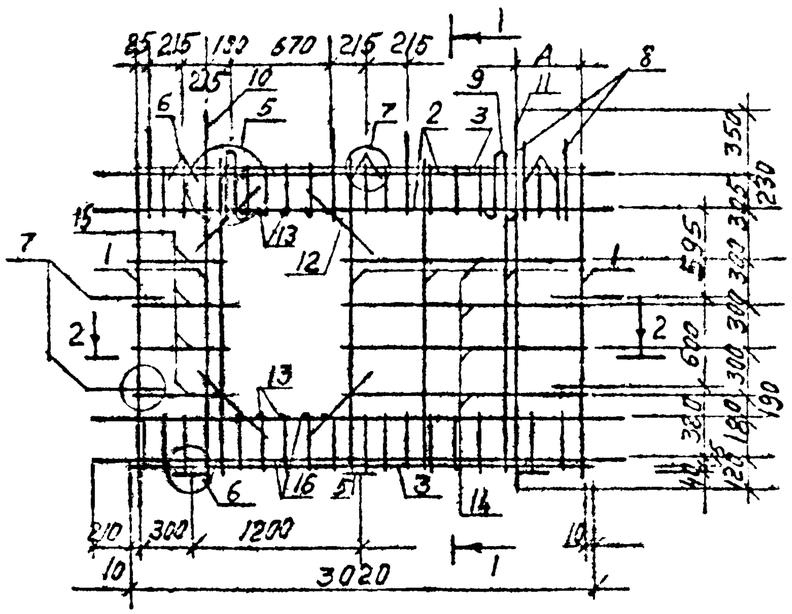

РИС 7

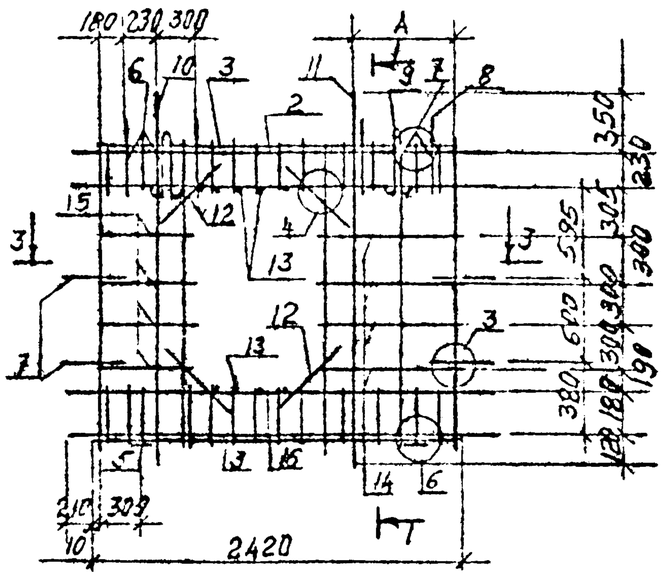

3-3

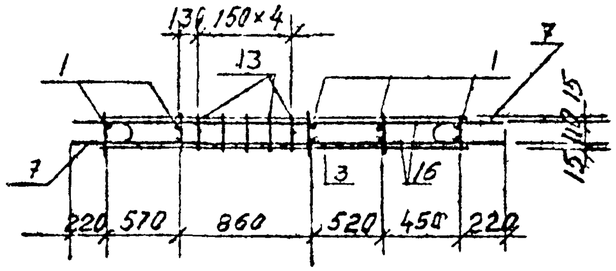

Примечание

1. Сечение I-I, 2-2 см. лист I

Инв. № подл.	Подпись и дата	Взам. инв. №	

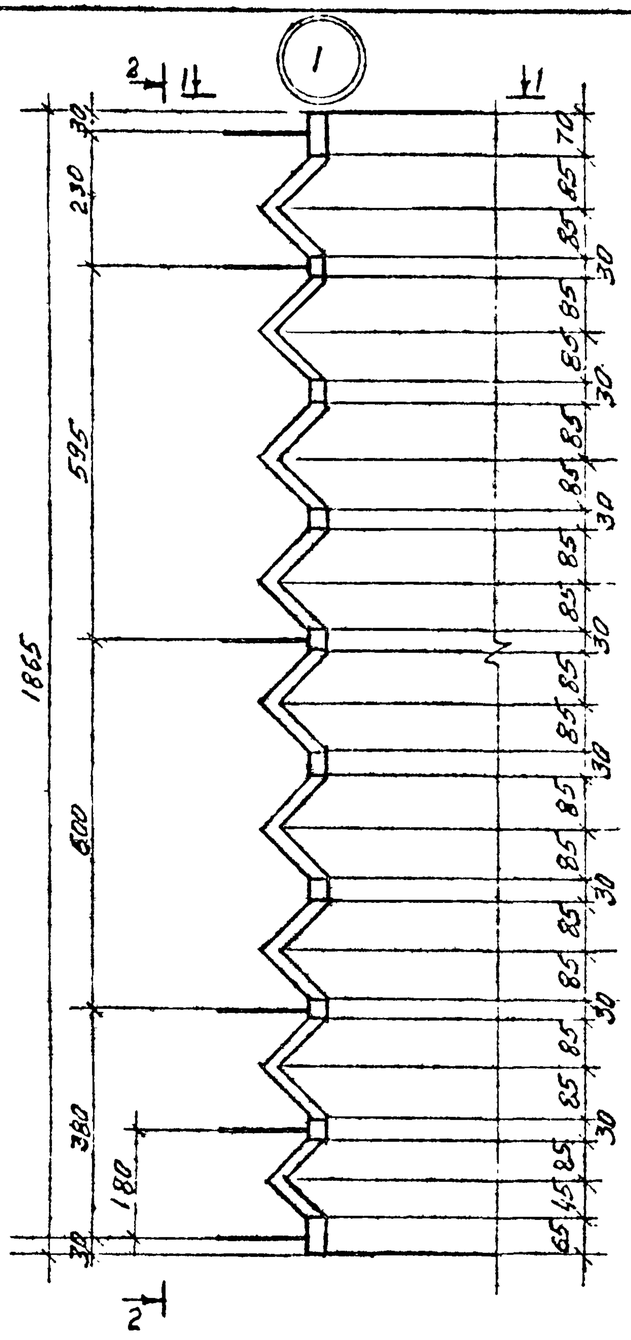

1 - 1

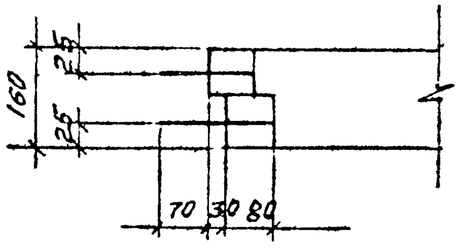

2 - 2

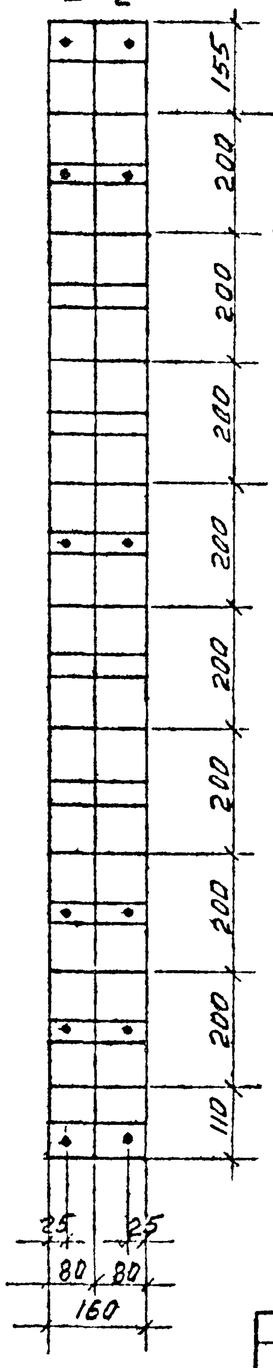

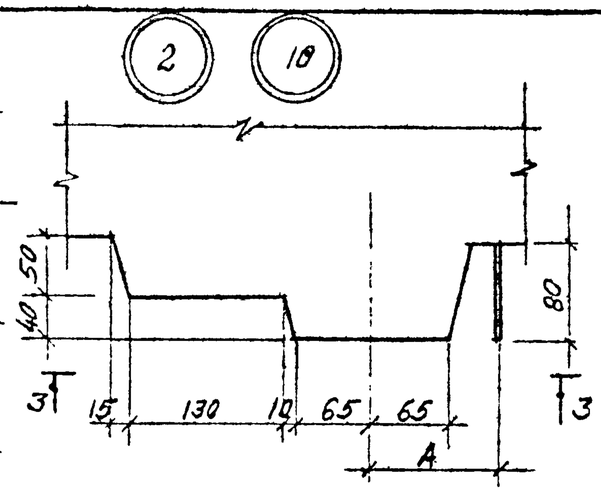

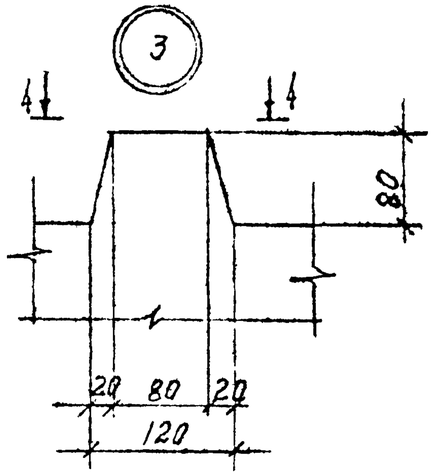

3 - 3

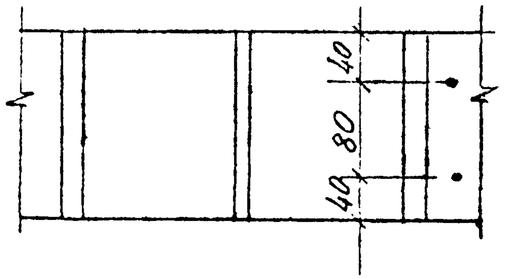

4 - 4

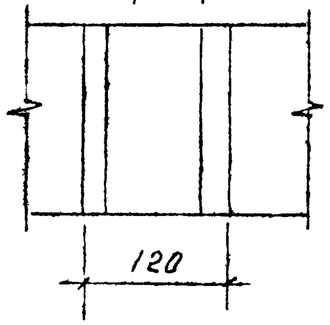

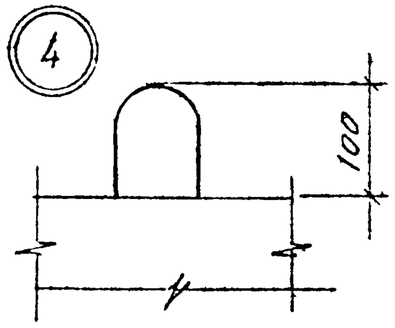

№ узла	А,мм.
2	120
10	215

				I.090.I-6СП.3 00000I		
Н контр	Горбенко		09.87	Узлы опалубочные	Стадия	Лист	Листов
Нач.отд	Янбулатов		09.87		Р	I	2
Гл спец	Каримова		09.87		ТашЗНИИЭП		
ГИП.	Ташпулатов		09.87				
Рук.гр.	Авзаева		09.87				
разраб	Абаева		09.87				

Инв № подл | Подпись и дата | Взам инв №

Формат А3

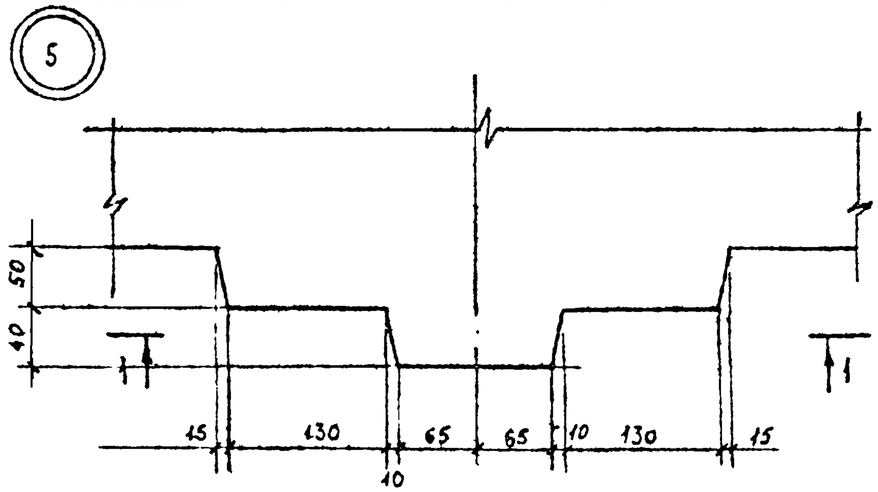

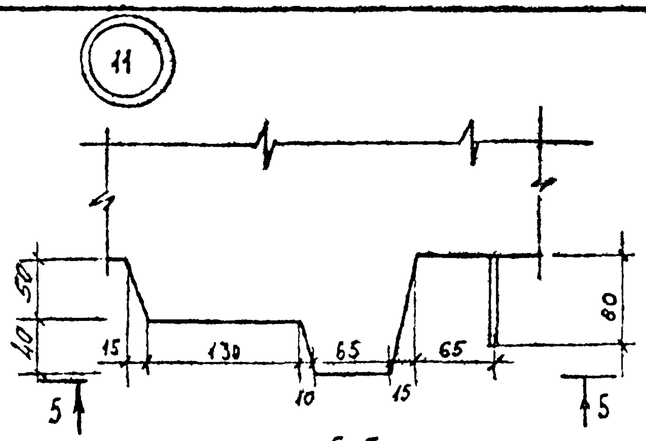

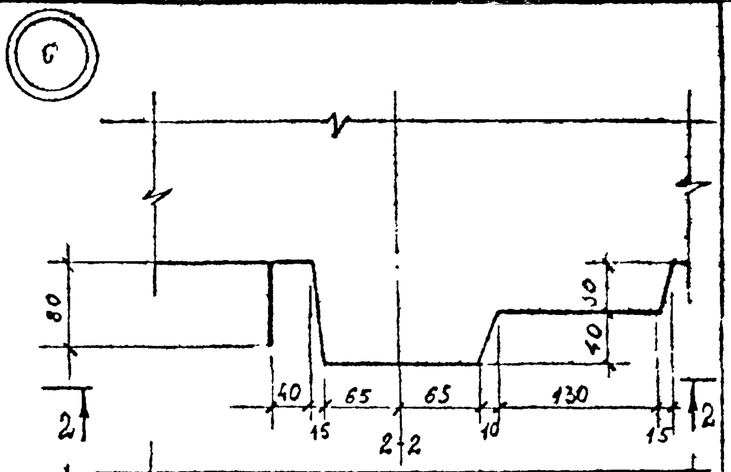

1-1

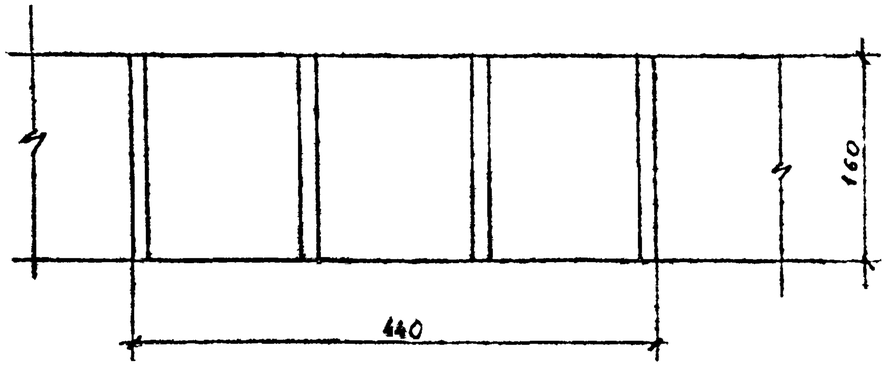

5-5

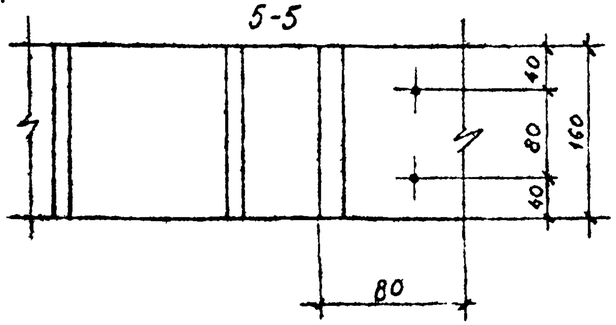

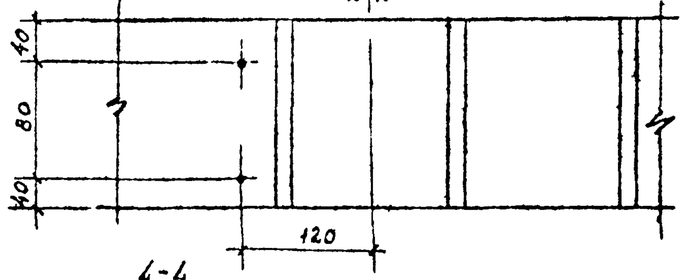

4-4

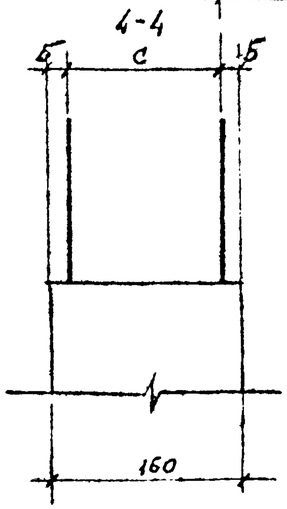

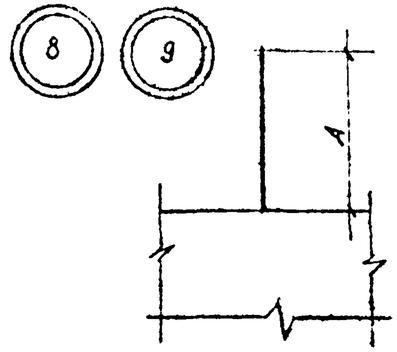

3-3

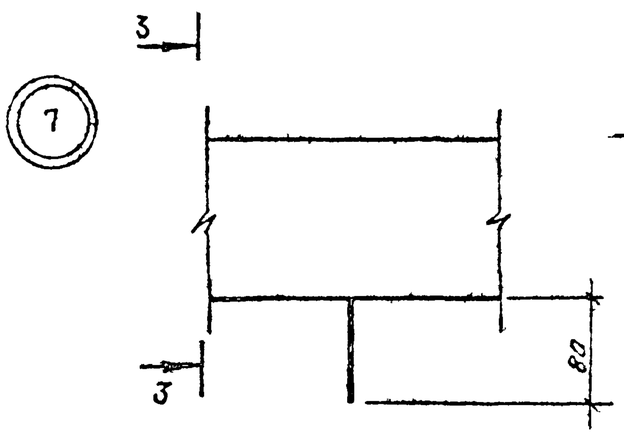

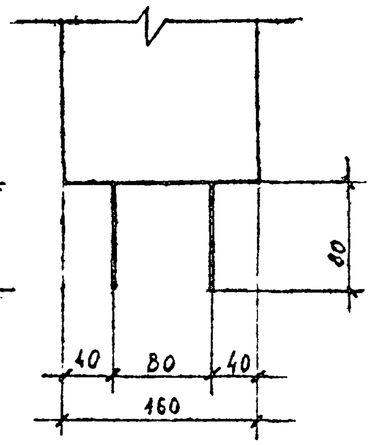

№ узла	Размеры, мм		
	А	Б	С
8	230	40	80
9	320	40	80

Взам. инв. №

Подпись и дата

Инв. № подл.

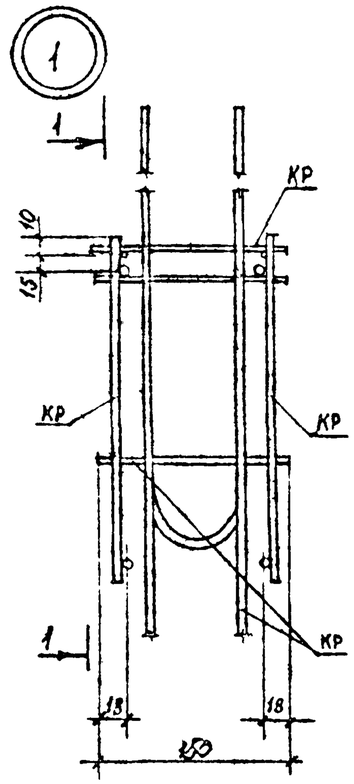

1-1

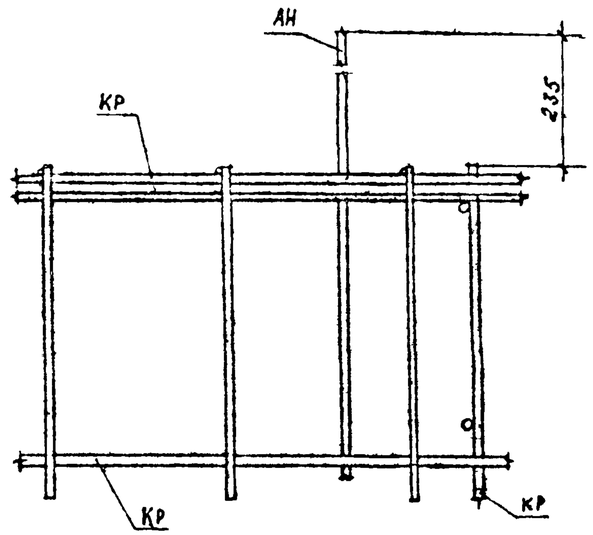

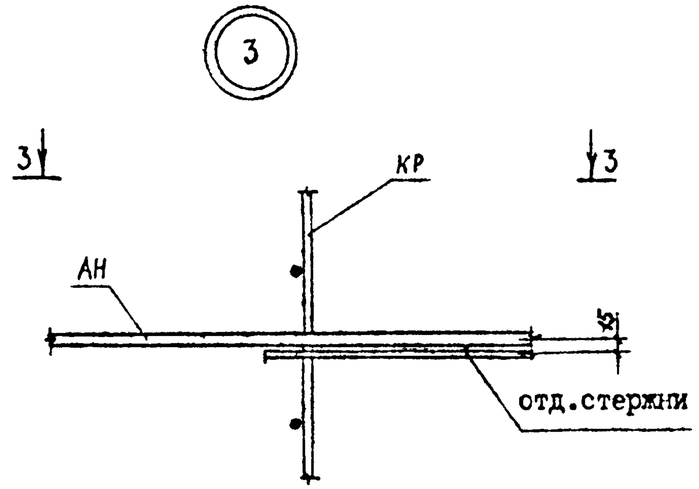

3-3

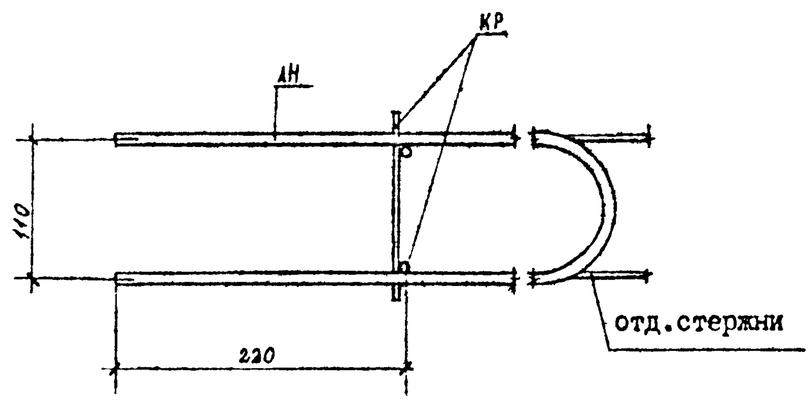

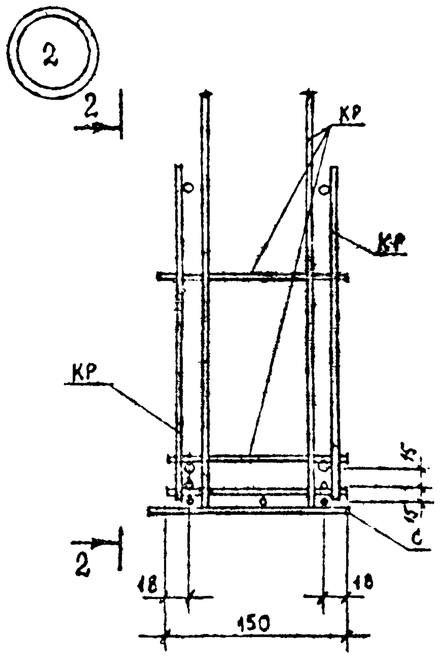

2-2

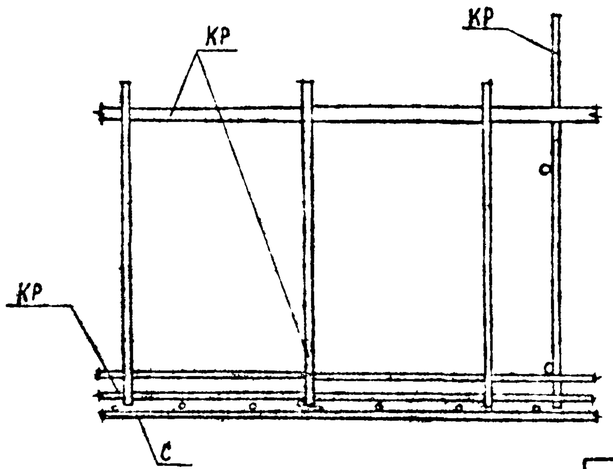

				I.090.I-6СП.3 000002		
Н.контр.	Горбенко		09.87			
Нач.отд	Янбулатов		09.87	Узлы арматурные	Стадия	Лист	Листов
Гл.спец	Каримова		09.87		Р	I	2
ГИП.	Ташпулатов		09.87		ТашЗНИИЭП		
Рук.гр.	Абаева		09.87				
Инж.	Дмитриева		09.87				

Инв. № подл. | Подпись и дата | Взам. инв. №

Формат А3

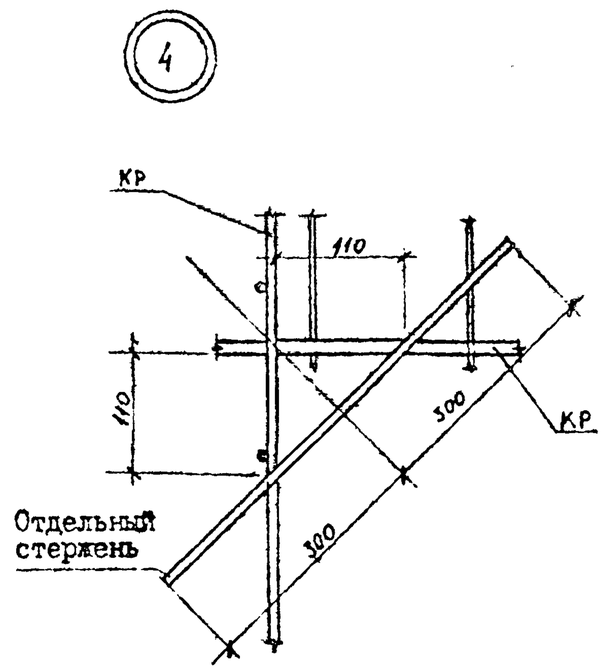

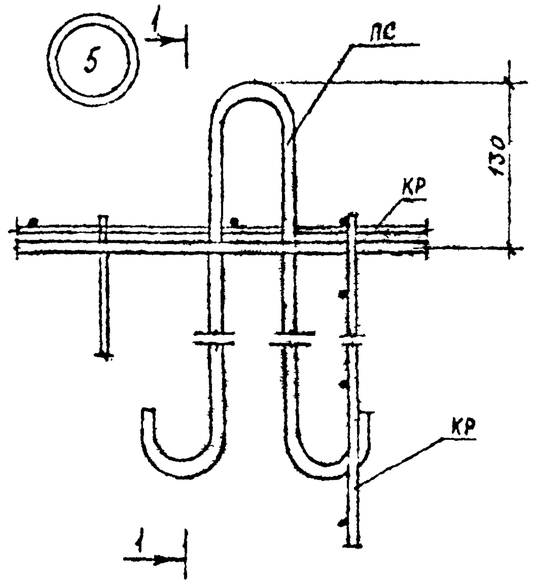

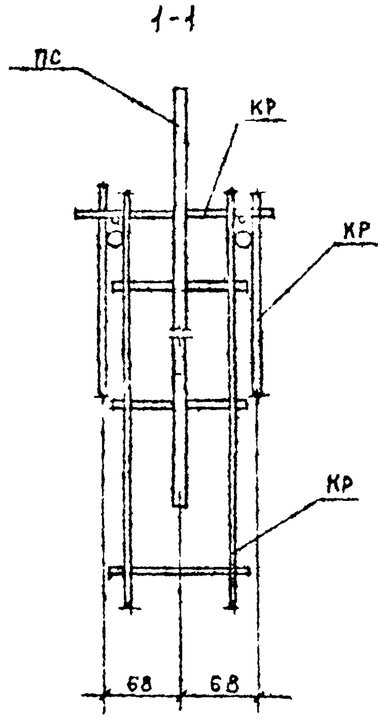

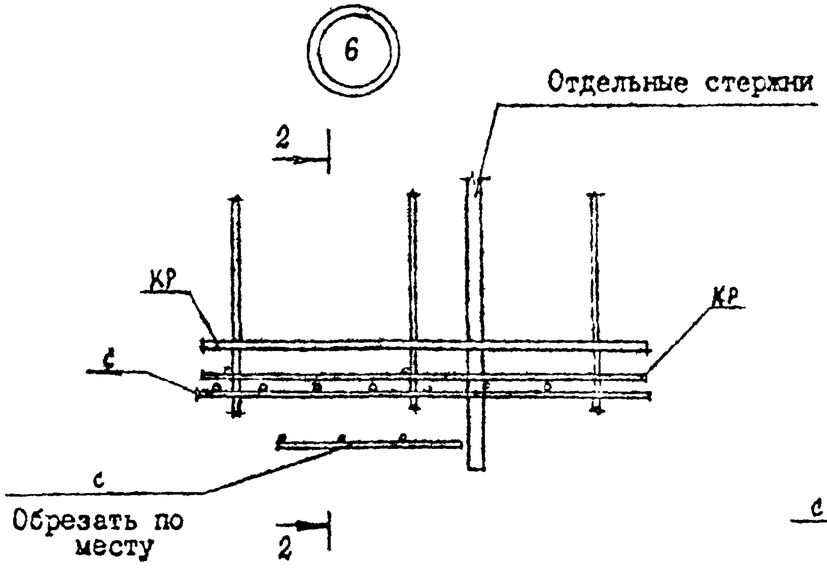

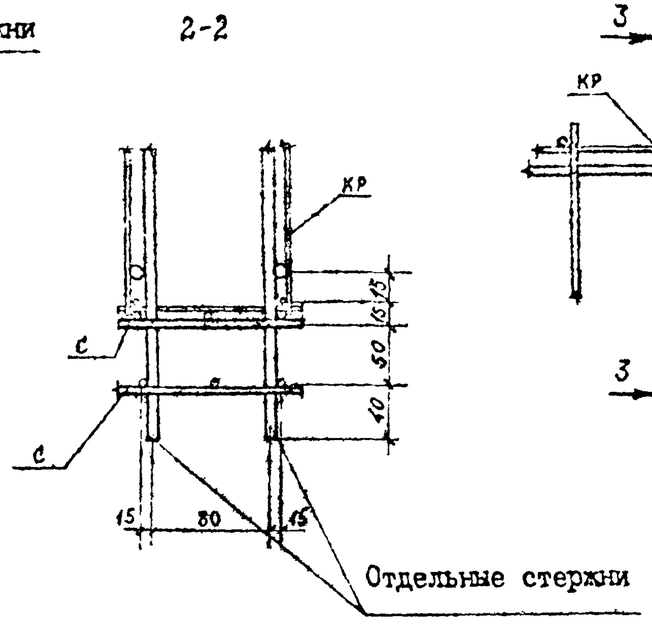

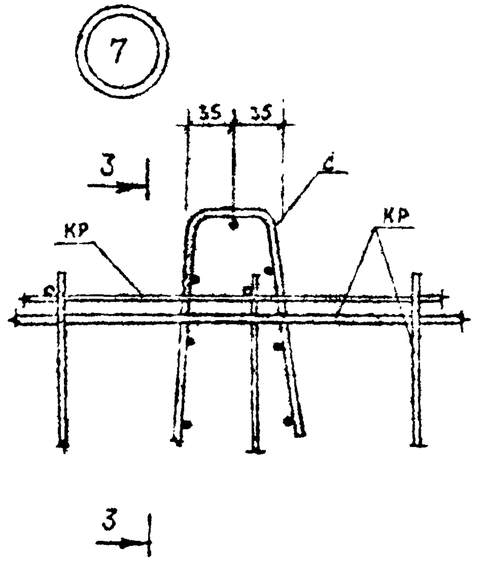

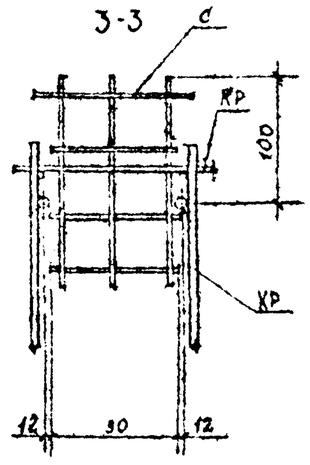

Инв. № подл. | Подпись и дата | Взам. инв. №

Рис. I

ГОСТ I4098-85-KI-Кт

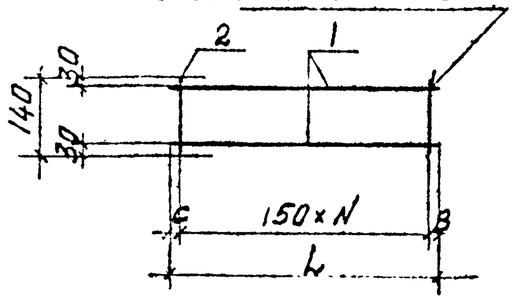

Рис. 3

ГОСТ I4098-85-KI-Кт

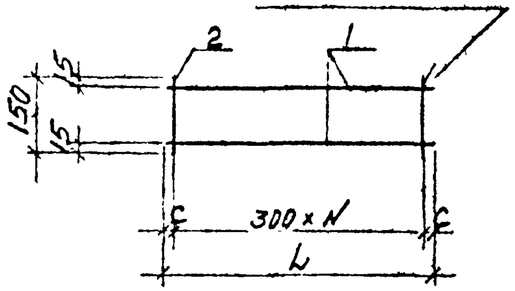

Рис. 2

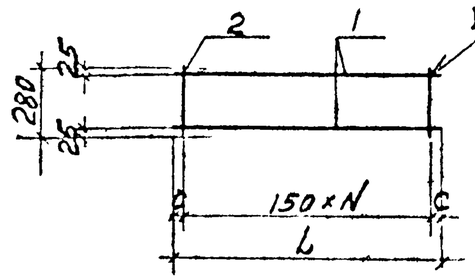

Рис. 4

ГОСТ I4098-85-KI-Кт2

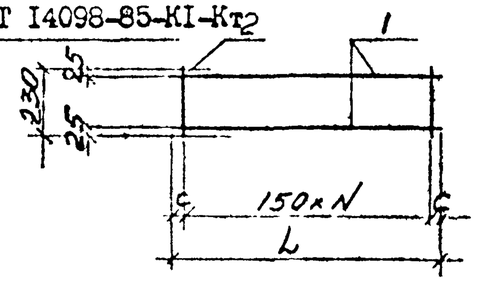

Обозначение	Марка	Рис	Размеры, мм. L	B	C	N	Масса, кг.
I.090.I-6СП.3 0I00	КРI	I	I855	35	20	I2	0,98
-0I	КР2	2	2840		220	I6	I0,0I
-02	КР3	3	2420		I0	8	0,86
-03	КР4	2	3440		220	20	I2,I2
-04	КР5	3	3020		I0	I0	I,06
-05	КРI0	4	3440		220	20	II,9I
-06	КРII		2840		220	I6	9,8I

Взам инв. № | Подпись и дата | Инв. № подл.

Н.контр	Горбенко		09.87
Нач.отд.	Янбулатов		09.87
Гл.спец	Каримова		09.87
ГИП.	Ташпулатов		09.87
Рук.гр.	Аваева		09.87
разраб	Абаева		09.87

I.090.I-6СП.3 0I00СБ

Каркас плоский
КРI ... КР5,
КРI0, КРII.
Сборочный чертеж.

Стадия	Масса	Масштаб
Р	см. табл	
Лист	Листов I	

ТашЗНИИЭП

Формат А4

Обозначение	Наименование	Кол. на исполн. I.090.I-6СП.3 0I00 -	0I	02	03	04	05	06	Примечание
	Документация								
I.090.I-6СП.3 0I00СБ	Сборочный чертеж		X	X	X	X	X	X	
	Детали								
	ГОСТ 5781-82*								
0I0I	L = 230 ⌀6AI						2I	I7	0,05
0I02	L = 280			I7	2I				0,06
0I03	L =I855		2						0,4I
0I04	L =3440				2		2		5,43
0I05	L =2840			2				2	4,48
	ГОСТ 6727-80*								
0I06	L = I40 ⌀4BpI	I3							0,0I
0I07	L =3020 ⌀5BpI					2			0,42
0I08	L =2420			2					0,34
0I09	L = I50			9		II			0,02

Взам инв. № | Подпись и дата | Инв. № подл.

Формат	Зона	Поз.
A4		
БЧ		I
		2
		I
БЧ		2
		I
		2

I.090.I-6СП.3 0I00

Н.контр	Горбенко		09.87
Нач.отд.	Янбулатов		09.87
Гл.спец.	Каримова		09.87
ГИП.	Ташпулатов		09.87
Рук.гр.	Аваева		09.87
разраб	Абаева		09.87

Каркас плоский
КРI ... КР5,
КРI0, КРII.

Стадия	Лист	Листов
Р		I

ТашЗНИИЭП

Формат А4

Обозначение	Наименование	Кол. на исполн. 1.090.1-6СП.3 0200																								Примечание
		-																								
		01																								
		02																								
		03																								
	Документация																									
1.090.1-6СП.3 0200СБ	Сборочный чертеж																									
	Детали																									
	ГОСТ 5781-82*																									
1.090.1-6СП.3 0201	⌀6АI L = 230																									0,05
0202	L = 280																									0,06
0203	⌀8АI L = 140																									0,06
0204	L = 1855																									0,73
0205	⌀16АIII L = 5840																									9,22
	ГОСТ 6727-80*																									
0206	⌀5ВрI L = 150																									0,02
0207	L = 5420																									0,73
Поз.																										
Зона																										
Формат																										
				А4																						

Рис. I

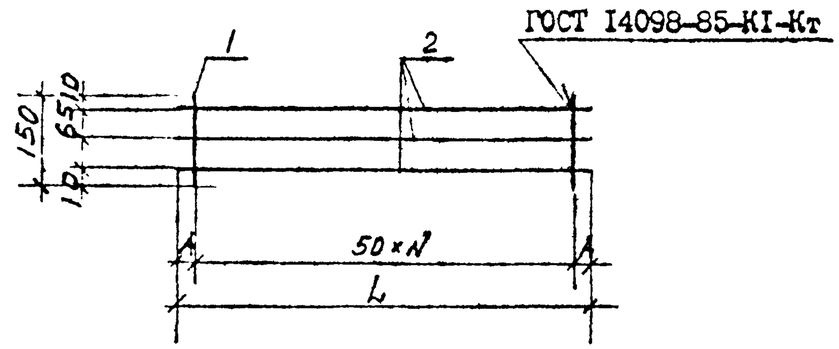

Рис. 2

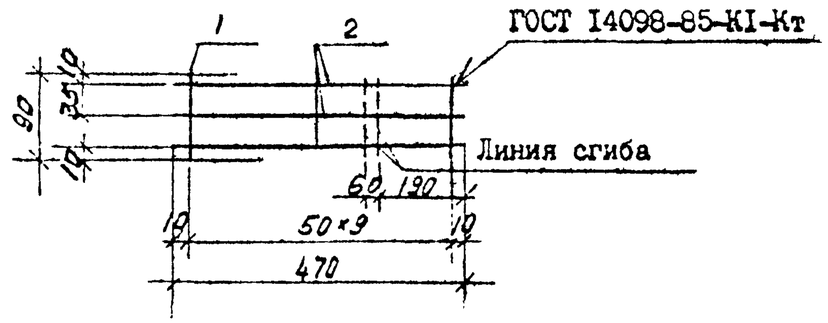

Обозначение	Марка	Рис	Размеры, мм L	A	C	N	Масса, кг.
I.090.I-6СП.3 0300	CI	I	2420	I0		48	0,88
-0I	C2		400	25		7	0,I4
-02	C3	2	-	-		-	0,I7
-03	C4	I	3020	I0		60	I,07
-04	C5		5420	I0		I08	I,93

Н.контр	Горбенко			09.87
Нач.отд.	Янбулатов			09.87
Гл.спец	Каримова			09.87
ГИП.	Ташпулатов			09.87
Рук.гр.	Аваева			09.87
разраб	Абаева			09.87

I.090.I-6СП.3 0300СБ

Сетка
CI ... C5
Сборочный чертеж.

Стадия	Масса	Масштаб
Р	см. табл.	
Лист	Листов I	

ТашЗНИИЭП

Взам. инв. № | Подпись и дата | Инв. № подл.

Формат А4

Обозначение	Наименование	Кол. на исполн. I.090.I-6СП.3 0300					Примечание
		-	0I	02	03	04	
	Документация						
I.090.I-6СП.3 0300СБ	Сборочный чертеж						
	Детали						
	ГОСТ 6727-80*						
I.090.I-6СП.3 0301	⌀3Вр I			I0			0,0I
0302	L = 90		49		6I	I09	0,0I
I.090.I-6СП.3 0303	L = I50		8				0,02
0304	L = 400		3				0,024
0305	L = 470			3			0,I3
0306	L =2420		3				0,I5
0307	L =3020				3		0,28
	L =5420					3	
Поз.							
I							
2							
Зона							
Формат		А4			БЧ	БЧ	

Н.контр	Горбенко			09.87
Нач.отд.	Янбулатов			09.87
Гл.спец	Каримова			09.87
ГИП.	Ташпулатов			09.87
Рук.гр.	Аваева			09.87
разраб	Абаева			09.87

I.090.I-6СП.3 0300

Сетка
CI ... C5.

Стадия	Лист	Листов
Р		I

ТашЗНИИЭП

Взам. инв. № | Подпись и дата | Инв. № подл.

Формат А4

Рис. I

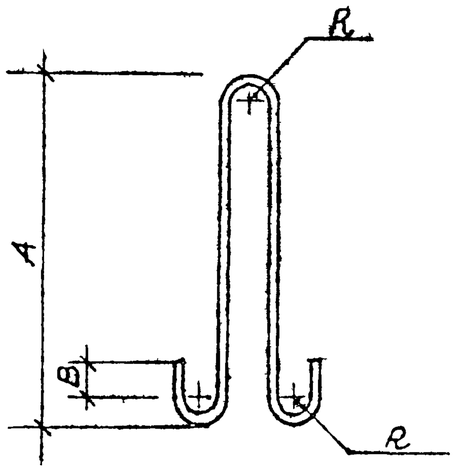

Обозначение	Марка	Сечение	Размеры, мм				Масса, кг
			A	B	R	L	
I.090.I-6СП.3 0400	ПС I	⌀I2Ас-II	460	30	20	I200	I,07
-0I	ПС 2	⌀I4Ас-II	590	50	30	I500	I,8I
-02	ПС 3	⌀I8Ас-II	650	50	30	I730	3,46
-03	ПС 4	⌀I6Ас-II	680	50	30	I650	2,60

Взам.инв.№ | Подпись и дата | Инв.№подл.

Н.контр.	Горбенко		09.87	I.090.I-6СП.3 0400		
Нач.отд.	Якшилатов		09.87	Петля строповочная	Стадия Р	Масса см. табл. / Масштаб
Гл.спец.	Норимова		09.87		Лист	Листов I
ГИП	Ташпулатов		09.87	ГОСТ 578I-82*	ТашЗНИИЭП	
Рук.гр.	Абоева		09.87			
Разраб.	Абоева		09.87			

Формат А4

Рис. 2

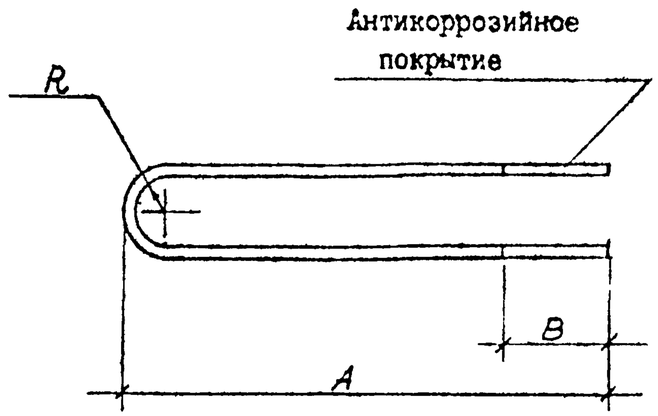

Обозначение	Марка	Сечения	Размеры, мм				Масса, кг
			A	B	R	L	
I.090.I-6СП.3 0500	АН I	⌀I0AI	530	70	60	II30	0,70
-0I	АН 2	⌀ 8AI	460	230	44	980	0,39

Взам.инв.№ | Подпись и дата | Инв.№подл.

Н.контр.	Горбенко		09.87	I.090.I-6СП.3 0500		
Н.отд.	Якшилатов		09.87	Стержень гнутый	Стадия Р	Масса см. табл. / Масштаб
Гл.спец.	Норимова		09.87		Лист	Листов I
ГИП	Ташпулатов		09.87	ГОСТ 578I-82*	ТашЗНИИЭП	
Рук.гр.	Абоева		09.87			
Разраб.	Абоева		09.87			

Формат А4

Марка элемента	Изделие арматурное																Общий расход стали, кг.
	Арматура класса																
	А-Ш			Ас-П					А-I				Вр-I				
	ГОСТ5781-82*			ГОСТ 5781-82*					ГОСТ5781-82*				ГОСТ6727-80*				
	⌀12	⌀16	Итого	⌀12	⌀14	⌀16	⌀18	Итого	⌀6	⌀8	⌀10	Итого	⌀3	⌀4	⌀5	Итого	
ПВЦ57.20-Т-СП	8,04	73,76	81,80				6,92	6,92	17,08	3,12	2,8	23,0	3,17	1,6	9,68	14,45	126,17
ПВЦ57.20.10-Т-СП ПВЦ57.20.13-Т-СП ПВЦ57.20.15-Т-СП	12,06	73,76	85,82				6,92	6,92	17,08	3,12	2,8	23,0	3,17	1,6	9,68	14,45	130,19
ПВЦ57.20.10-Т-СП9 ПВЦ57.20.13-Т-СП9 ПВЦ57.20.15-Т-СП9	8,04	80,90	88,94				6,92	6,92	8,88	42,64	2,8	54,32	3,17	-	3,68	6,85	157,03
ПВЦ33.20-Т-СП	8,04	43,44	51,48		3,62			3,62	9,96	1,56	2,8	14,32	2,0	0,96	5,48	8,44	77,86
ПВЦ33.20.10-Т-СП ПВЦ33.20.13-Т-СП ПВЦ33.20.15-Т-СП ПВЦ33.20.09-Т-СП ПВЦ33.20.12-Т-СП ПВЦ33.20.14-Т-СП	8,04	43,44	51,48		3,62			3,62	9,96	1,95	2,8	14,71	2,0	0,96	5,48	8,44	78,25
ПВЦ33.20.09-Т-СП9 ПВЦ33.20.12-Т-СП9 ПВЦ33.20.14-Т-СП9	4,02	50,58	54,60		3,62			3,62	5,04	24,91	2,8	32,75	2,0		2,12	4,12	95,09
ПВЦ27.20-Т-СП ПВЦ27.20.10-Т-СП ПВЦ27.20.13-Т-СП ПВЦ27.20.09-Т-СП ПВЦ27.20.12-Т-СП ПВЦ27.20.14-Т-СП	8,04	35,84	43,88	2,14				2,14	8,30	1,56	2,80	12,66	1,50	0,80	4,44	6,74	65,42

Инв. № подл. | Подпись и дата | Взам. инв. №

Н.контр.	Горбенко		09.87
Нач.отд.	Янбулатов		09.87
Гл.спец.	Каримова		09.87
ГИП.	Ташпулатов		09.87
Рук.гр.	Авазева		09.87
разраб.	Абаева		09.87

1.090.1-6СП.3 000000РС

Ведомость расхода стали

Стадия	Лист	Листов
Р	1	3

ТашЗНИИЭП

Формат А3

Марка элемента	Изделие арматурное																Общий расход стали, кг
	Арматура класса																
	А-Ш			Ас-П					А-I				Вр-I				
	ГОСТ5781-82*			ГОСТ5781-82*					ГОСТ5781-82*				ГОСТ6727-80*				
	⌀12	⌀16	Итого	⌀12	⌀14	⌀16	⌀18	Итого	⌀6	⌀8	⌀10	Итого	⌀3	⌀4	⌀5	Итого	
ПВЦ27.20.07- Т-СП9	4,02	42,98	47,0	2,14				2,14	4,20	20,44	2,80	27,44	1,5		1,72	3,22	79,80
ПВЦ27.20.09-Т-СП9 ПВЦ27.20.12-Т-СП9 ПВЦ27.20.14-Т-СП9	4,02	42,98	47,0	2,14				2,14	4,2	20,44	2,80	27,44	1,5		1,72	3,22	79,80
ПВЦ57.20-1Т-СП	8,04	73,76	81,80			5,20		5,20	17,08	3,12	2,80	23,0	3,17	1,60	9,50	14,27	124,27
ПВЦ57.20.10-1Т-СП ПВЦ57.20.13-1Т-СП ПВЦ57.20.15-1Т-СП	12,06	73,76	85,82			5,20		5,20	17,08	3,12	2,80	23,0	3,17	1,60	9,50	14,27	128,29
ПВЦ57.20.10-1Т-СП9 ПВЦ57.20.13-1Т-СП9 ПВЦ57.20.15-1Т-СП9	8,04	80,90	88,94			5,20		5,20	8,88	34,64	2,80	46,32	3,17		6,27	9,44	149,90
ПВЦ33.20-1Т-СП	8,04	43,44	51,48	2,14				2,14	9,96	1,56	2,8	14,32	2,0	0,96	5,40	8,36	76,30
ПВЦ33.20.10-1Т-СП ПВЦ33.20.13-1Т-СП ПВЦ33.20.15-1Т-СП ПВЦ33.20.09-1Т-СП ПВЦ33.20.12-1Т-СП ПВЦ33.20.14-1Т-СП	8,04	43,44	51,48	2,14				2,14	9,96	1,95	2,80	14,71	2,0	0,96	5,40	8,36	76,69
ПВЦ33.20.09-1Т-СП9 ПВЦ33.20.12-1Т-СП9 ПВЦ33.20.14-1Т-СП9	4,02	50,58	54,60	2,14				2,14	5,04	22,27	2,80	30,11	2,0		2,98	4,98	91,83

Инв. № подл. | Подпись и дата | Взам. инв. №

Марка элемента	Изделие арматурное																Общий расход стали, кг
	Арматура класса																
	А-Ш			Ас-П					А-I				Вр-I				
	ГОСТ5781-82*			ГОСТ5781-82*					ГОСТ5781-82*				ГОСТ6727-80*				
	⌀12	⌀16	Итого	⌀12	⌀14	⌀16	⌀18	Итого	⌀6	⌀8	⌀10	Итого	⌀3	⌀4	⌀5	Итого	
ПВЦ27.20-1Т-СП ПВЦ27.20.10-1Т-СП ПВЦ27.20.13-1Т-СП ПВЦ27.20.09-1Т-СП ПВЦ27.20.12-1Т-СП ПВЦ27.20.14-1Т-СП	8,04	35,84	43,88	2,14				2,14	8,30	1,56	2,80	12,66	1,50	0,80	3,70	6,64	65,32
ПВЦ27.20.09-1Т-СП9 ПВЦ27.20.12-1Т-СП9	4,02	42,98	47,00	2,12				2,12	4,20	17,72	2,80	24,27	1,50		2,58	4,08	77,94

Инв. № подл. | Подпись и дата | Взам. инв. №