ТИПОВЫЕ КОНСТРУКЦИИ, ИЗДЕЛИЯ И УЗЛЫ ЗДАНИЙ И СООРУЖЕНИЙ

СЕРИЯ 1.090 1-7с

СБОРНЫЕ ЖЕЛЕЗОБЕТОННЫЕ КОНСТРУКЦИИ МЕЖБИДОВОГО ПРИМЕНЕНИЯ ДЛЯ КРУПНОПАНЕЛЬНЫХ ОБЩЕСТВЕННЫХ, АДМИНИСТРАТИВНЫХ И БЫТОВЫХ ЗДАНИЙ С ВЫСОТОЙ ЭТАЖА 3,3 М ДЛЯ СТРОИТЕЛЬСТВА В РАЙОНАХ СЕЙСМИЧНОСТЬЮ 7 8 И 9 БАЛЛОВ

ВЫПУСК 7-3

МОНТАЖНЫЕ УЗЛЫ С ПАНЕЛЯМИ НАРУЖНЫХ СТЕН ТРЕХСЛОЙНЫМИ НА ЖЕСТКИХ СВЯЗЯХ ТОЛЩИНОЙ 400 ММ ДЛЯ ПРИМЕНЕНИЯ В РАЙОНАХ СЕЙСМИЧ НОСТЬЮ 7, 8 И 9 БАЛЛОВ

РАБОЧИЕ ЧЕРТЕЖИ

1970-20
Цена: 4-34

ТИПОВЫЕ КОНСТРУКЦИИ, ИЗДЕЛИЯ И УЗЛЫ ЗДАНИЙ И СООРУЖЕНИЙ

СЕРИЯ 1.090.1-7с

СБОРНЫЕ ЖЕЛЕЗОБЕТОННЫЕ КОНСТРУКЦИИ МЕЖВИДОВОГО ПРИМЕНЕНИЯ ДЛЯ КРУПНОПАНЕЛЬНЫХ ОБЩЕСТВЕННЫХ, АДМИНИСТРАТИВНЫХ И БЫТОВЫХ ЗДАНИЙ С ВЫСОТОЙ ЭТАЖА 3,3 М ДЛЯ СТРОИТЕЛЬСТВА В РАЙОНАХ СЕЙСМИЧНОСТЬЮ 7, 8 И 9 БАЛЛОВ

ВЫПУСК 7-3

МОНТАЖНЫЕ УЗЛЫ С ПАНЕЛЯМИ НАРУЖНЫХ СТЕН ТРЕХСЛОЙНЫМИ НА ЖЕСТКИХ СВЯЗЯХ ТОЛЩИНОЙ 400 ММ ДЛЯ ПРИМЕНЕНИЯ В РАЙОНАХ СЕЙСМИЧНОСТЬЮ 7. 8 И 9 БАЛЛОВ

РАЗРАБОТАН
ТбилЗНИИЭП
ДИРЕКТОР ИНСТИТУТА Н. ЭДИШЕРАШВИЛИ
ГЛ. КОНСТР. ИНСТИТУТА А. ЧИКОБАВА
НАЧАЛЬНИК ОТДЕЛА Д. БАХТАДЗЕ
ГЛ. ИНЖ. ПРОЕКТА Д. БУРДЖАНАДЗЕ

РАБОЧИЕ ЧЕРТЕЖИ

УТВЕРЖДЕНЫ
Госкомархитектуры,
приказ N 209 от 20.11.90 г.
ВВЕДЕНЫ В ДЕЙСТВИЕ
ТбилЗНИИЭП с 01.03.91 г.,
приказ N 147 от 28.11.90 г.

ОБОЗНАЧЕНИЕ ДОКУМЕНТА	НАИМЕНОВАНИЕ	СТР.
I.090.I-7с.7-I	СОДЕРЖАНИЕ	2
ТТ	ТЕХНИЧЕСКИЕ ТРЕБОВАНИЯ	3
01	УЗЕЛ I	4
02	УЗЕЛ 2	5
03	УЗЕЛ 3,4	6
04	УЗЕЛ 5	7
05	УЗЕЛ 6,7	9
06	УЗЕЛ 8	I0
07	УЗЕЛ 9,I0	II
08	УЗЕЛ II,I2	I2
09	УЗЕЛ I3	I3
I0	УЗЕЛ I4	I4
II	УЗЕЛ I5	I6
I2	УЗЕЛ I6	I7
I3	УЗЕЛ I7	I9
I4	УЗЕЛ I8	20
I5	УЗЕЛ I9	2I
I6	УЗЕЛ 20	23
I7	УЗЕЛ 2I	24
I8	УЗЕЛ 22	25
I9	УЗЕЛ 23	26
20	УЗЕЛ 24	27
2I	УЗЕЛ 25	28
22	УЗЕЛ 26	30

ОБОЗНАЧЕНИЕ ДОКУМЕНТА	НАИМЕНОВАНИЕ	СТР.
I.090.I-7с.7-I 23	УЗЕЛ 27	3I
24	УЗЕЛ 28	32
25	УЗЕЛ 29	33
26	УЗЕЛ 30	34
27	УЗЕЛ 3I	35
28	УЗЕЛ 32	36
29	УЗЕЛ 33	37
30	УЗЕЛ 34	38
3I	УЗЕЛ 35	39
32	УЗЕЛ 36	40
33	УЗЕЛ 37	42
34	УЗЕЛ 38	43
35	УЗЕЛ 39	44
36	УЗЕЛ 40	45
37	УЗЕЛ 4I	46
38	УЗЕЛ 42	47
39	УЗЕЛ 43	48
40	УЗЕЛ 44	49
4I	УЗЕЛ 45	50
42	УЗЕЛ 46	5I
43	УЗЕЛ 47	52
44	УЗЕЛ 48	53
45	ИЗДЕЛИЕ СОЕДИНИТЕЛЬНОЕ	54

Инв. № подл. | Подпись и дата | Взам. инв. №

Разраб.	Даниелов		14.10.9
Проверил	Шелия		14.10.9
ГИП	Бурджанадзе		14.10.9
Нач.отд.	Бахтадзе		14.10.9
Н.контр.	Маркарян		14.10.9

I.090.I-7с.7-3

СОДЕРЖАНИЕ

Стадия	Лист	Листов
Р		I

ТбилЗНИИЭП

Копировал

Формат А3

Настоящий выпуск содержит рабочие чертежи узлов сопряжений сборных железобетонных изделий серии I.090.I-7с, замаркированных в выпуске 0-I, а также рабочие чертежи стальных соединительных изделий, предназначенных для выполнения сопряжения несущих панелей. Общие указания по применению изделий приведены в выпуске 7-3.

Монтажные узлы следует выполнять в строгом соответствии с материалами данного выпуска с соблюдением требований СНиП 3.03.01-87 и СНиП 5.01.13.85. Качественное выполнение узлов обеспечивает теплотехнические свойства и гидроизоляцию стыков наружных стен, совместную работу конструкций, прочность, устойчивость и надежность при сейсмических воздействиях отдельных элементов и здания в целом.

Последовательность основных работ по устройству стыков:

I. Устанавливаются панели наружных стен, производится проклейка стыков со стороны помещения;

2. Монтируются панели внутренних стен, вентблоки, перегородки, производится установка и приварка всех соединительных элементов в соответствии с узлами данного выпуска;

3. Монтируются плиты перекрытий также в строгом соответствии с узлами данного выпуска и проекта;

4. В колодце вертикальных стыков между наружными и внутренними панелями устанавливаются стержни сквозной вертикальной арматуры, привариваемые внахлестку к выпускам из фундаментов и по высоте здания выше уровня перекрытия. Для различных стыков в зависимости от сейсмичности и этажности диаметр и класс стали арматуры принимается по расчету в конкретных проектах;

5. С уровня перекрытия производится заполнение вертикальных колодцев между панелями стен нижележащего этажа и шпонок плит перекрытий в зоне арматурных выпусков бетоном В15 с обязательным виброуплотнением. Швы между плитами перекрытий заполняются цементным раствором М100. Панели стен и плиты перекрытий устанавливаются на растворе М150, все сварные работы выполнять в соответствии с указаниями СНиП 3.03.01-87, ГОСТ 5264-80* и ГОСТ I4098-85. Монтаж каждого последующего этажа допускается только после того, как бетон омоноличивания стыков нижнего этажа набрал 70% проектной прочности. В соответствии с последовательностью проведения работ, приведенные в настоящем выпуске узлы, можно разделить на две группы. Первая, включающие узлы с I по I2, связана с герметизацией и омоноличиванием стыков. Вторая, включающая все остальные узлы, связана с соединением сборных элементов посредством стальных соединительных изделий. На чертежах узлов этой группы заполнение раствором швов и омоноличивание условно не показаны. Потребность в строительных материалах, не вошедших в спецификации, на монтажные узлы, должна определять ся в проектах конкретных зданий. В ссылках на документы данного выпуска условно опущены обозначения серии и выпуска. В конкретных проектах должна указываться марка стали соединительных изделий в зависимости от условий строительства и эксплуатации в соответствии с главой СНиП II-23-81.*

Условные обозначения узлов.

(26) – Узлы для применения в районах сейсмичностью 7 и 8 баллов.

(26') – Узлы для применения в районах сейсмичностью 9 баллов.

Обозначение сварных швов, взятых в скобки, относится только к узлам, предназначенным для применения в районах сейсмичностью 9 баллов.

Выпуск 7-3 серии I.090 I-7с разработан взамен выпуска 7-3 серии 1090 I-2с

Разраб.	Даниелов			I.090.I-7с.7-3 ТТ		
Провер.	Шелия					
ГИП	Бурдаменко					
Нач.отд.	Бахтарев			ТЕХНИЧЕСКИЕ ТРЕБОВАНИЯ	Стадия	Лист	Листов
					Р		I
Н.контр.	Меркурян				ТПиЗНИИЭП		

Т.К. I.090.I-7с. вып. 7-3

Инв. № подл. | Подпись и дата | Взам. инв. №

Копировал

Формат А3

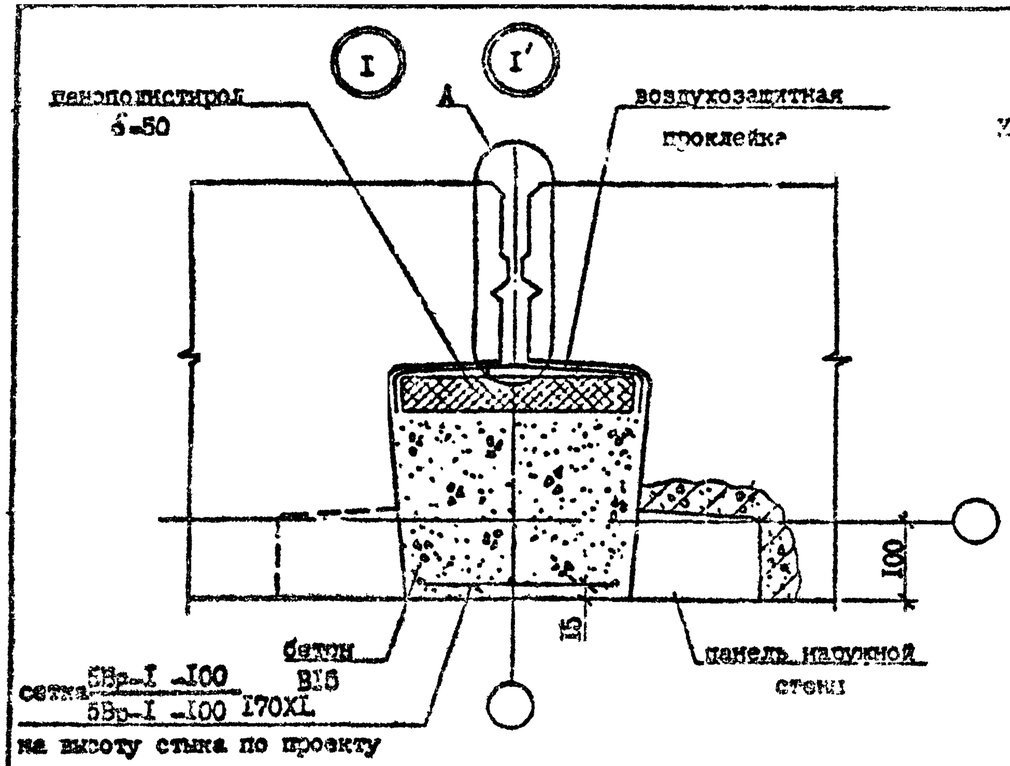

А ВАРИАНТ ЗАДЕЛКИ СТЫКОВ ВУЛКАНИЗИРУЮЩЕЙСЯ МАСТИКОЙ РИС.2

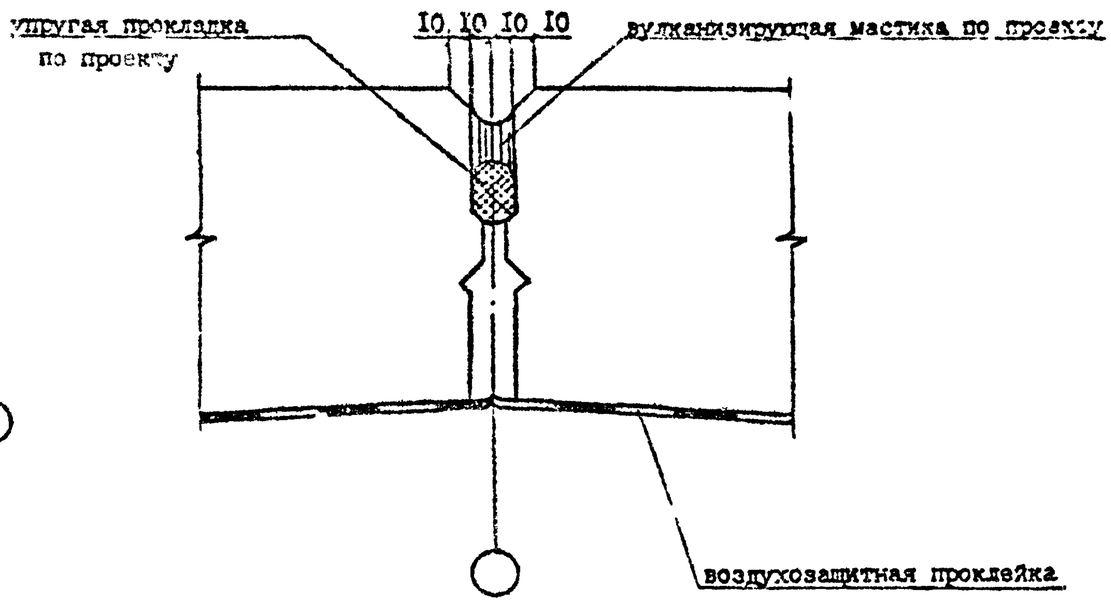

А ВАРИАНТ ЗАДЕЛКИ СТЫКОВ НЕТВЕРДЕЮЩЕЙ МАСТИКОЙ РИС.I

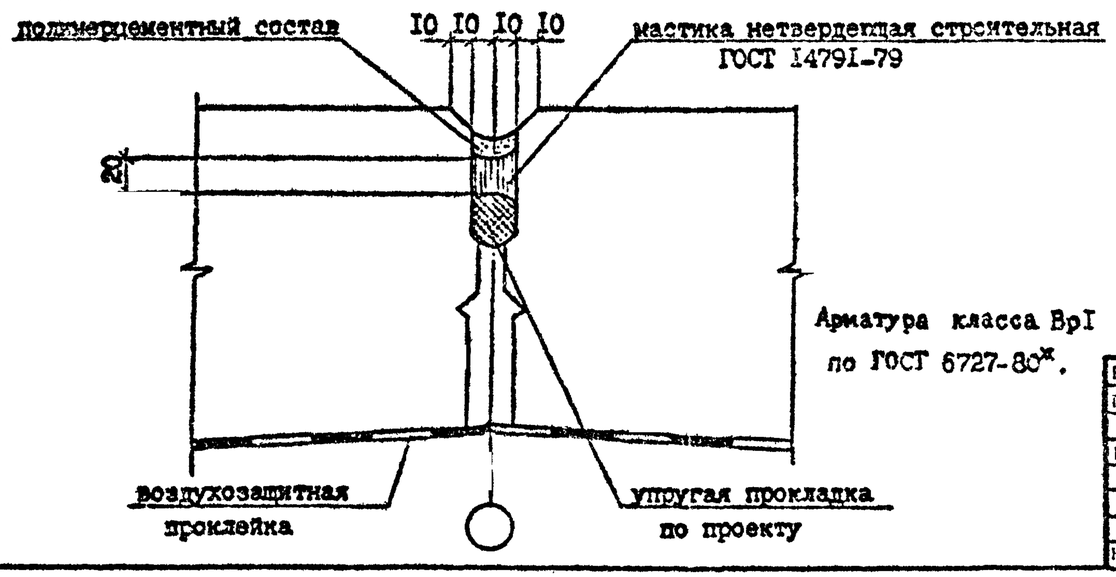

№ Узла	Марка	Наименование	Кол.	Масса ед., кг	Масса кг
I	–	Бетон В15, $м^3/м$	0,055	–	
	–	Сетка $\frac{5ВрI-I00}{5ВрI-I00}$, кг/м	I,I	–	
	–	Пенополистирол, δ=50, $м^3/м$	0,011	–	
I'	–	Бетон В15, $м^3/м$	0,055	–	
	–	Сетка $\frac{5ВрI-I00}{5ВрI-I00}$, кг/м	I,I	–	
	–	Пенополистирол, δ=50, $м^3/м$	0,011	–	

Арматура класса ВрI по ГОСТ 6727-80*.

Пенополистирол по ГОСТ 15588-70*.

Разраб.	Даниелов			I.090.I-7с.7-3 01
Провери.	Щелия			
ГИП	Бурджанадзе			
Нач.отд.	Бахтадзе			УЗЕЛ I
Н.контр.	Маркарян			

Стадия	Лист	Листов
Р		I

ТбилЗНИИЭП

Копировал

Формат А3

Т.К. 1.090.1-7с, вып. 7-3

Взам. инв. №

Подпись и дата

Инв. № подл.

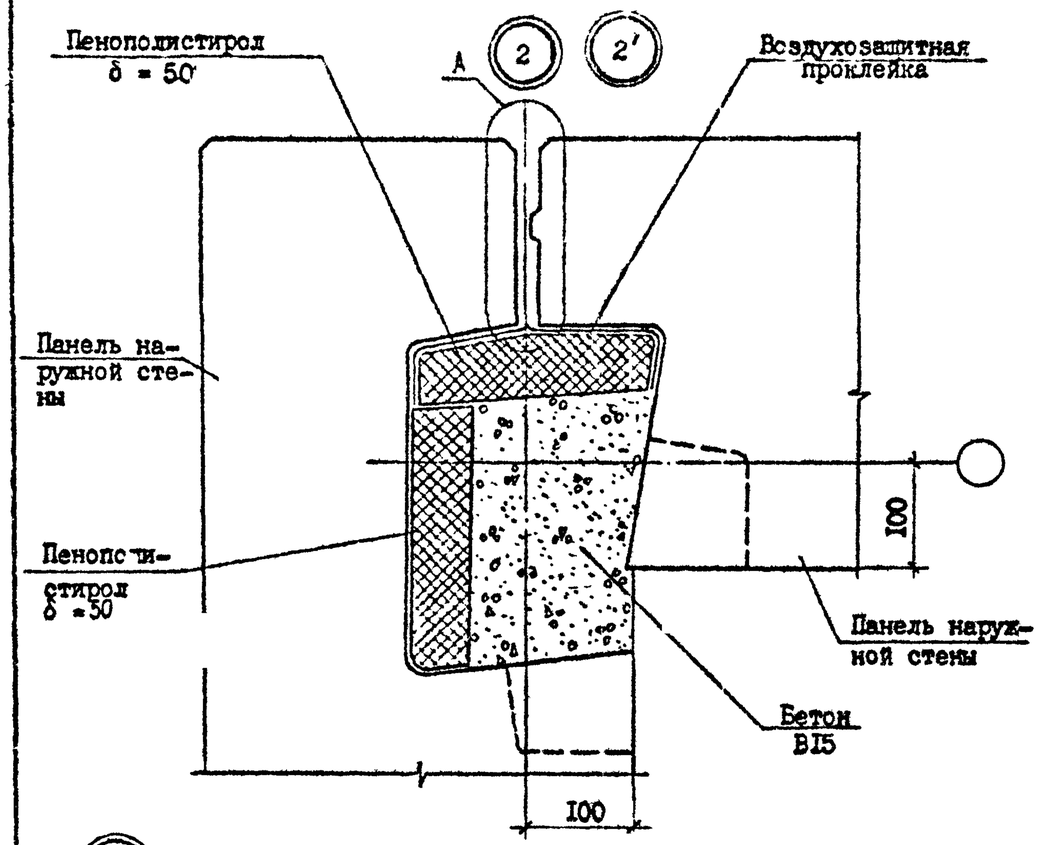

А

ВАРИАНТ ЗАДЕЛКИ СТЫКА НЕТВЕРДЕЮЩЕЙ МАСТИКОЙ РИС.I

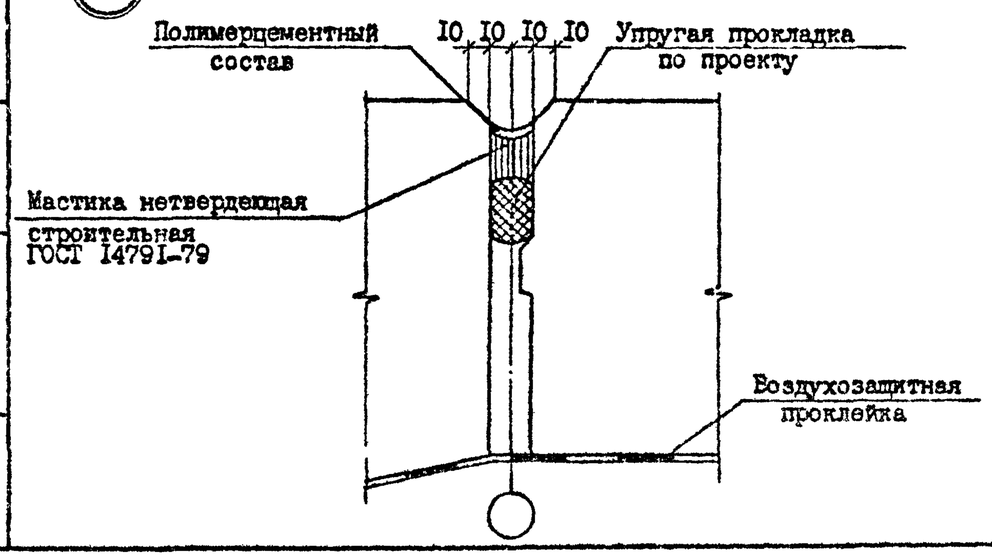

А

ВАРИАНТ ЗАДЕЛКИ СТЫКА ВУЛКАНИЗИРУЮЩЕЙСЯ МАСТИКОЙ РИС.2

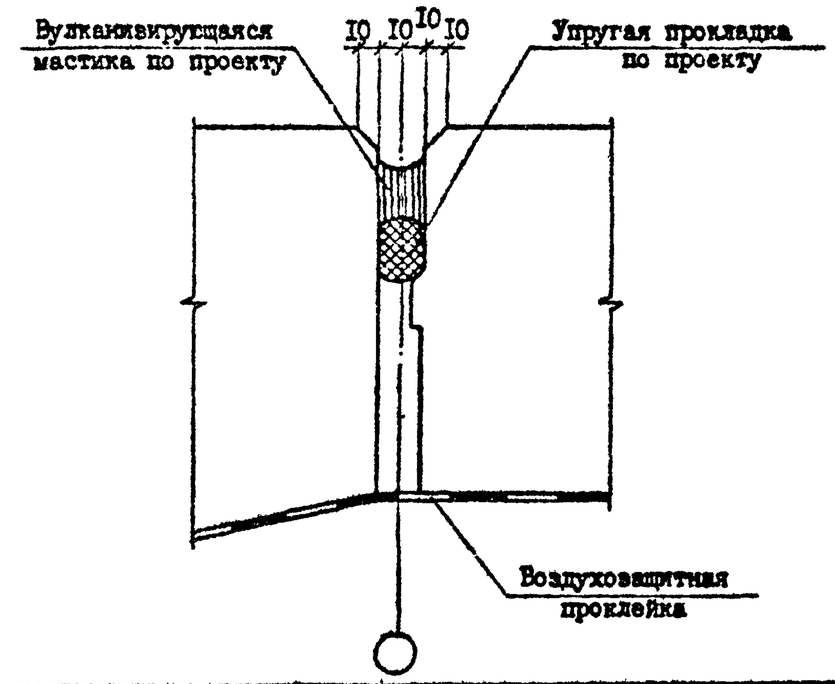

№ Узла	Марка	Наименование	Кол.	Масса ед., кг	Масса, кг
2	-	Бетон В15, м³/м	0,075	-	-
	-	Пенополистирол, δ=50, м³/м	0,027	-	-
2'	-	Бетон В15, м³/м	0,075	-	-
	-	Пенополистирол, δ=50, м³/м	0,027	-	-

Пенополистирол по ГОСТ 15588-70*.

Разраб.	Даниелов		14.10.93	1.090.1-7с.7-3 02		
Проверил	Щелия		14.10.93			
ГИП	Бурджанадзе		14.10.93			
Нач.отд.	Быхтадзе		14.10.93	УЗЕЛ 2	Стадия Р	Лист	Листов 1
Н.контр.	Маркарян		14.10.93		ТбилЗНИИЭП	

Копировал

Формат А3

Т.К. 1.090.1-7с вып. 7-3

Взам.инв.№ | Подпись и дата | Инв.№ подл.

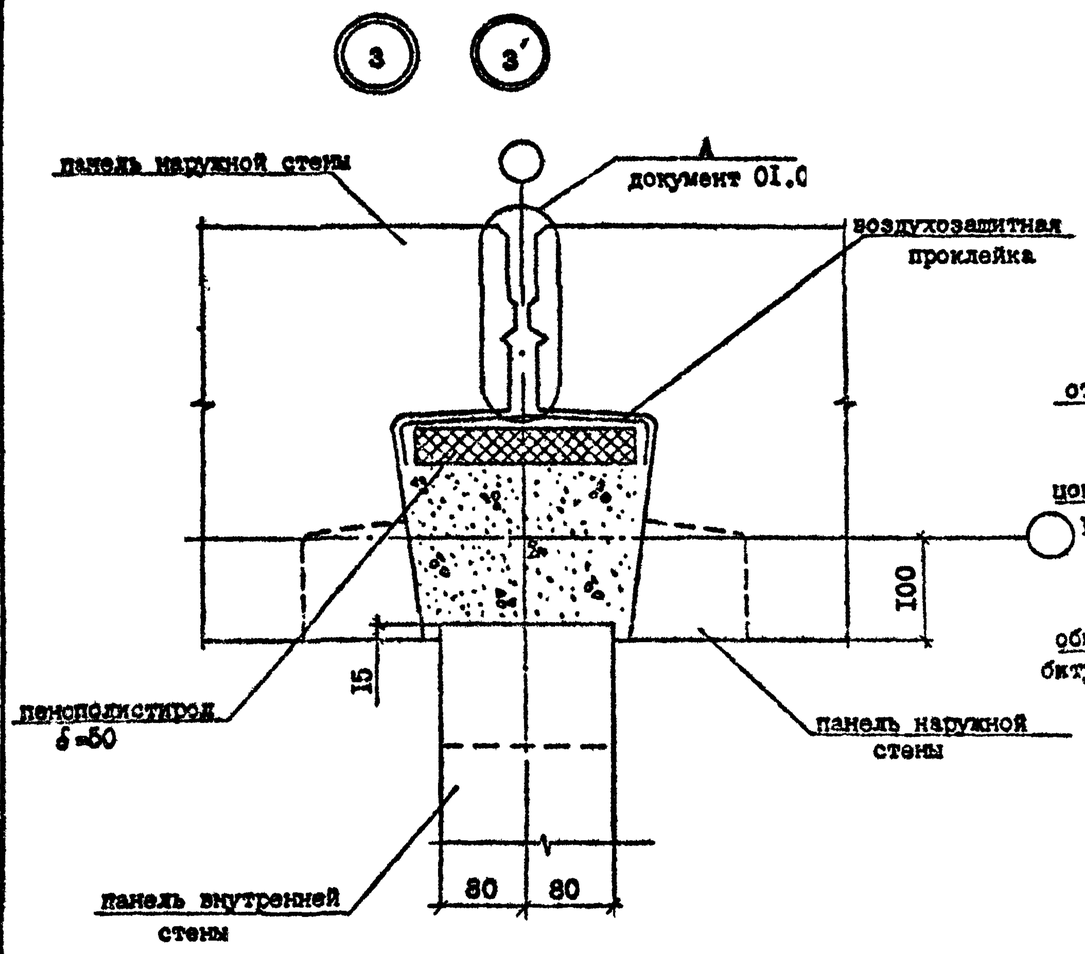

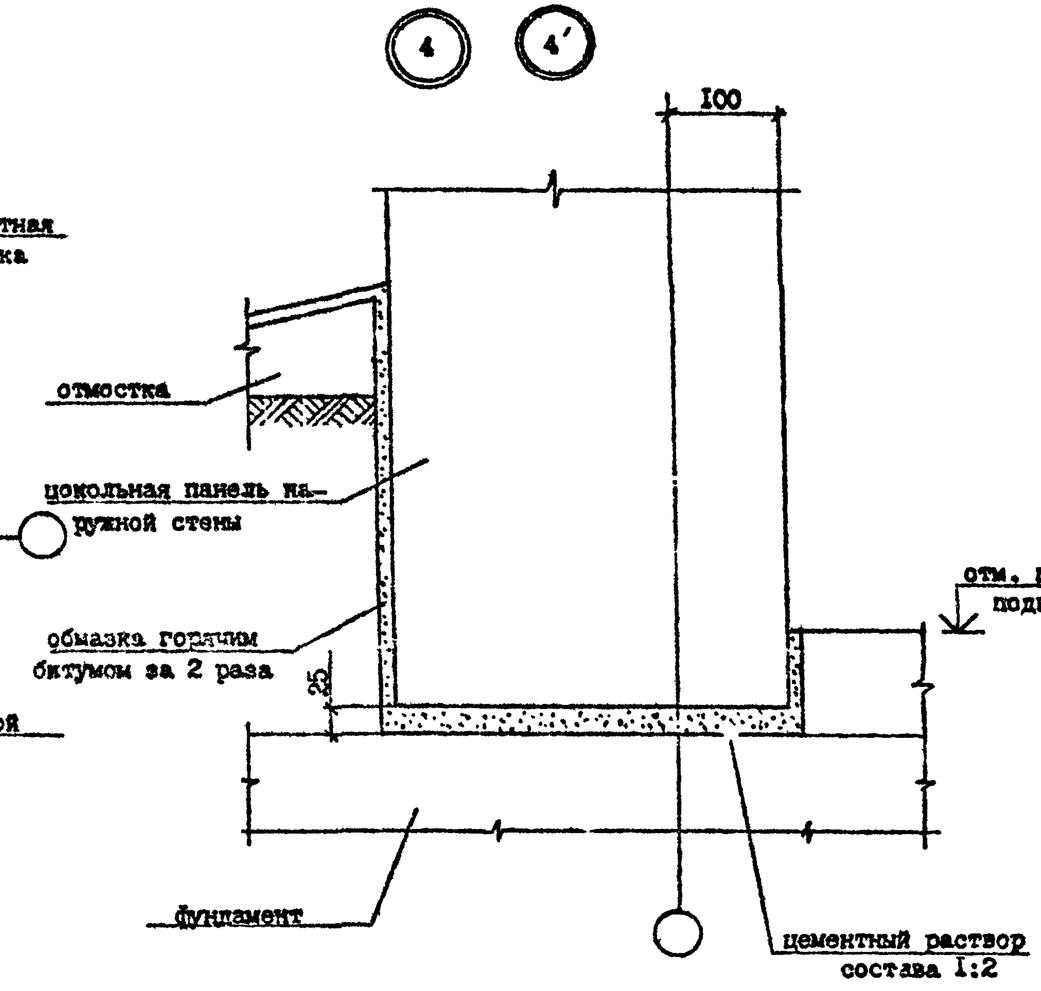

Пенополистирол по ГОСТ 15588-70*.

№ Узла	Марка	Наименование	Кол.	Масса ед., кг	Масса, кг
3	-	Бетон В15, $м^3/м$	0,062	-	-
	-	Пенополистирол, δ=50, $м^3/м$	0,011	-	-
3'	-	Бетон В15, $м^3/м$	0,062	-	-
	-	Пенополистирол, δ=50, $м^3/м$	0,011	-	-

Разраб.	Даниелян		18.10.89	I.090.I-7с.7-3 03		
Проверил	Шелия		18.10.89			
ГИП	Бурджанадзе		18.10.89	УЗЕЛ 3, 4	Стадия	Лист	Листов
Нач.отд.	Бахтадзе		18.10.89		Р		1
					ТбилЗНИИЭП		
Н.контр.	Маркарян		18.10.89				

Копировал Формат А3

Т.К. 1.090.1-7с. Вып. 7-3

Инв. № подл. | Подпись и дата | Взам. инв. №

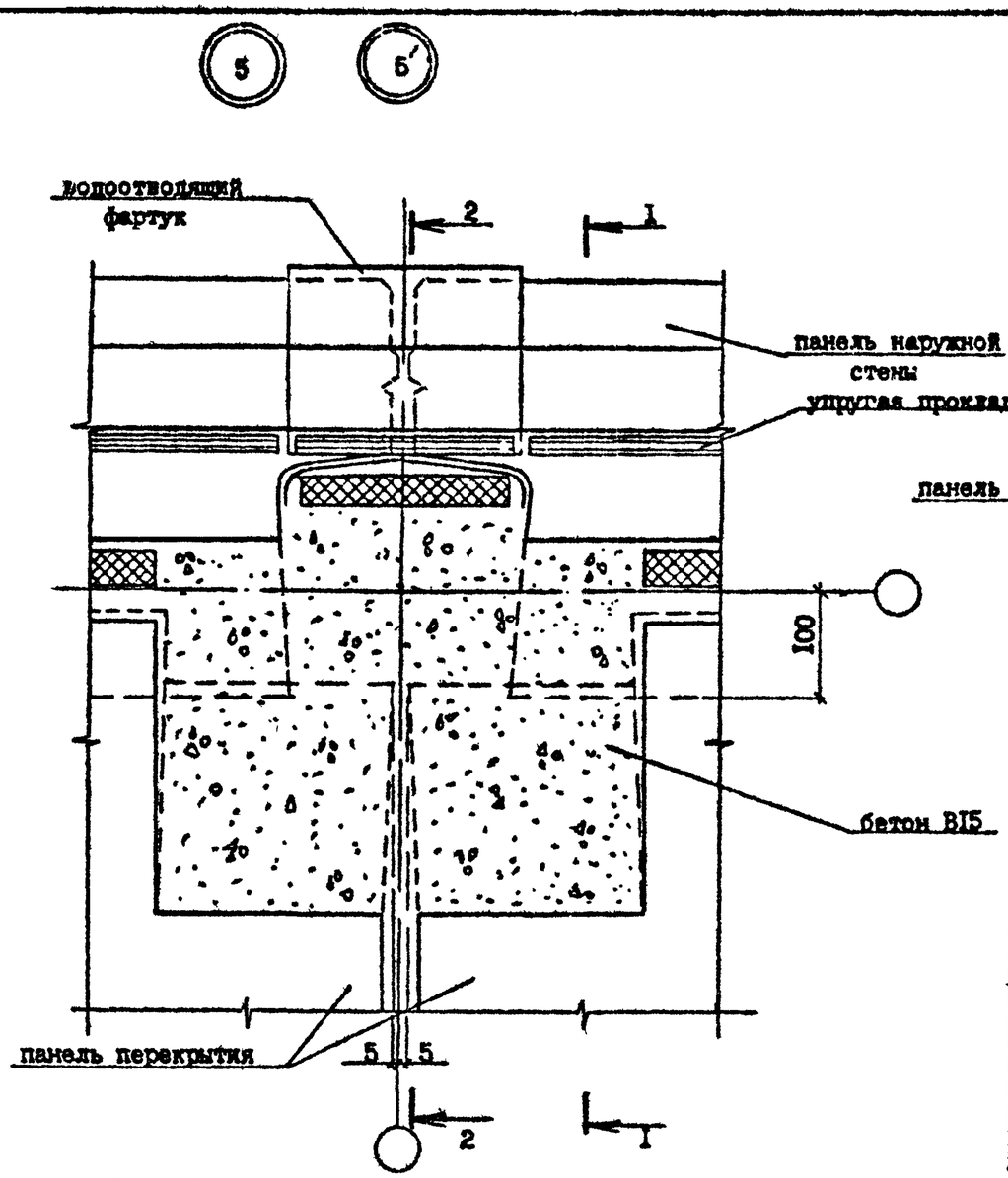

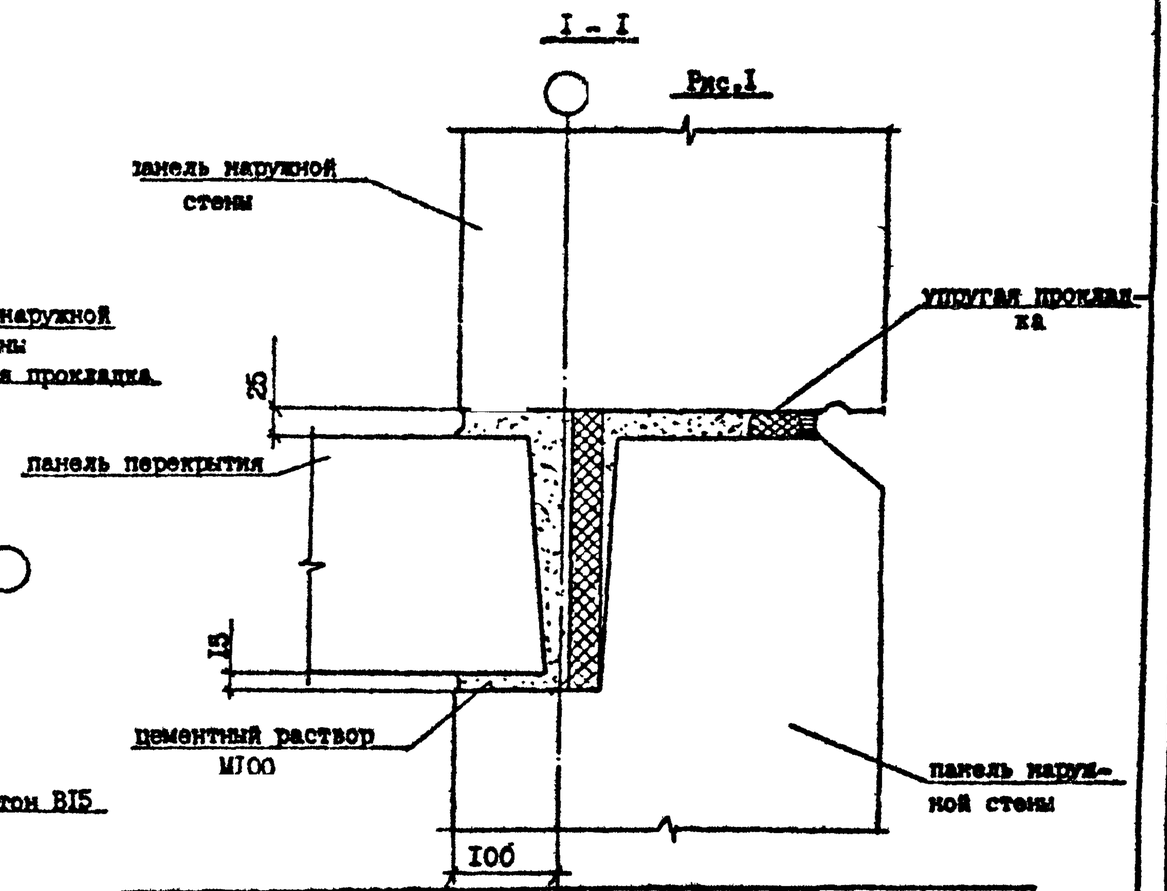

№ Узла	Марка	Наименование	Кол.	Масса ед., кг	Масса, кг
5	-	Бетон В15, $м^3/м$	0,071	-	-
	-	Пенополистирол, δ=50, $м^3/м$	0,013	-	-
5′	-	Бетон В15, $м^3/м$	0,071	-	-
	-	Пенополистирол, δ=50, $м^3/м$	0,013	-	-

Наименование этажа	Сечение	Рис.	Лист	Документ
Промежуточный	I-I	I	I	04
	2-2	I	I	06
Цокольный	I-I	1	02	04
	2-2	2		

Разраб.	Даниелов			I.090.I-7с.7-3. 04
Проверил	Шелия			
ГИП	Бурджанадзе			
Нач.отд.	Бахтадзе			УЗЕЛ 5
Н.контр.	Маркарян			

Стадия	Лист	Листов
Р		I

ТбилЗНИИЭП

Взам.инв. № | Подпись и дата | Инв.№подл.

Копировал | Формат А3

I-I

РИС.I

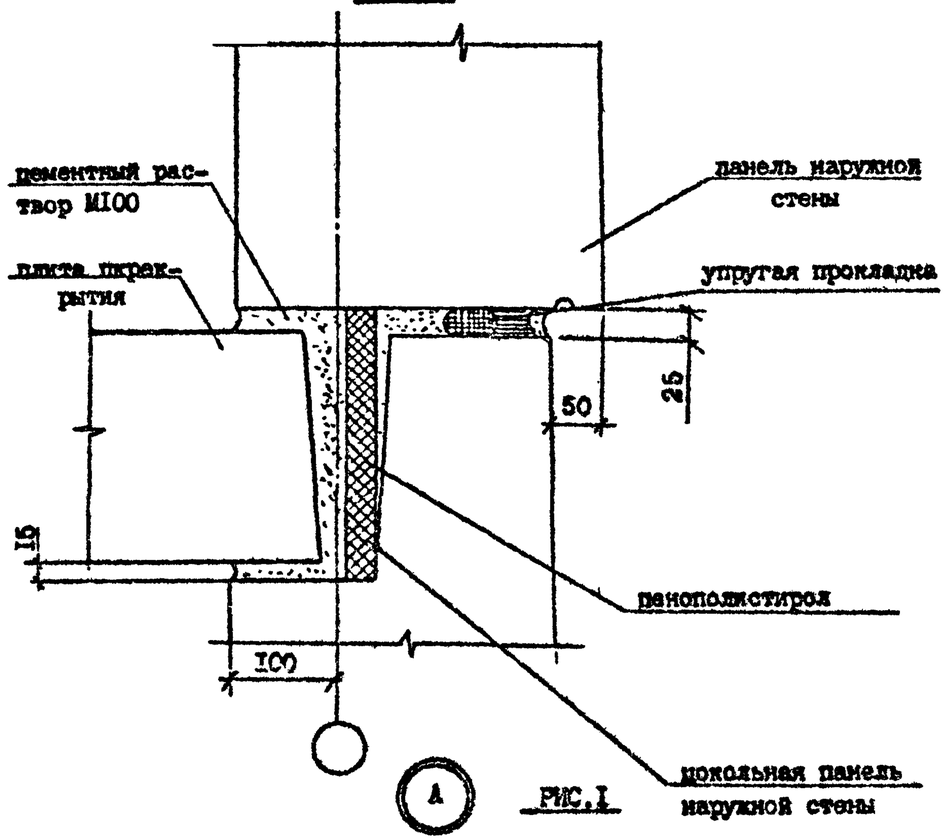

РИС.I

2-2

РИС.2

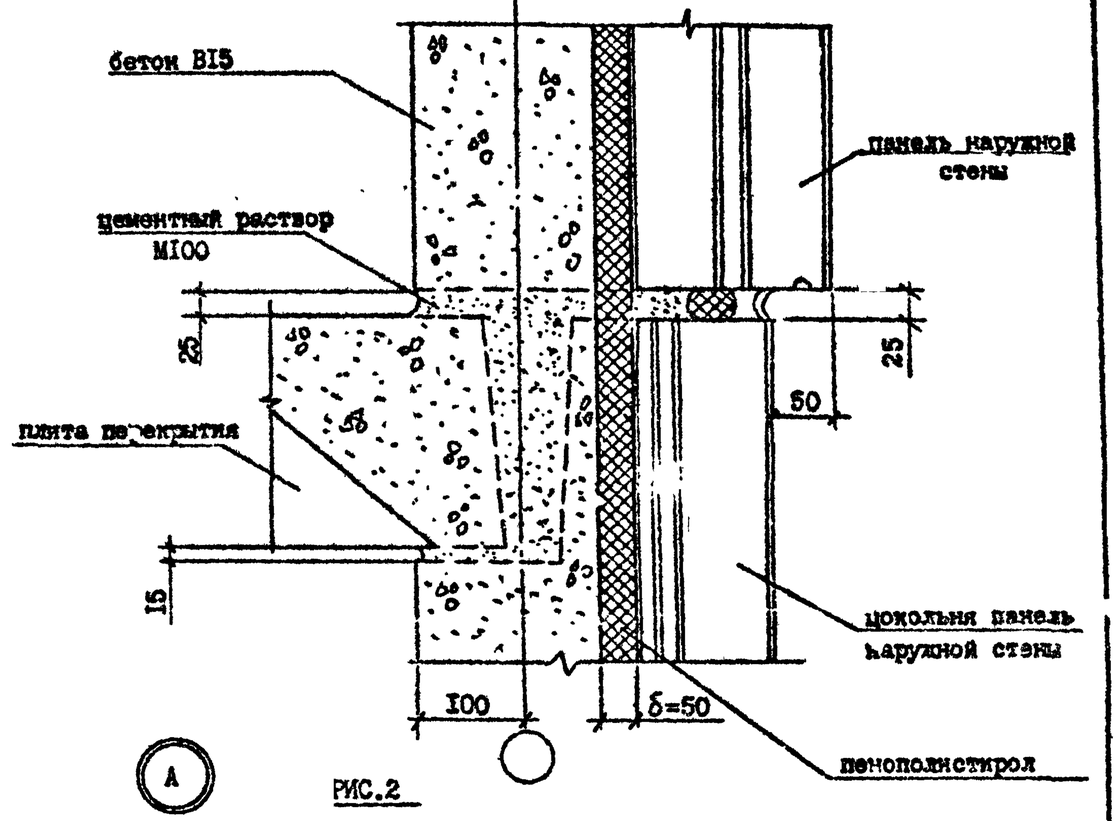

РИС.2

ВАРИАНТ ЗАДЕЛКИ СТЫКА НЕТВЕРДЕЮЩЕЙ МАСТИКОЙ

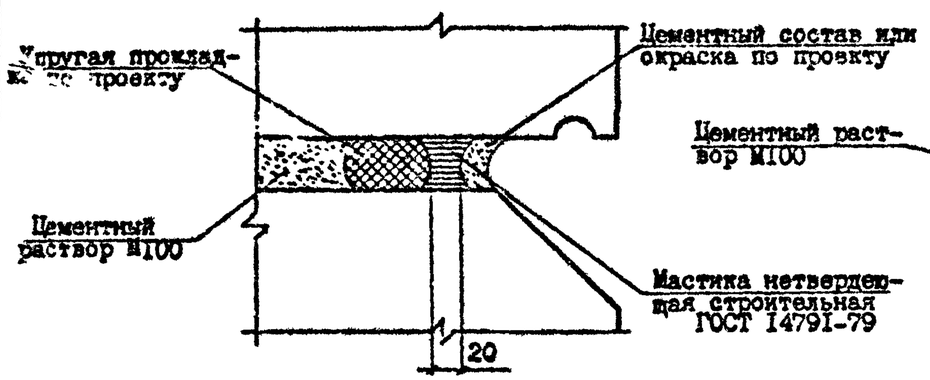

ВАРИАНТ ЗАДЕЛКИ СТЫКА ВУЛКАНИЗИРУЮЩЕЙСЯ МАСТИКОЙ

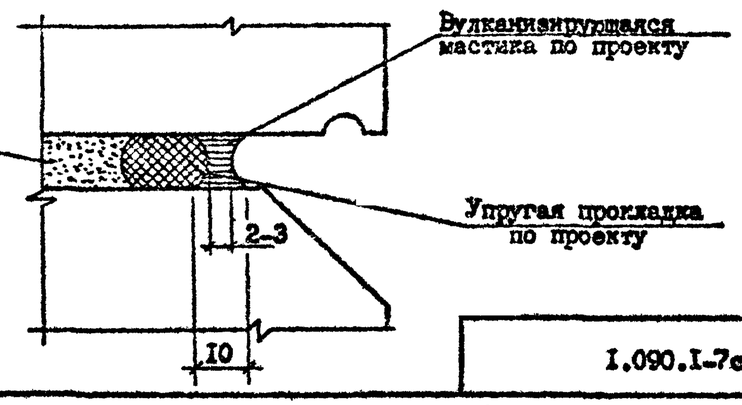

1.090.1-7с.7-3 05	Лист 2

Копировал

Формат А3

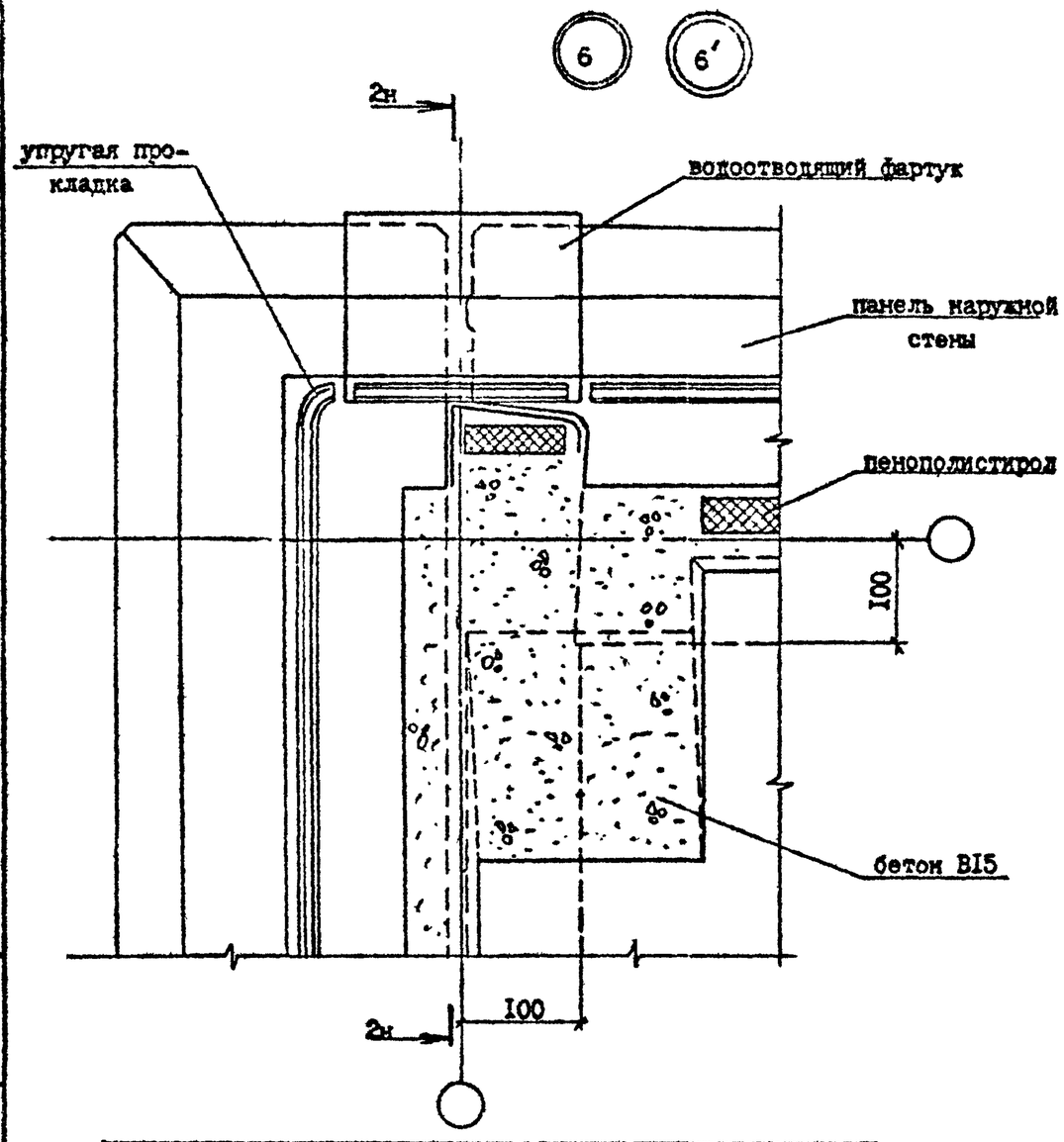

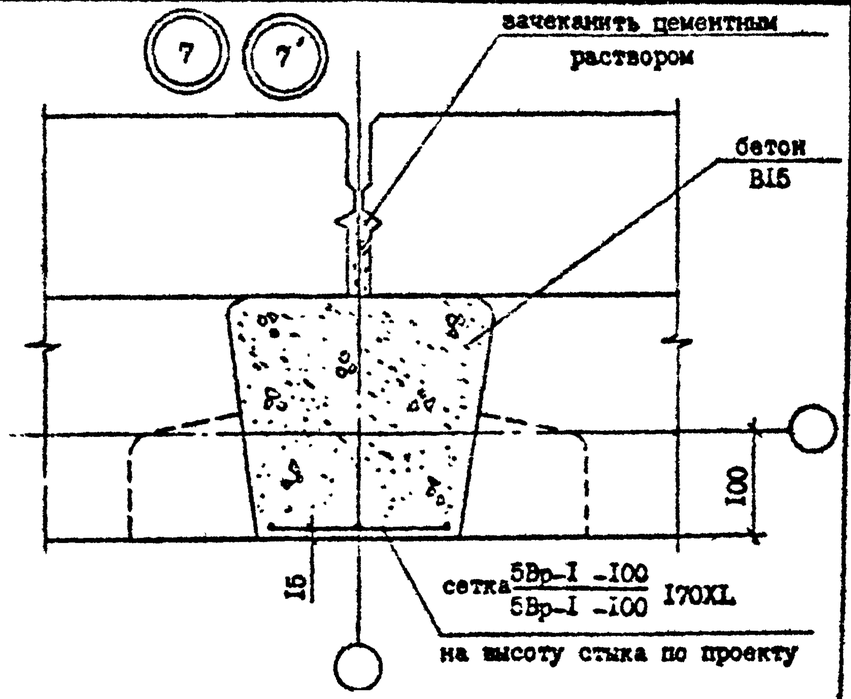

№ Узла	Марка	Наименование	Кол.	Масса ед., кг	Масса, кг
6	-	Бетон В15, $м^3/м$	0,053	-	-
	-	Пенополистирол, δ=50 $м^3/м$	0,013	-	-
6'	-	Бетон В15, $м^3/м$	0,053	-	-
	-	Пенополистирол, δ=50 $м^3/м$	0,013	-	-
7	-	Бетон В15, $м^3/м$	0,052	-	-
	-	Сетка $\frac{5ВрI-100}{5ВрI-100}$, кг/м	I,30	-	-
7'	-	Бетон В15, $м^3/м$	0,052	-	-
	-	Сетка $\frac{5ВрI-100}{5ВрI-100}$, кг/м	I,80	-	-

Наименование этажа	Сечение	Рис.	Докум.	Лист
Промежуточный	I-I	I	I	04
	2-2	I	I	06
Цокольный	I-I	I	2	04
	2-2	2	2	04

Пенополистирол по ГОСТ I5588-70*.

Разраб.	Даниелов			I.090.I-7с.7-3 05
Проверил	Целия			
ГИП	Бурджанадзе			
Нач.отд.	Бахтадзе			УЗЕЛ 6, 7
Н.контр.	Маркарян			

Стадия	Лист	Листов
Р	I	2

ТбилЗНИИЭП

Копировал

Формат А3

Тип. 1090.1-7с вып. 7-3

Инв. № подл. | Подпись и дата | Взам. инв. №

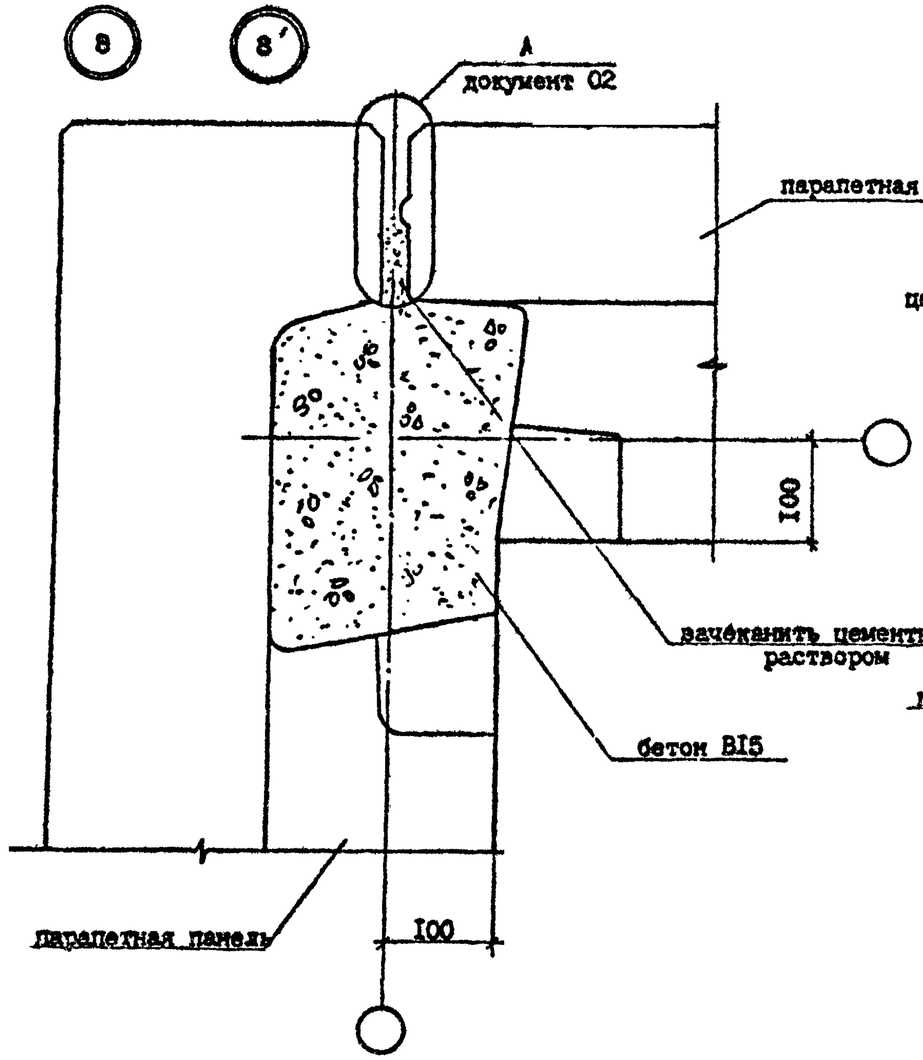

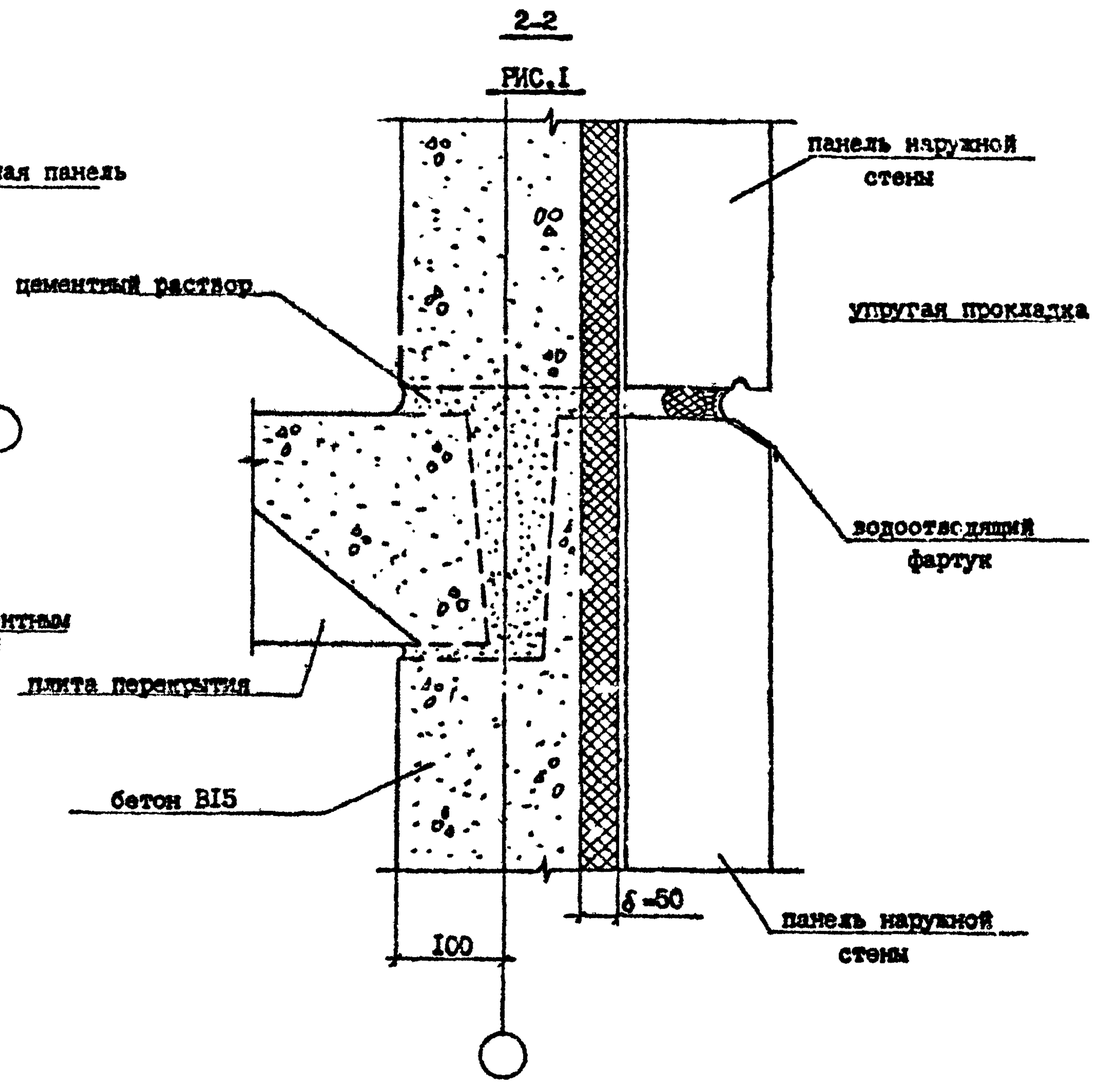

№ Узла	Марка	наименование	Кол.	Масса ед., кг.	Масса, кг
8	2	Бетон В15, $м^3/м$	0,075	-	-
8'	2	Бетон В15, $м^3/м$	0,075	-	-

Разраб.	Даниелов		14.10.87
Проверил	Шелия		14.10.87
ГИП	Бурджанадзе		14.10.87
Нач.отд.	Бахтадзе		14.10.87
Н.контр.	Маркарян		14.10.87

I.090.I-7с.7-3 06

УЗЕЛ 8

Стадия	Лист	Листов
Р		1

ТбилЗНИИЭП

Т.К. 1.090.1-7в вып.7-3

Взам. инв. №

Подпись и дата

Инв. № подл.

Копировал

Формат А3

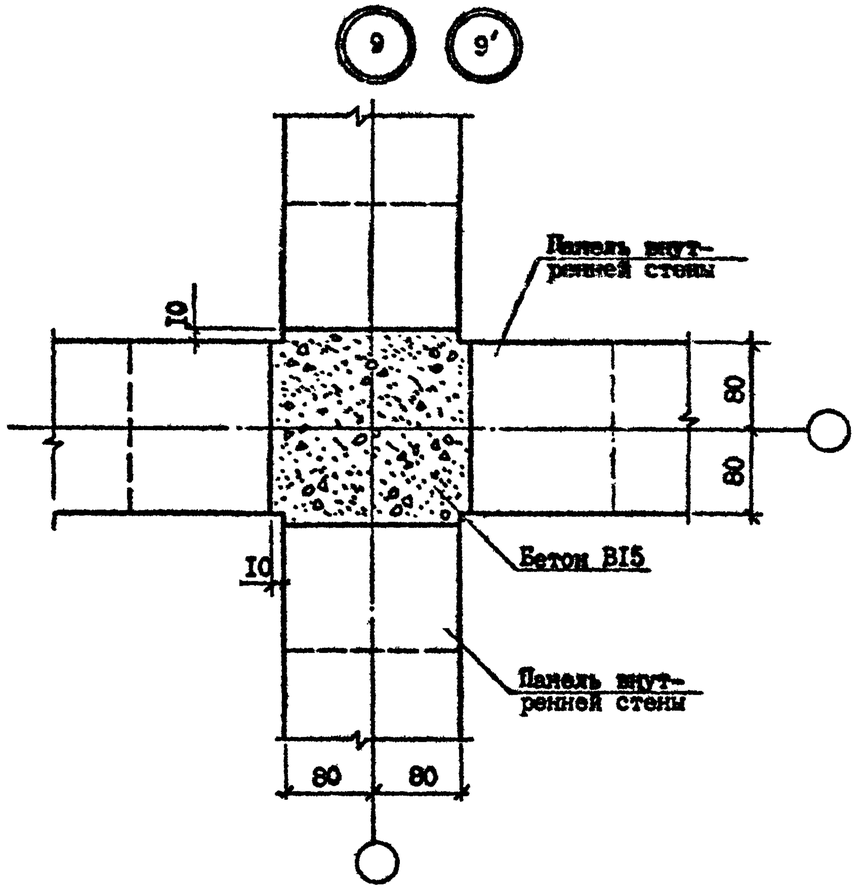

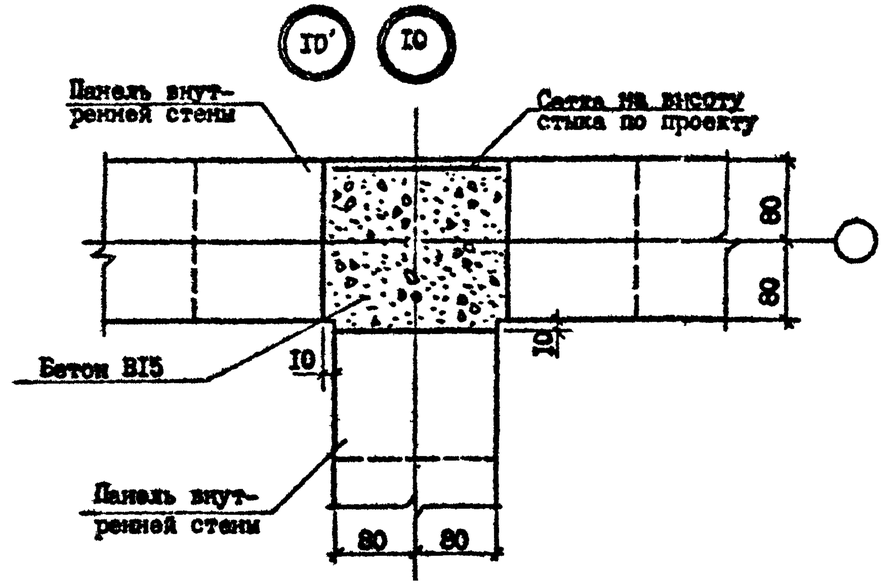

№ Узла	Марка	Наименование	Кол.	Масса ед., кг	Масса, кг
9	-	Бетон В15, $м^3/м$	0,062	-	-
9'	-	Бетон В15, $м^3/м$	0,062	-	-
10	-	Бетон В15, $м^3/м$	0,055	-	-
	-	Сетка $\frac{ВрI-100}{ВрI-100}$, кг/м	0,047	-	-
10'	-	Бетон В15, $м^3/м$	0,055	-	-
	-	Сетка $\frac{ВрI-100}{ВрI-100}$, кг/м	0,047	-	-

Арматура: класса ВрI по ГОСТ 6727-80*.

Разраб.	Даниелов			1.090.1-7с.7-3 07
Проверил	Шелия			
ГИП	Бурджанадзе			
Нач.отд.	Бахтадзе			УЗЕЛ 9, 10
Н.контр.	Матжарян			

Стадия	Лист	Листов
Р		1

ТбилЗНИИЭП

Инв. № подл. | Подпись и дата | Взам. инв. №

Копировал | Формат А3

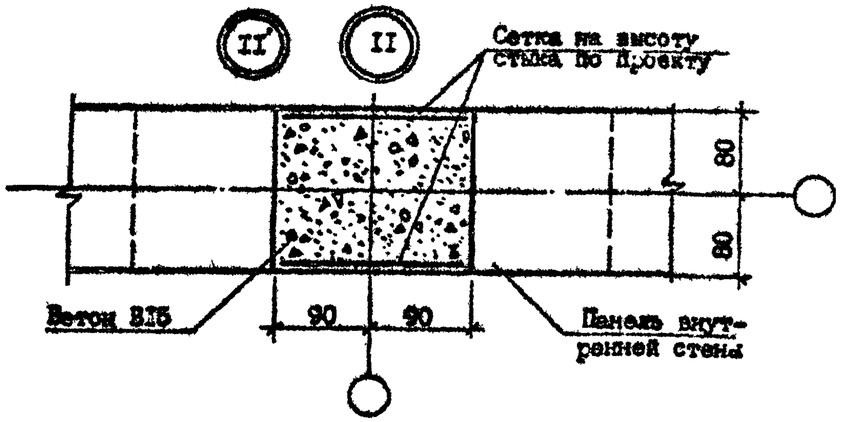

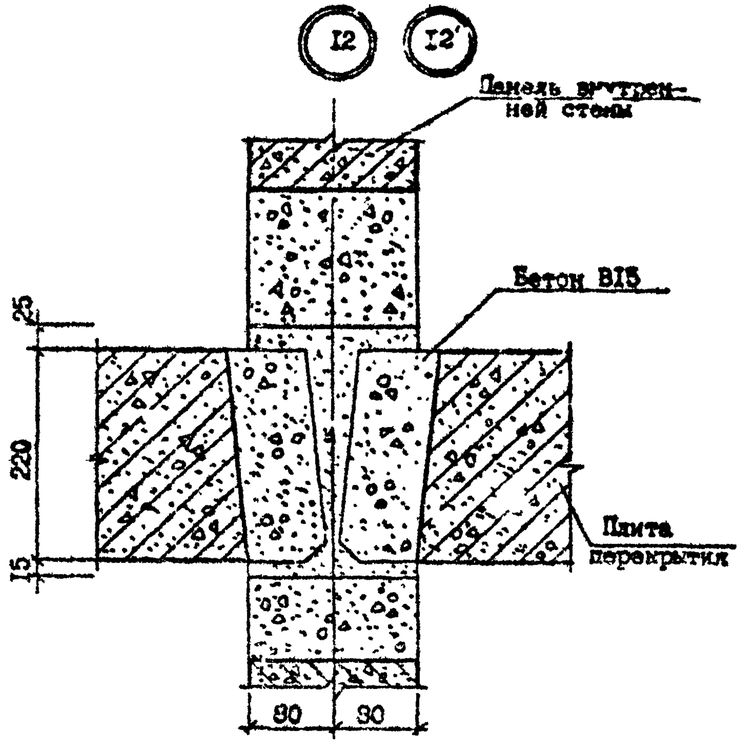

№ Узла	Марка	Наименование	Кол.	Масса ед., кг	Масса, кг
II	-	Бетон В15, $м^3$	0,047	-	-
	-	Сетка $\frac{5ВрI-100}{5ВрI-100}$, кг/м	2,20	-	-
II'	-	Бетон В15, $м^3$	0,047	-	-
	-	Сетка $\frac{5ВрI-100}{5ВрI-100}$, кг/м	2,20	-	-
I2	-	Бетон В15, $м^3$	0,035	-	-
I2'	-	Бетон В15, $м^3$	0,035	-	-

Арматура: класса ВрI по ГОСТ 6727-80*.

Разраб.	Даниелов			I.090.I-7с.7-3 08
Проверил	Целия			
ГИП	Бурджиладзе			
Нач.отд.	Бахтадзе			УЗЕЛ II, I2
Н.контр.	Маркарян			

Стадия	Лист	Листов
Р		I

ТбилЗНИИЭП

Т.К. 1.090.1-7с вып.1-3

Инв. № подл. | Подпись и дата | Взам. инв. №

Копировал

Формат А3

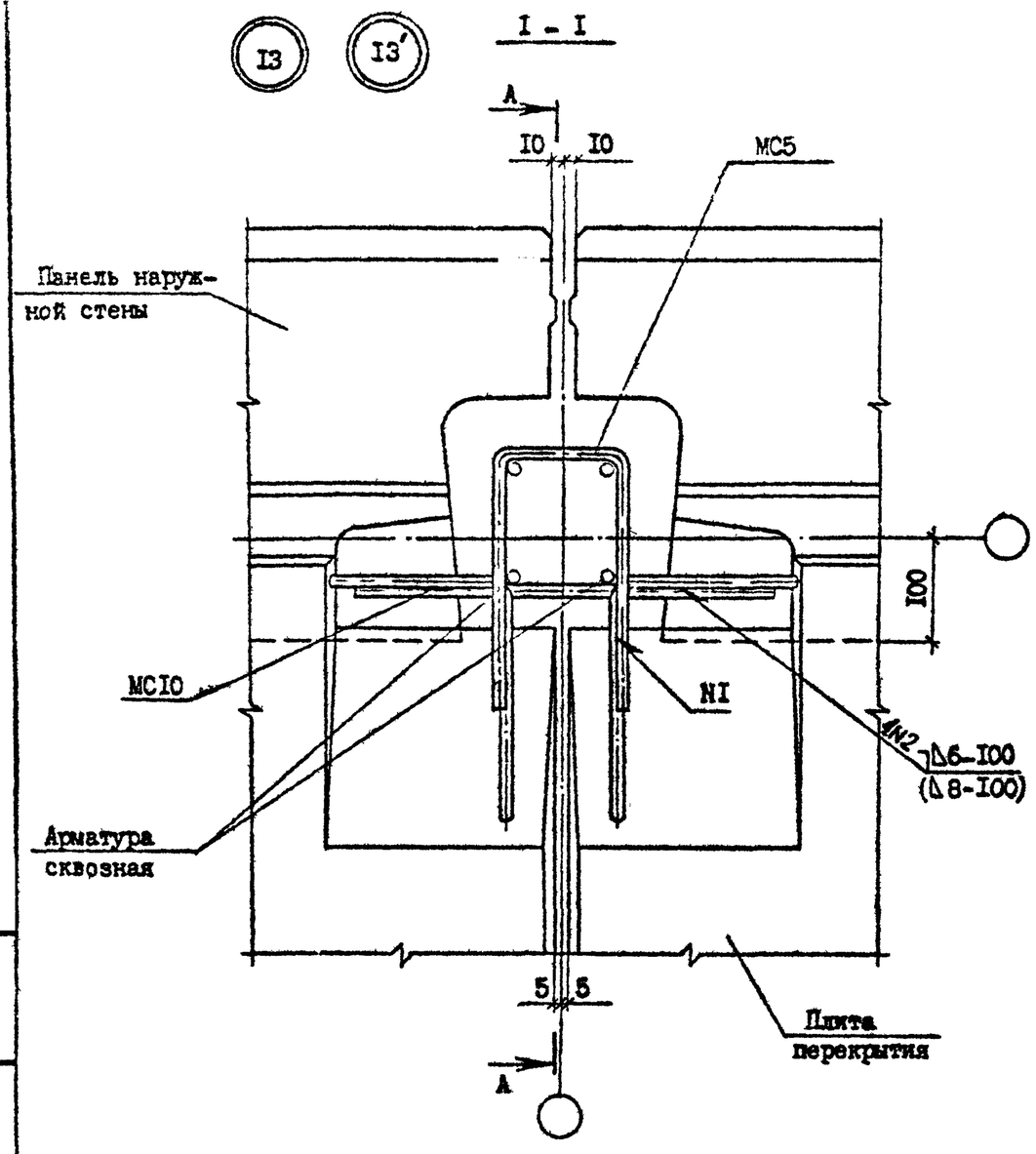

№ Узла	Марка	Наименование	Кол.	Масса ед., кг	Масса, кг
13	МС7	Ф10 AI, L =300	1	0,19	1,20
	МС10	Ф10 AI, L =400	1	0,25	
	МС5	Ф10 AI, L =620	2	0,38	
13'	МС7	Ф14 AI, L =300	1	0,36	1,68
	МС10	Ф14 AI, L =400	1	0,48	
	МС5	Ф10 AI, L =620	2	0,38	

Арматура: класса AI по ГОСТ 5781-82*.

Сечение А-А см. документ 10 лист 2

Разраб.	Даниелок		14.09.90	I.090.I-7с.7-3 09		
Проверил	Шелия		14.09.90			
ГИП	Бурджанадзе		14.09.90			
Нач.отд.	Бахтадзе		14.09.90	УЗЕЛ 13	Стадия: Р	Лист	Листов 1
Н.контр.	Маркарян		14.09.90		ТбилЗНИИЭП	

Т.П. 1.090.1-7с вып. 1-3

Инв. № подл. | Подпись и дата | Взам. инв. №

Копировал | Формат А3

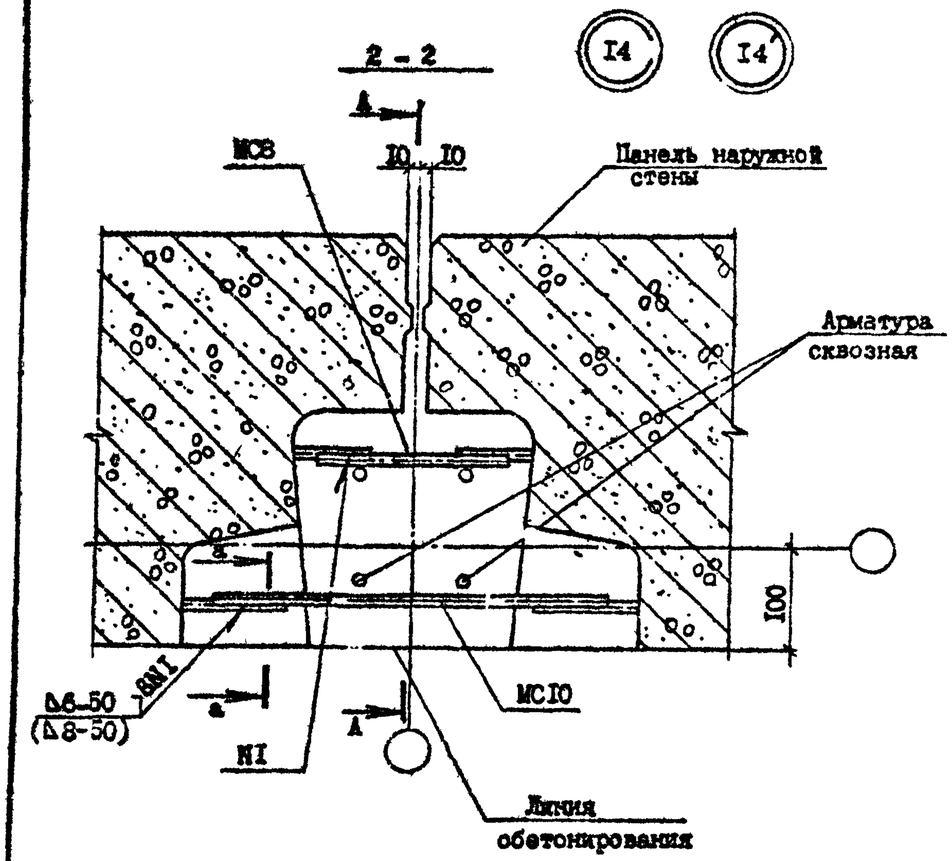

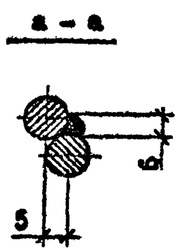

№ Узла	Масса	Наименование	Кол.	Масса ед., кг	Масса, кг
I4	МС8	ФI0 AI, L =I70	I	0,II	0,36
	МСI0	ФI0 AI, L =400	I	0,25	
I4'	МС8	ФI4 AI, L =I70	I	0,2I	0,69
	МСI0	ФI4 AI, L =400	I	0,48	

Арматура: класса AI по ГОСТ 578I-82*.

Разраб.	Даниелов		4.10.90	I.090.I-7с.7-3 I0			
Проверил	Шелия		14.10.90				
ГИП	Бурджанадзе		14.10.90	УЗЕЛ I4	Стадия	Лист	Листов
Нач.отд.	Бахтадзе		14.10.90		Р	I	2
					ТбилЗНИИЭП		
Н.контр.	Маркарян		14.10.90				

Копировал

Формат А3

Инв. № подл. | Подпись и дата | Взам. инв. №

Т.К. 1.090.1-7с вып. 7-3

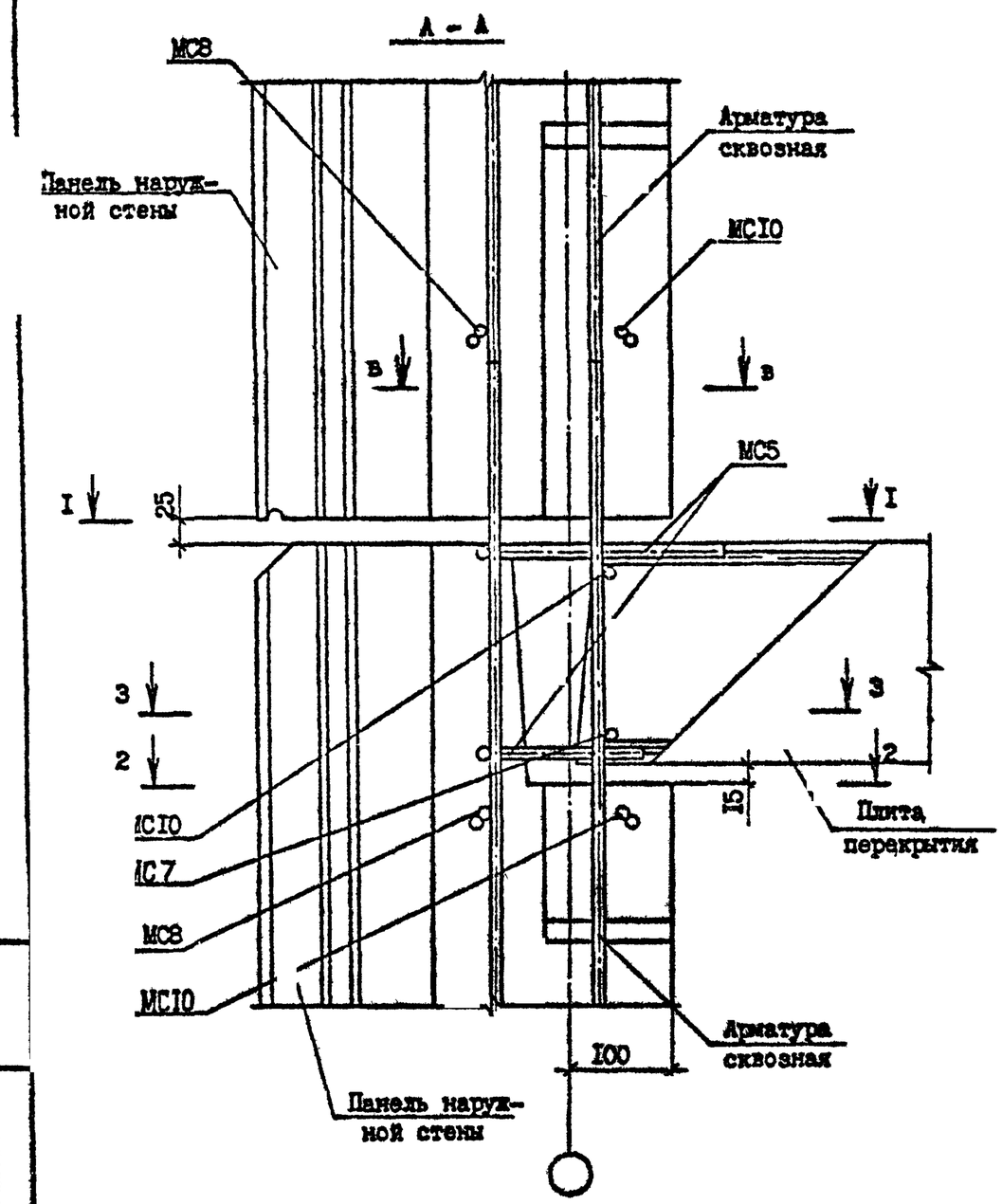

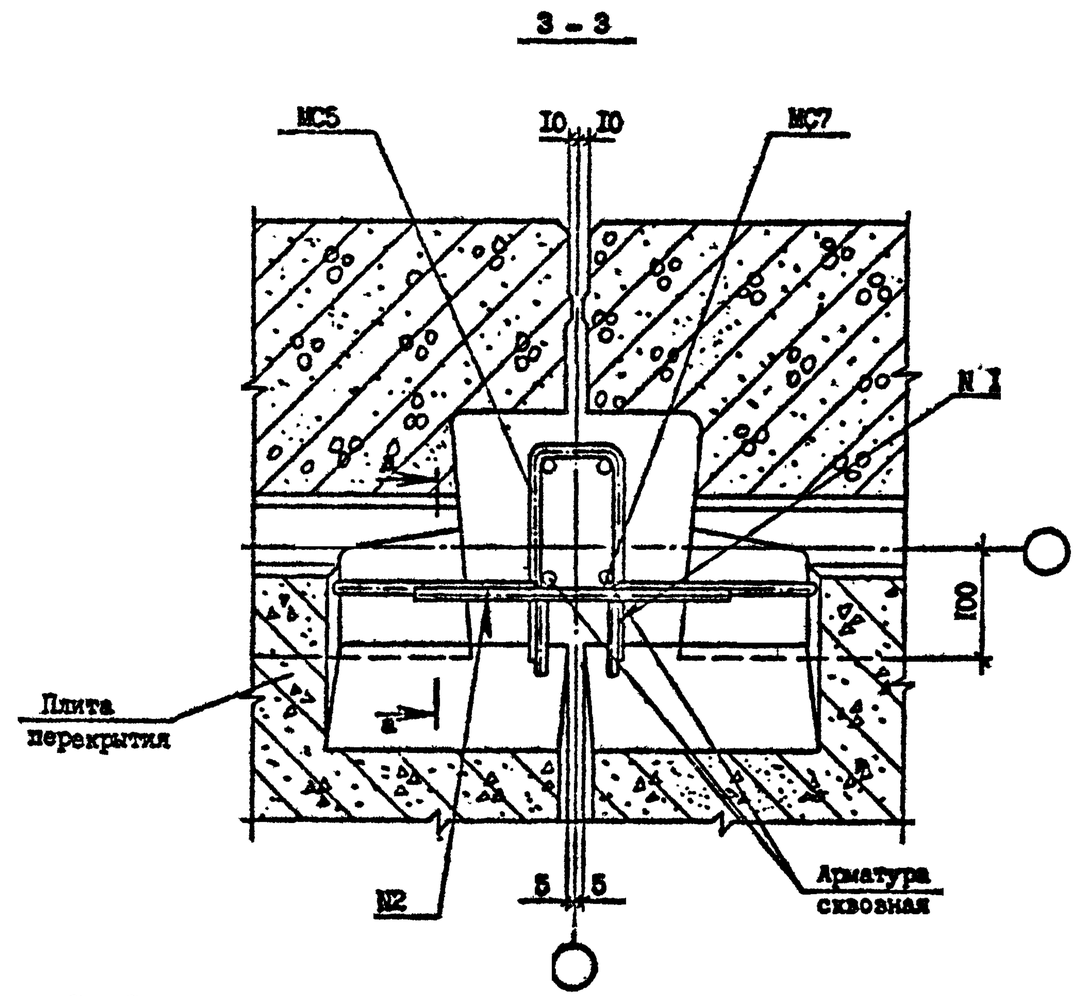

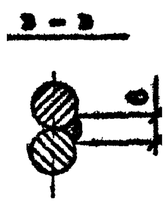

Сечение а-а см. лист I

Инв. N подл.	Подпись и дата	Взам. инв. N	

I.090.I-7с.7-3 I0	Лист 2

Копировал Формат А3

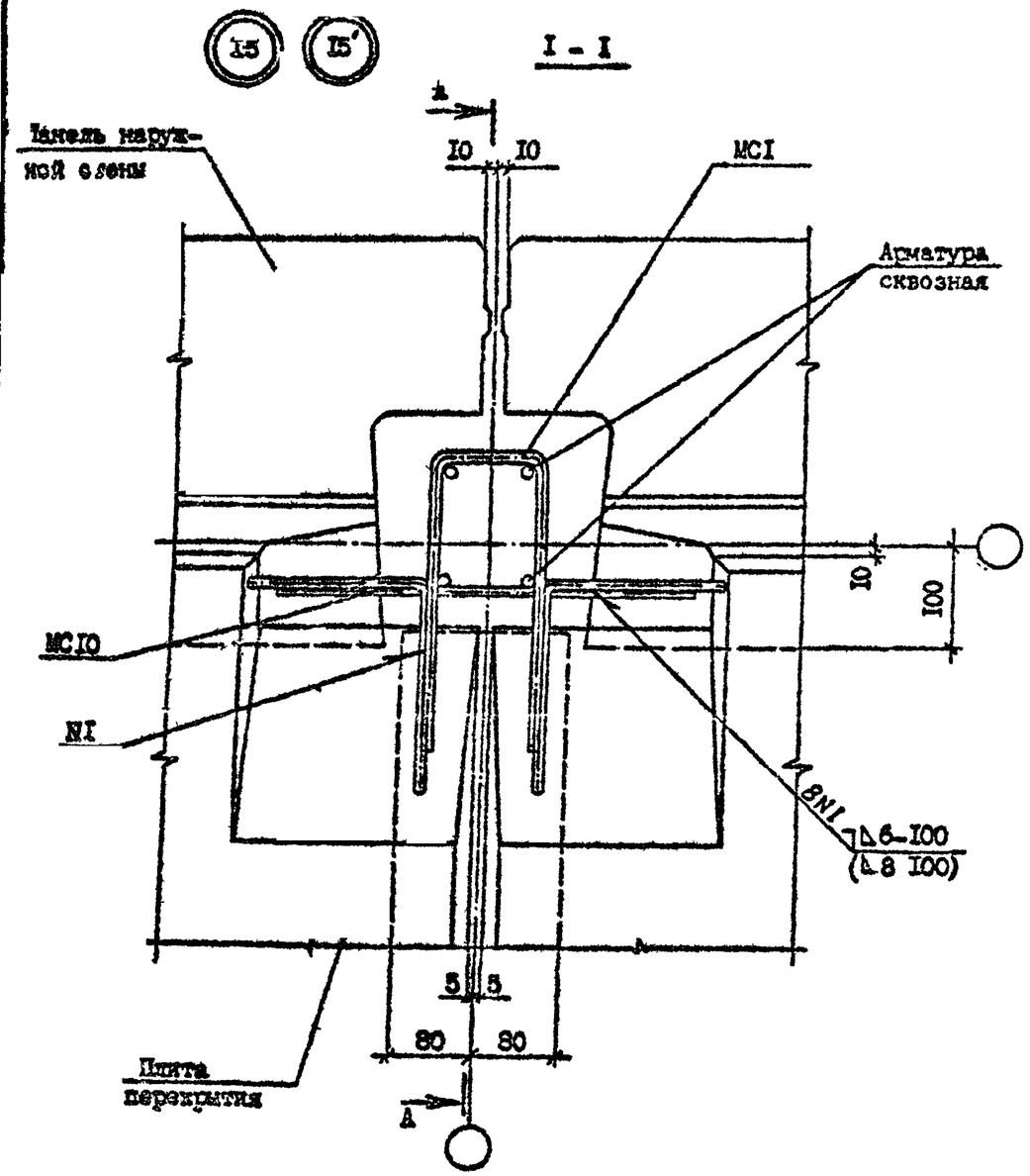

№ Узла	Марка	Наименование	Кол.	Масса ед., кг	Масса, кг
15	MC1	Ф10 AI, L =600	2	0,37	0,62
	MC10	Ф10 AI, L =400	2	0,25	
15'	MC1	Ф14 AI, L =600	2	0,72	1,20
	MC10	Ф14 AI, L =400	2	0,48	

Арматура: класса AI по ГОСТ 5781-82*.

Сечение А-А см. документ 12 лист 2.

Разраб.	Даниелова			1.090.1-7с.7-3 II		
Проверил	Шелия					
ГИП	Бурджанадзе					
Нач.отд.	Бахтадзе			УЗЕЛ 15	Стадия	Лист	Листов
					Р		1
					ТбилЗНИИЭП		
Н.контр.	Маржанян						

Инв. № подл. | Подпись и дата | Взам. инв. №

Копировал

Формат А3

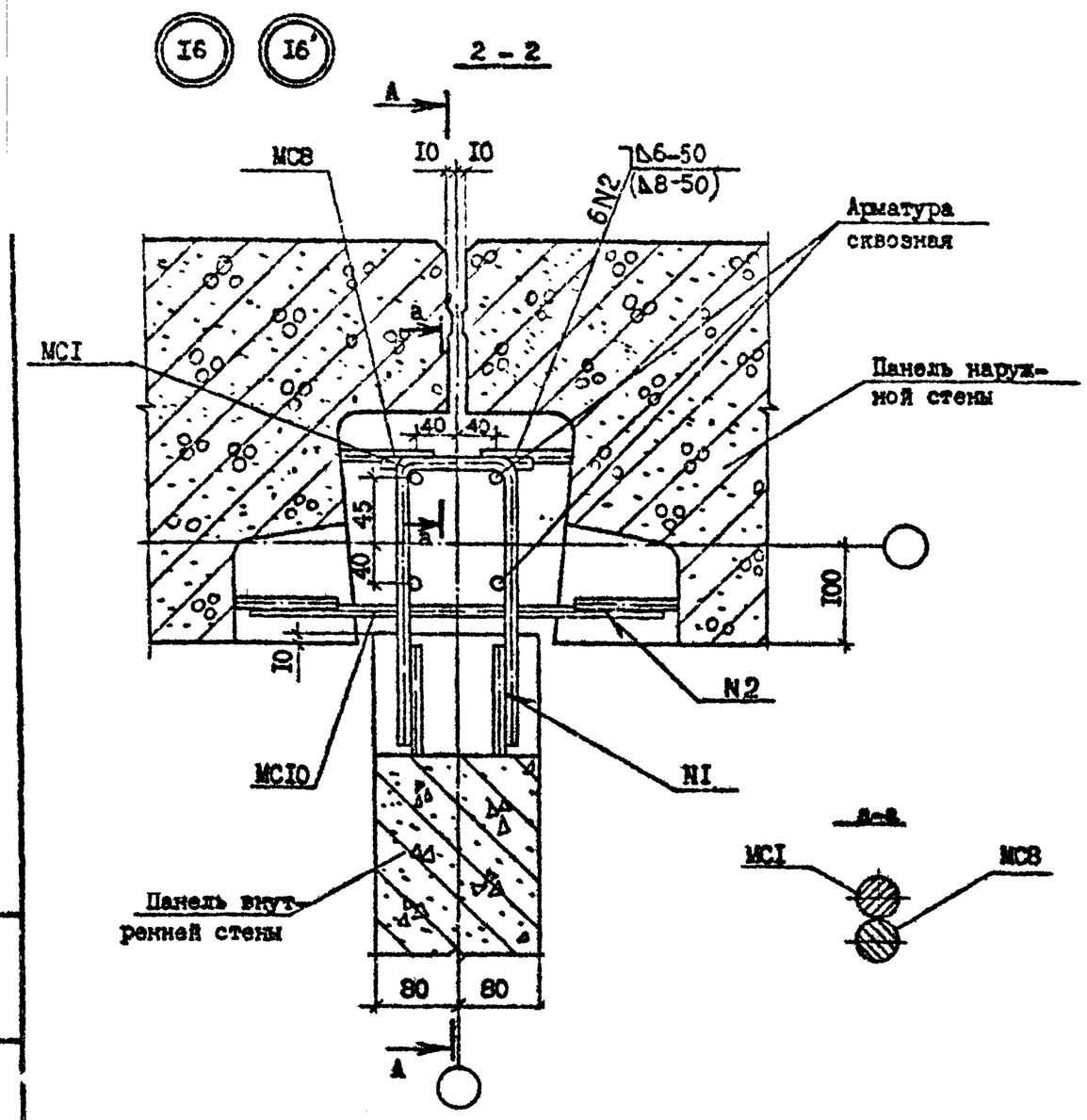

№ Узла	Марка	Наименование	Кол.	Масса ед., кг	Масса, кг
I6	MCI	ФI0 AI, L=600	I	0,37	0,48
	MC8	ФI0 AI, L=I70	I	0,II	
I6	MCI	ФI4 AI, L=600	I	0,72	0,93
	MC8	ФI4 AI, L=I70	I	0,2I	

Арматура: класса AI по ГОСТ 5781-82*.

Разраб.	Данилова			I.090.I-7с.7-3 I2
Проверил	Шелия			
ГИП	Бурджанадзе			
Нач.отд.	Бахтадзе			УЗЕЛ I6
Н.контр.	Маркарян			

Стадия	Лист	Листов
Р	I	2

ЦНИИЭП

Копировал

Формат А3

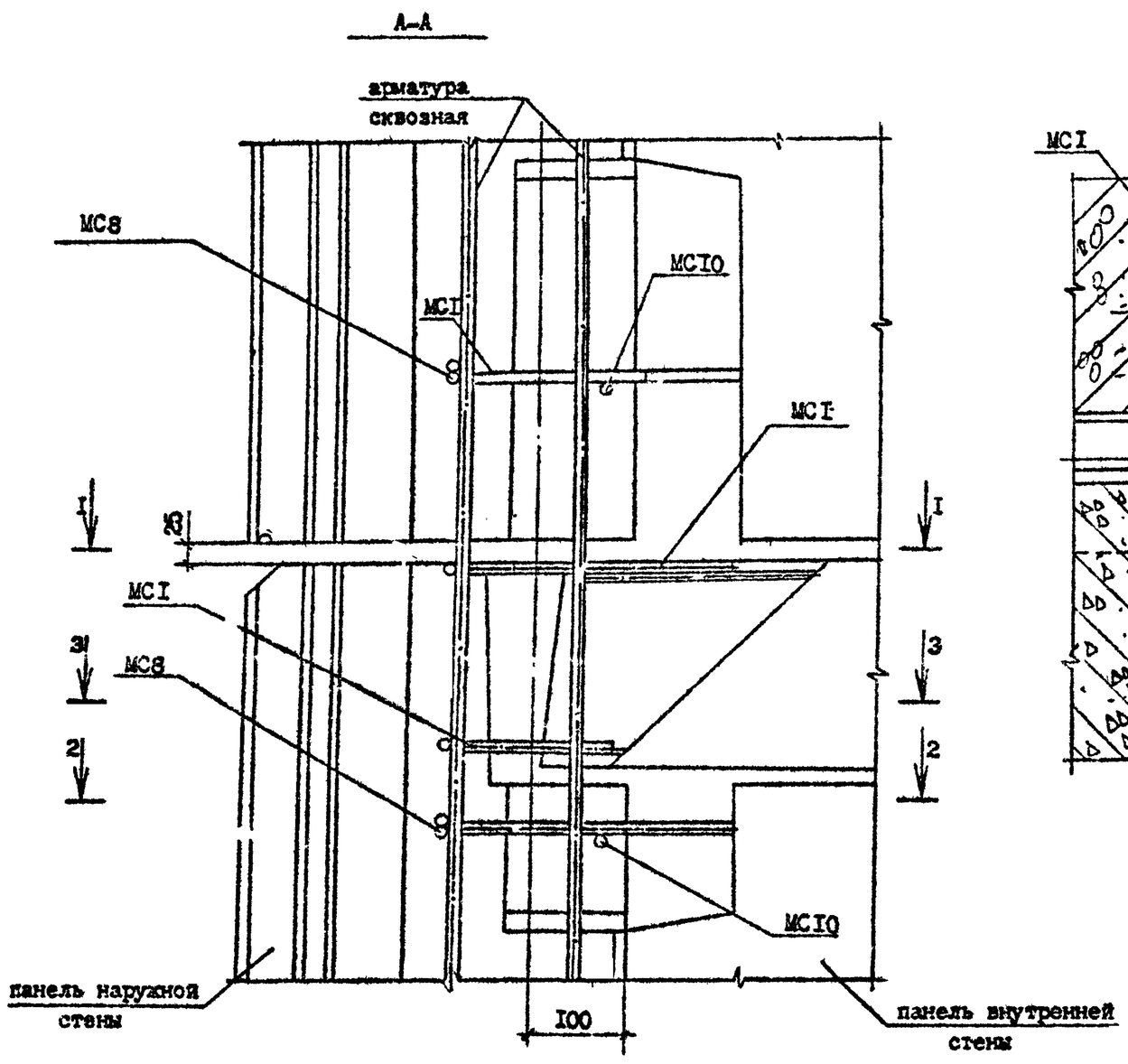

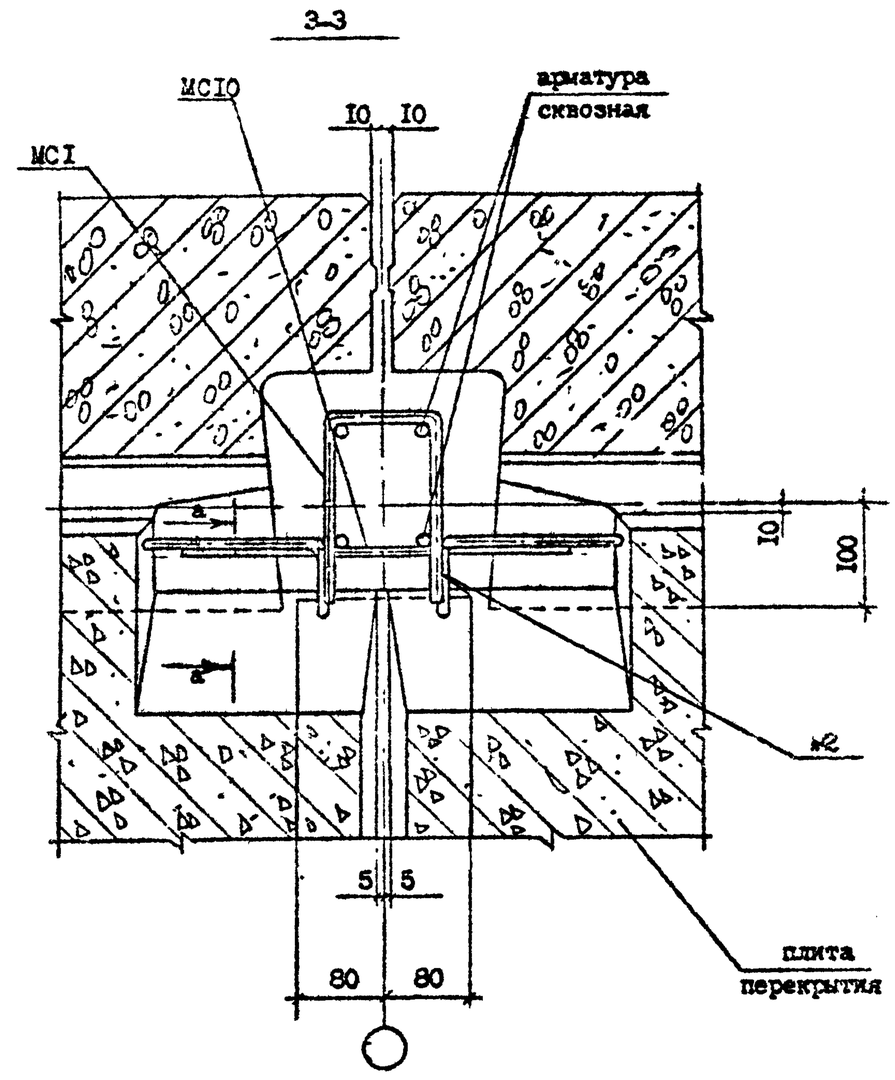

Сечение а-а см. лист I

Т.К. 1090.1-7с вып. 1-3

Инв. № подл. | Подпись и дата | Взам. инв. №

Копировал Формат А3

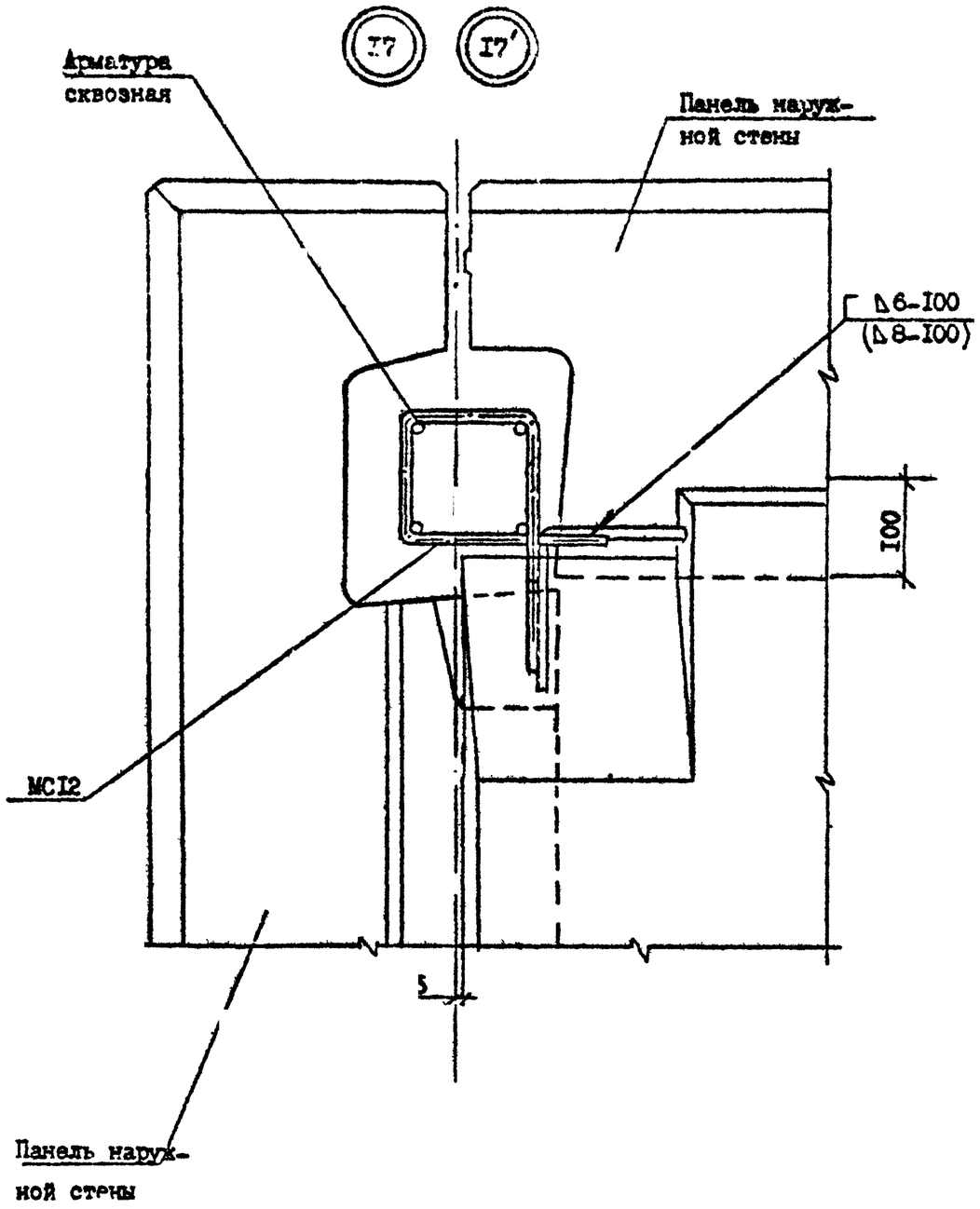

№ Узла	Марка	Наименование	Кол.	Масса ед., кг	Масса, кг
17	МС12	Ф10 АI, L=720	I	0,50	0,50
17'	МС12	Ф10 АI, L=720	I	0,50	0,50

Арматура: класса АI по ГОСТ 5781-82*.

Сечение А-А см. документ 15 лист 2.

Разраб.	Даниелов			I.090.I-7с.7-3 I3		
Проверил	Шелия					
ГИП	Бурджанадзе					
Нач.отд.	Бахтадзе			УЗЕЛ 17	Стадия Р	Лист	Листов 1
Н.контр.	Маркарян				ТбилЗНИИЭП	

Инв. № подл. | Подпись и дата | Взам. инв. №

Копировал

Формат А3.

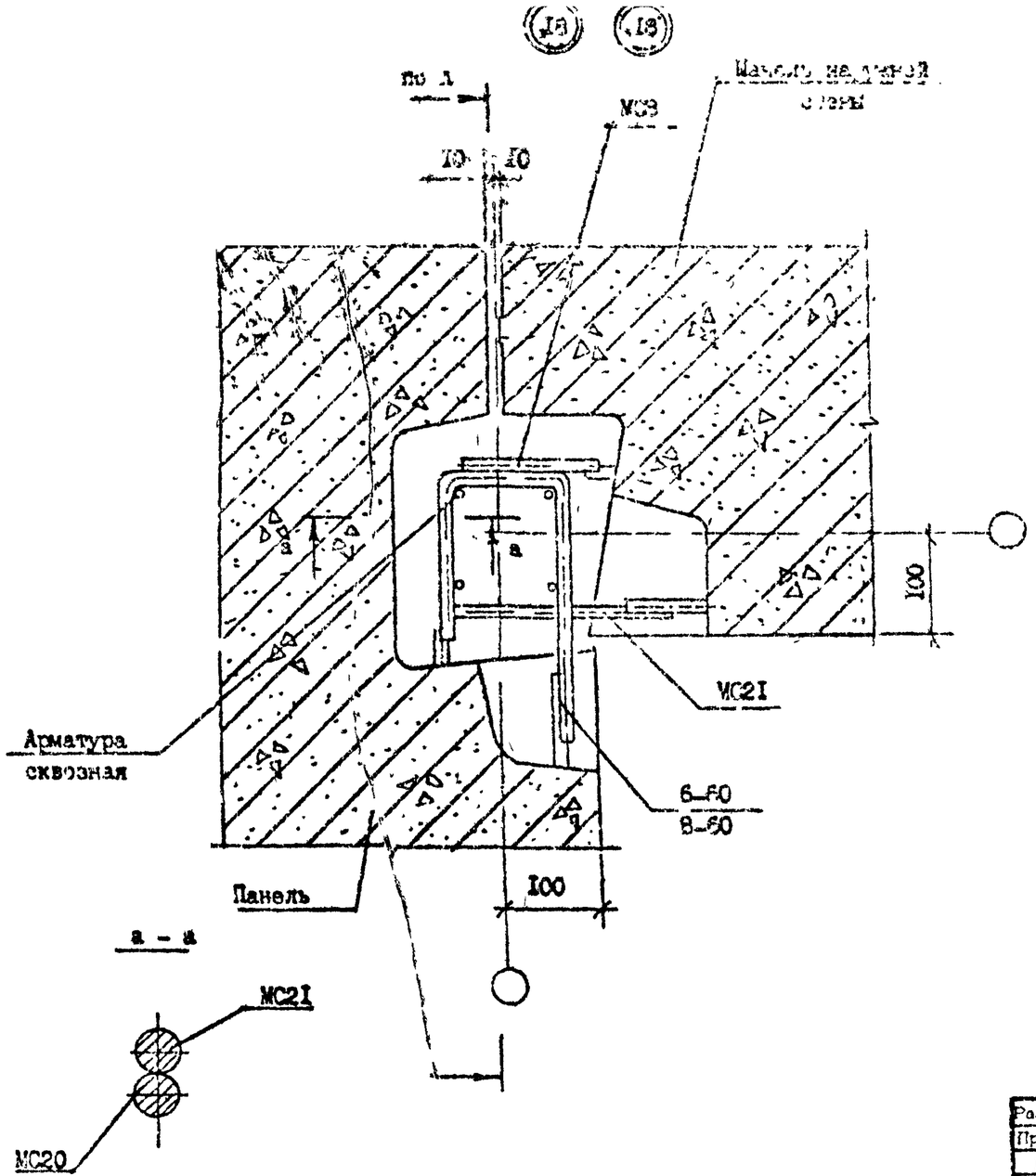

№ узла	Марка	Наименование		Уст.	Масса, кг	Масса, т
I8	МС8	Ф10 АI,	L =170	I	0,II	0,09
	МС20	Ф10 АI,	L =400	I	0,52	
	МС2I	Ф10 АI,	L =260	I	0,36	
I9	МС8	Ф14 АI,	L =170	I	0,22	0,10
	МС20	Ф10 АI,	L =400	I	0,52	
	МС2I	Ф10 АI,	L =260	I	0,36	

Арматура: класса АI по ГОСТ 5781-82*.

Разраб.	Даниелов		14.10.90
Проверил	Шелия		14.10.90
ГИП	Бурджанадзе		14.10.90
Нач.отд.	Бахтадзе		14.10.90
Н.контр.	Маркарян		14.10.90

I.090.I-7с.7-3 I4

УЗЕЛ I8

Стадия	Лист	Листов
Р		I

ТбилЗНИИЭП

Инв. № подл. | Подпись и дата | Взам. инв. №

Копировал

Формат А3

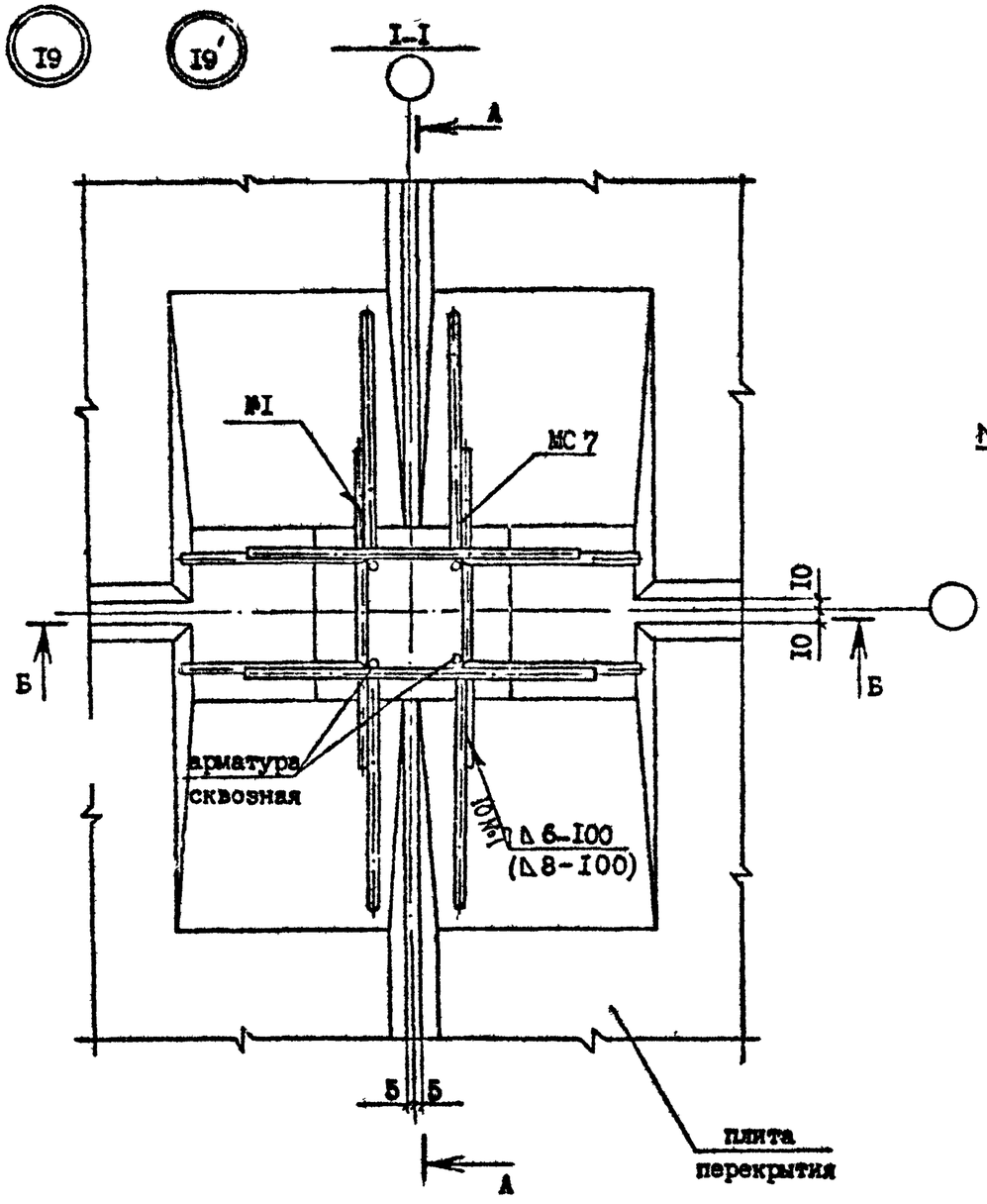

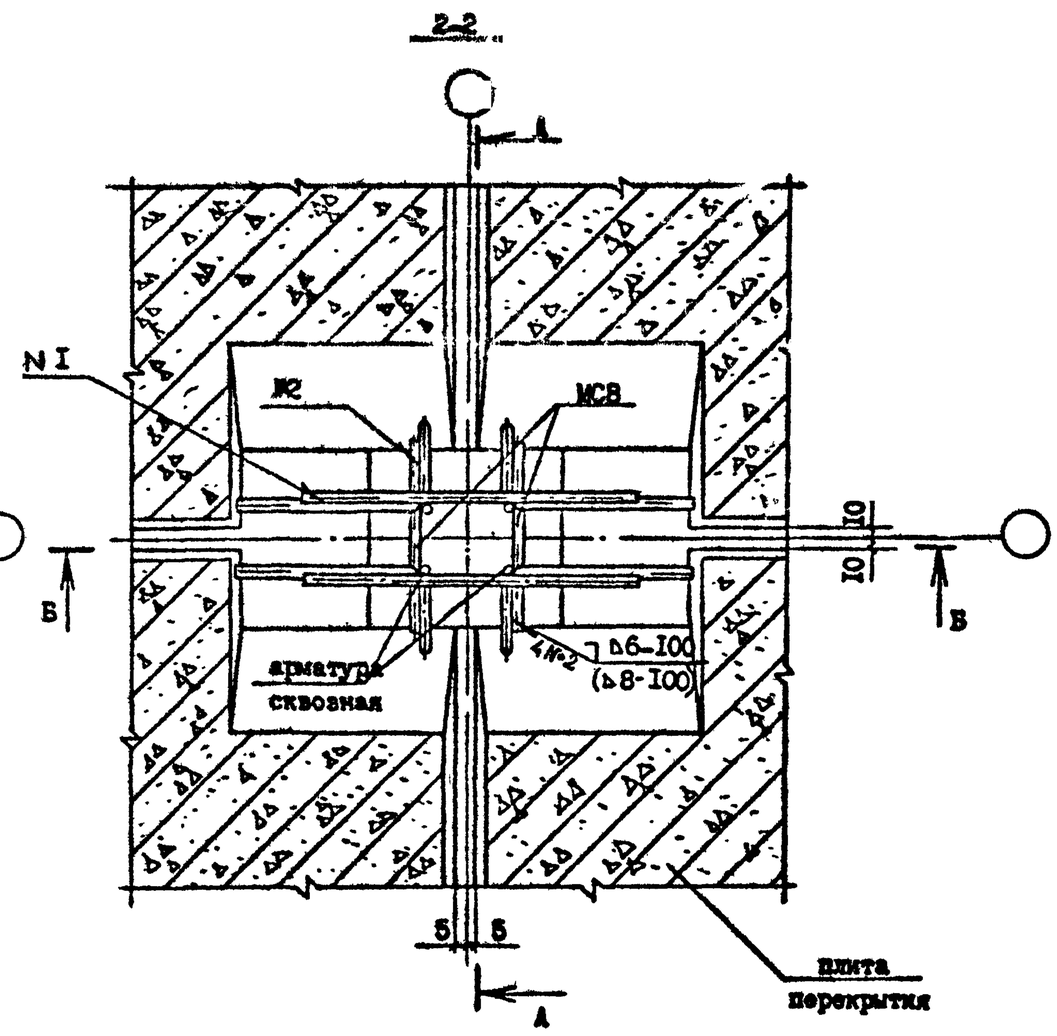

Арматура: класса AI по ГОСТ 5781-82*.

№ Узла	Марка	Наименование	Кол.	Масса ед., кг	Масса, кг
19	МС7	ФI0 AI, L =300	6	0,19	I,I4
19'	МС7	ФI4 AI, L =300	6	0,19	I,I4

Разраб.	Даниелов			I.090.I-7с.7-3 I5		
Провери.	Щепия					
ГИП	Бурджанадзе					
Нач.отд.	Бахтадзе			УЗЕЛ I9	Стадия	Лист	Листов
					Р	I	2
Н.контр.	Маркарян				ТбилЗНИИЭП		

Взам.инв. № | Подпись и дата | Инв.№подл.

Копировал | Формат А3

Т.П. 1.090.1-7с вып. 7-3 Копия верна

А — А

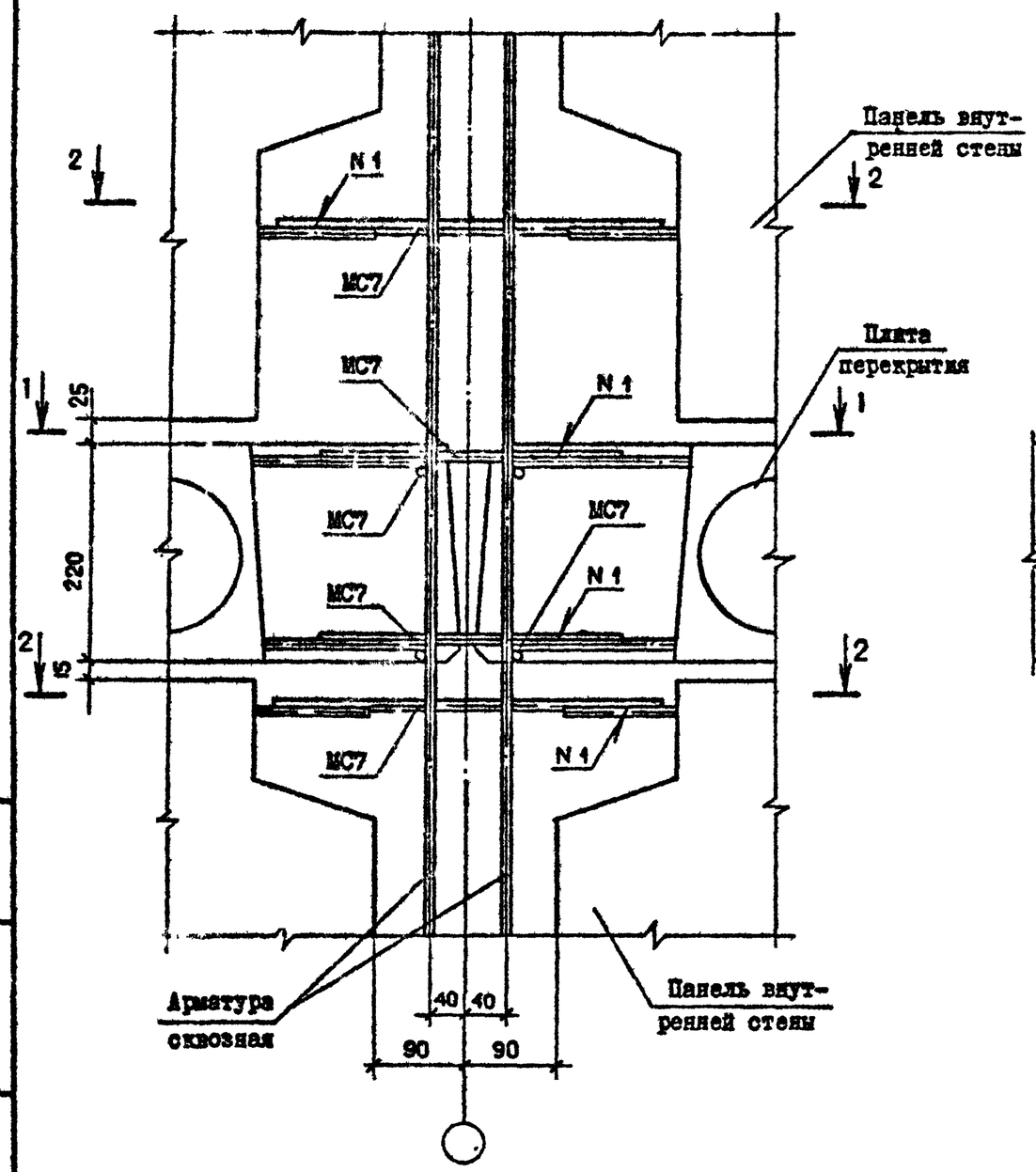

Б — Б

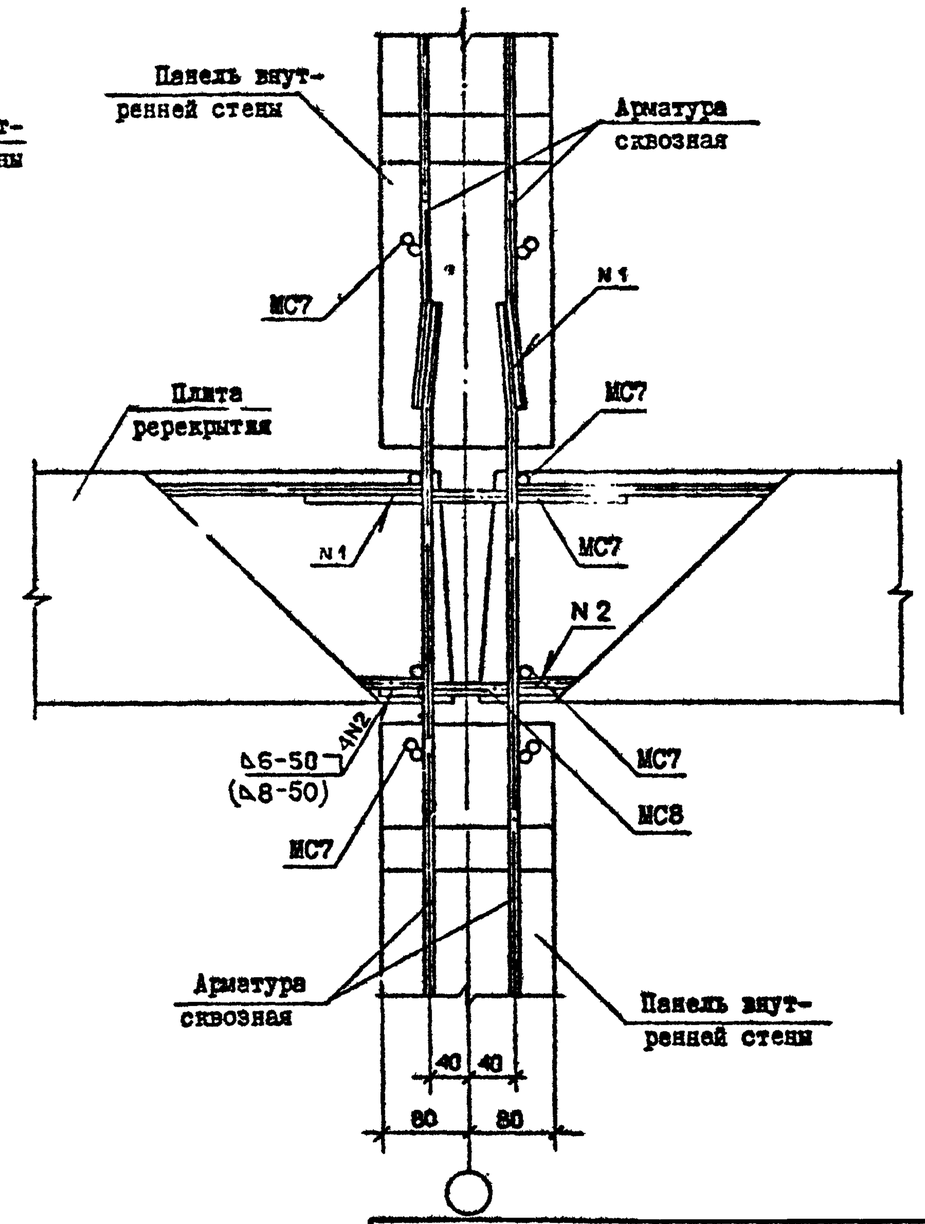

Инв. № подл.	Подпись и дата	Взам. инв. №

I.090.I-7с.7-3 I5

Лист 2

Копировал

Формат А3

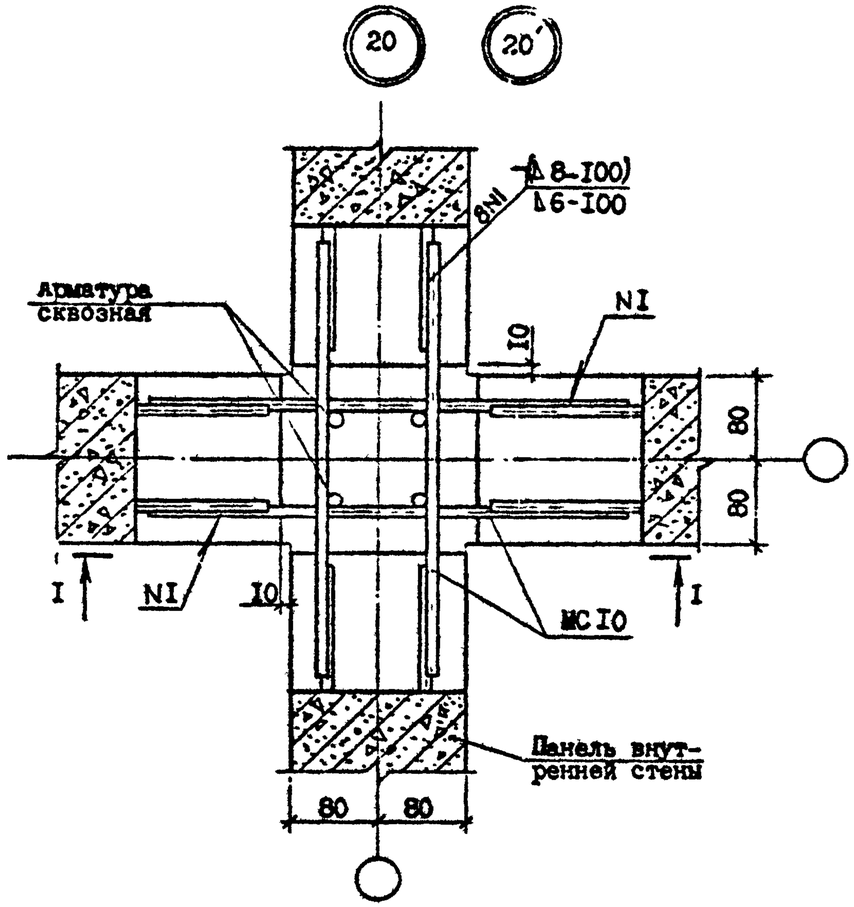

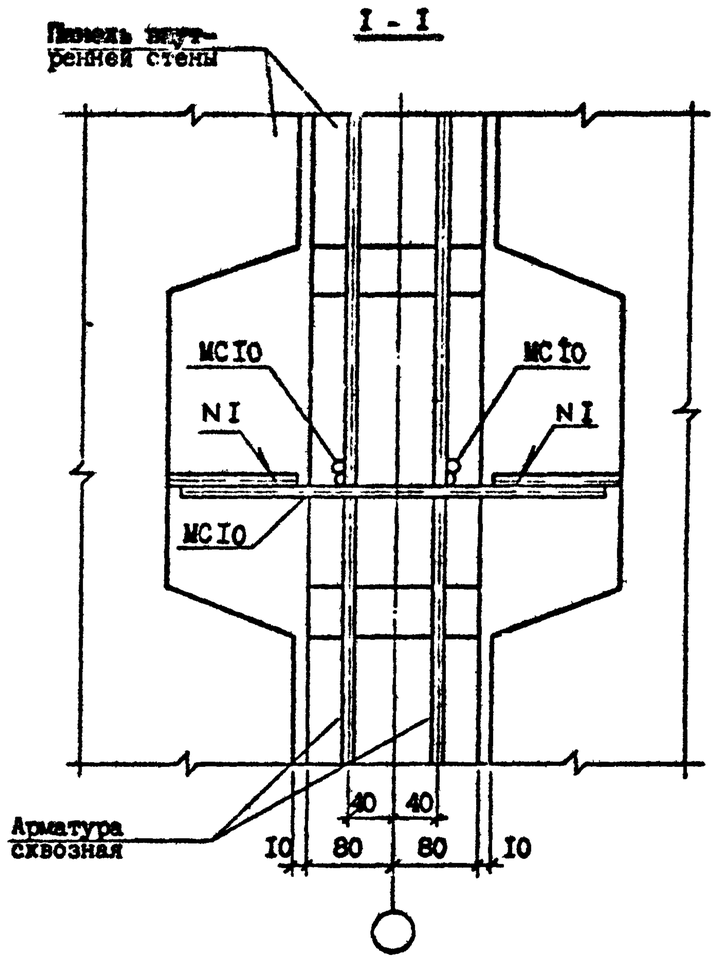

№ Узла	Марка	Наименование	Кол.	Масса ед., кг	Масса, кг
20	MC10	Ф10 AI, L=400	4	0,25	I,00
20'	MC10	Ф14 AI, L=400	4	0,48	I,92

Арматура: класса AI по ГОСТ 5781-82*.

Разраб.	Даниелов		14.09	I.090.I-7с.7-3 I6		
Проверил	Шелия		14.09			
ГИП	Бурджанадзе		14.09			
Нач.отд.	Бахтадзе		14.09	УЗЕЛ 20	Стадия	Лист	Листов
					Р		I
					ТбилЗНИИЭП		
Н.контр.	Маркарян		14.09				

Т.п. I.090.I-7с вып. 7-3

Инв. № подл. | Подпись и дата | Взам. инв. №

Копировал

Формат А3

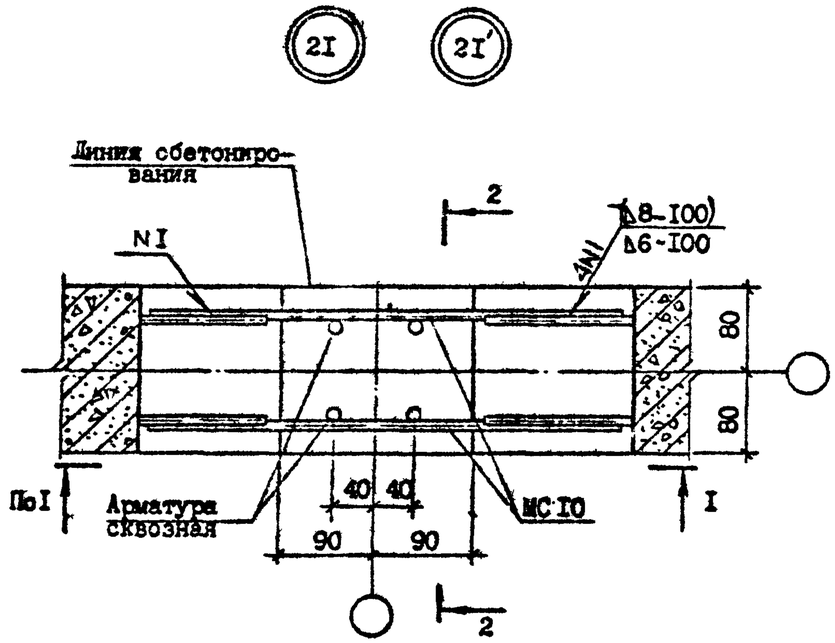

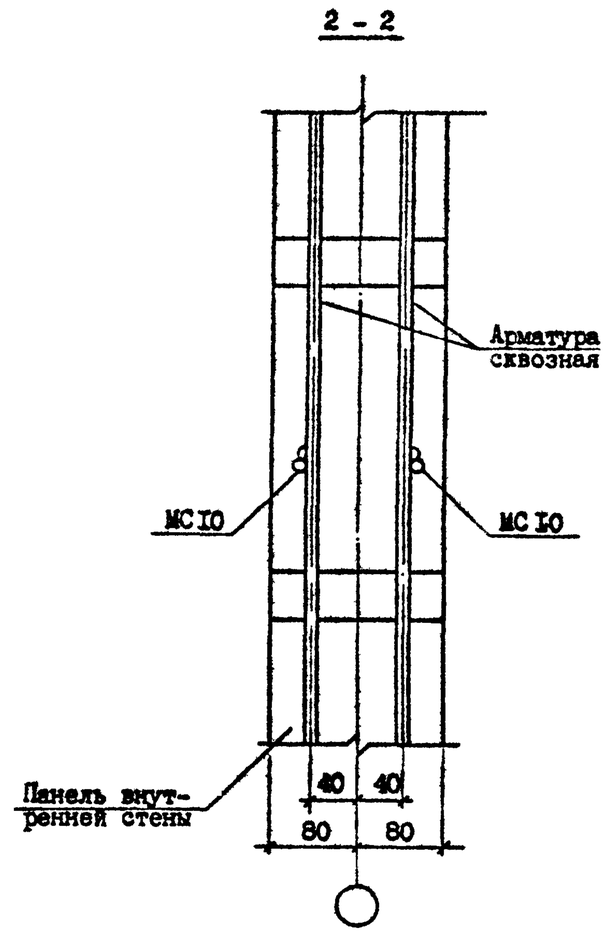

Р Узла	Мар. а	Наименование	Кол.	Масса ед., кг	Масса кг
21	МС10	Ф10 АI, L =400	2	0,25	0,50
21	МС10	Ф10 АI, L =400	2		

Арматура: класса АI по ГОСТ 5781-82*.

Сечение I - I см. документ I6

Разраб.	Даниелов		14.10.90	I.090.I-7с.7-3 I7		
Проверил	Щелия		14.10.90			
ГИП	Бурдженадзе		14.10.90			
Нач.отд.	Бахтадзе		14.10.90	УЗКЛ 21	Стадия	Лист	Листов
					Р		I
					ТбилЗНИИЭП		
Н.контр.	Маркарян		14.10.90				

Т.К. 1.090.1-7с. бит. 7-3

Инв. № подл. | Подпись и дата | Взам. инв. №

Копировал

Формат А3

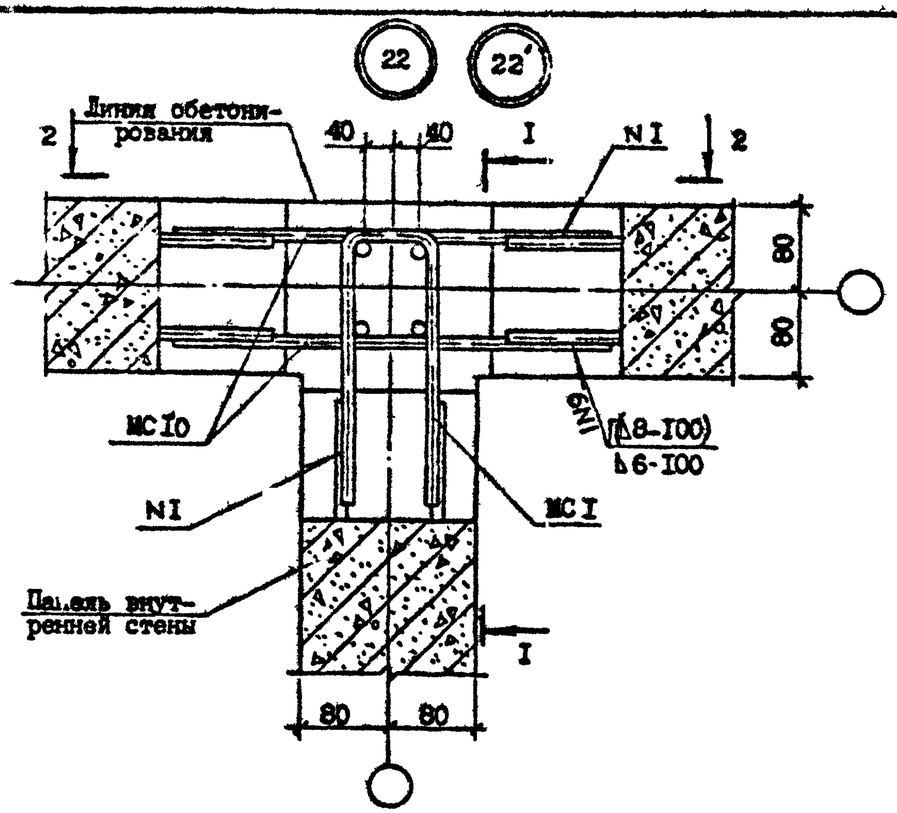

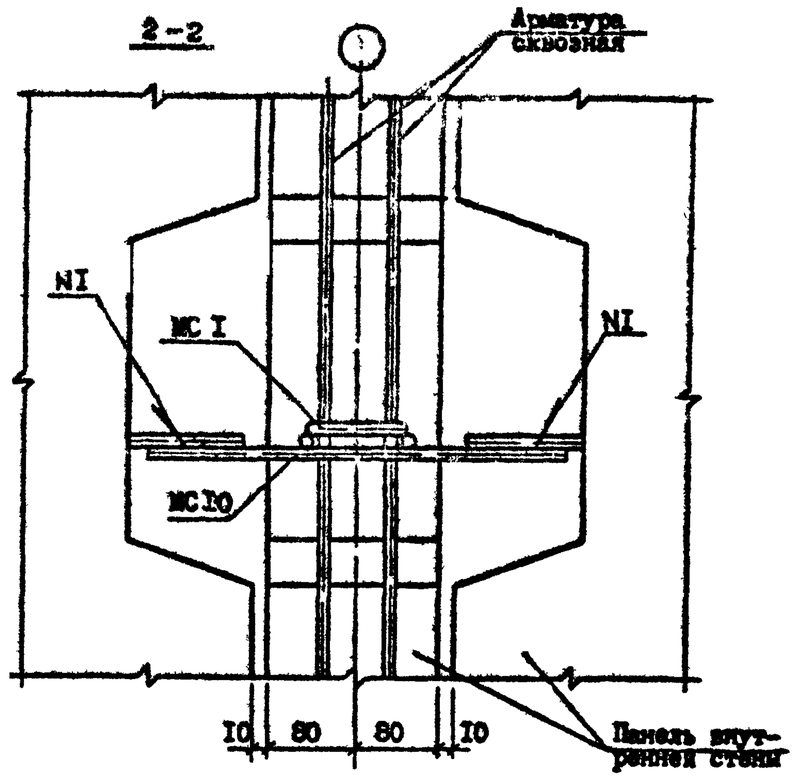

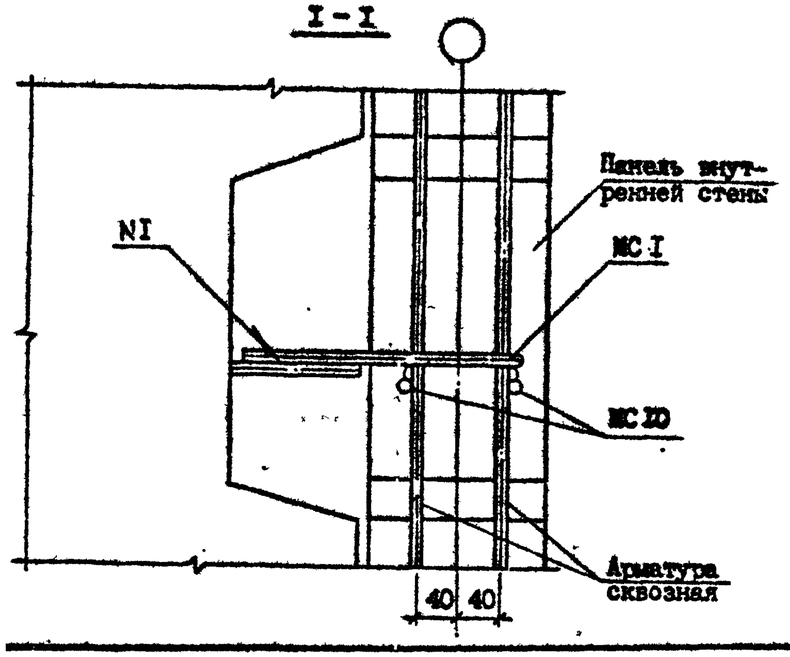

Р Узла	Марка	Наименование	Кол.	Масса ед., кг	Масса, кг
22	МСI	Ф10 AI, L=600	I	0,37	0,87
	МС10	Ф10 AI, L=400	2	0,25	
22	МСI	Ф14 AI, L=600	I	0,72	I,68
	МС10	Ф14 AI, L=400	2	0,48	

Арматура: класса AI по ГОСТ 5781-82*.

Разраб.	Дзиндзихашвили			I.090.I-7с.7-3 IB
Проверил	Шелия			
ГИП	Бурдиашвили			
Нач.отд.	Бахтадзе			УЗЕЛ 22
Н.контр.	Маркарян			

Стадия	Лист	Листов
Р		I

ТбилЗНИИЭП

Инв. № подл. | Подпись и дата | Взам. инв. №

Копировал | Формат А3

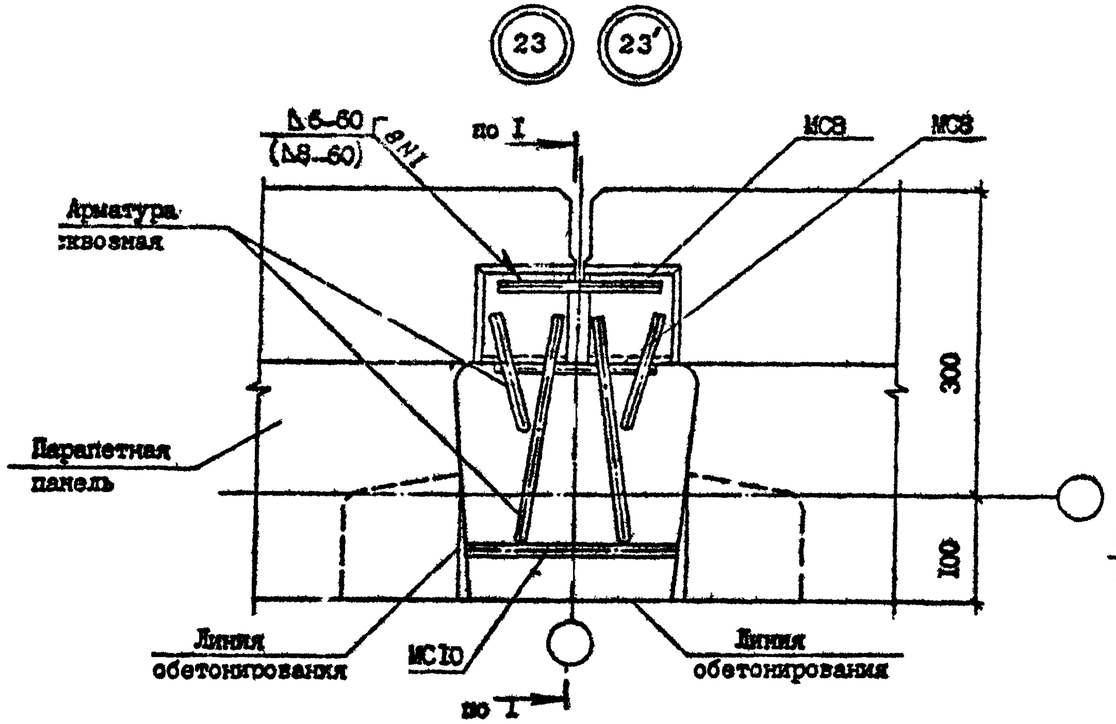

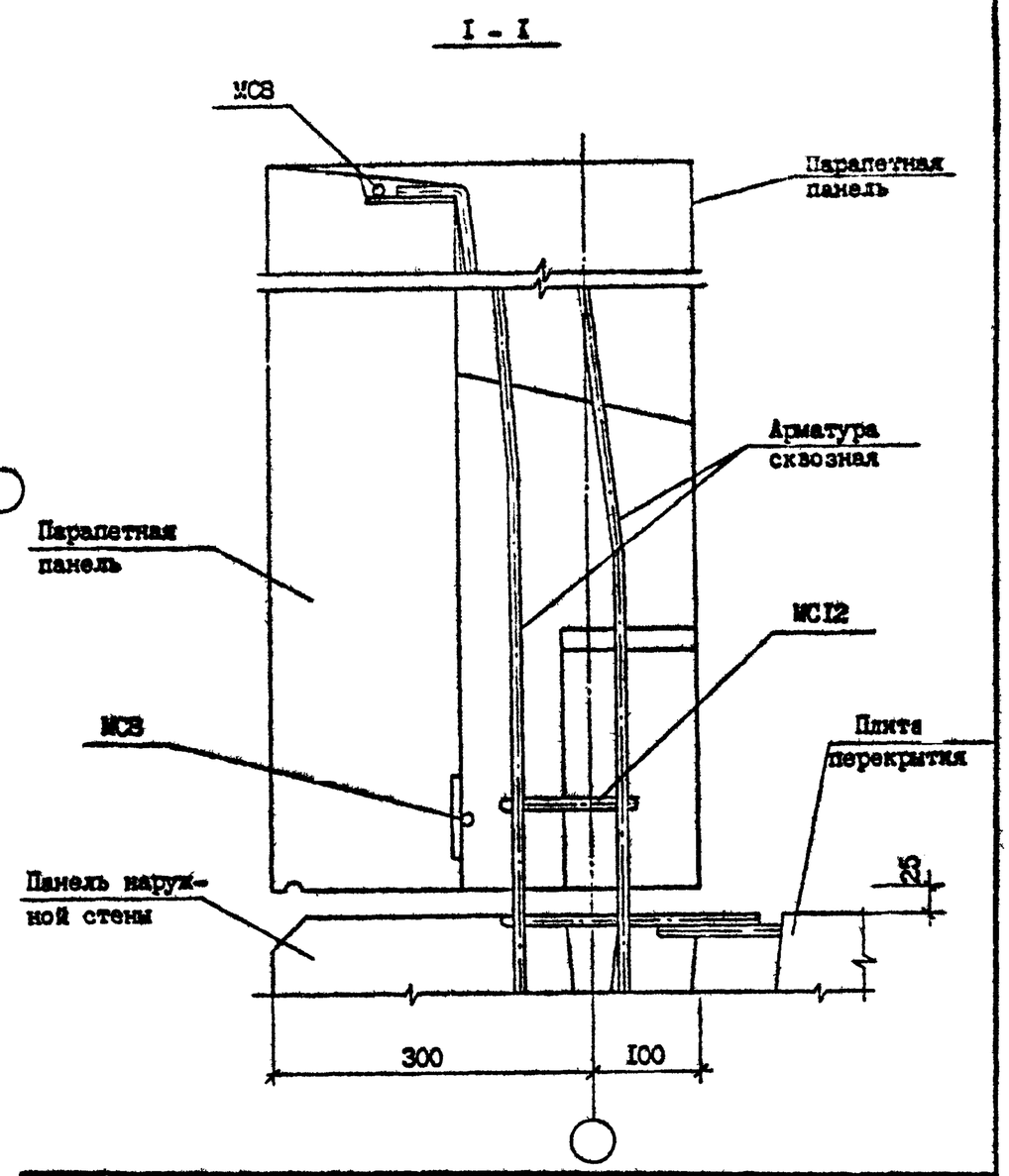

№ Узла	Марка	Наименование	Кол.	Масса ед., кг	Масса кг
23	МС8	ФI0 AI, L=I70	2	0,II	0,47
	МСI0	ФI0 AI, L=400	I	0,25	
23′	МС8	ФI4 AI, L=I70	2	0,2I	0,90
	МСI0	ФI4 AI, L=400	I	0,48	

Арматура: класса AI по ГОСТ 578I-82*.

Разраб.	Даниелов		18.10.86
Проверил	Шелия		18.10.86
ГИП	Буржанадзе		18.10.86
Нач.отд.	Бахтадзе		18.10.86
Н.контр.	Маркарян		18.10.86

I.090.I-7с.723 I9

ЗЕП 23

Стадия	Лист	Листов
Р		I

ТбилЗНИИЭП

Т.К. 1090 I-7с вып 7-3

Инв. № подл. | Подпись и дата | Взам. инв. №

Копировал

Формат А3

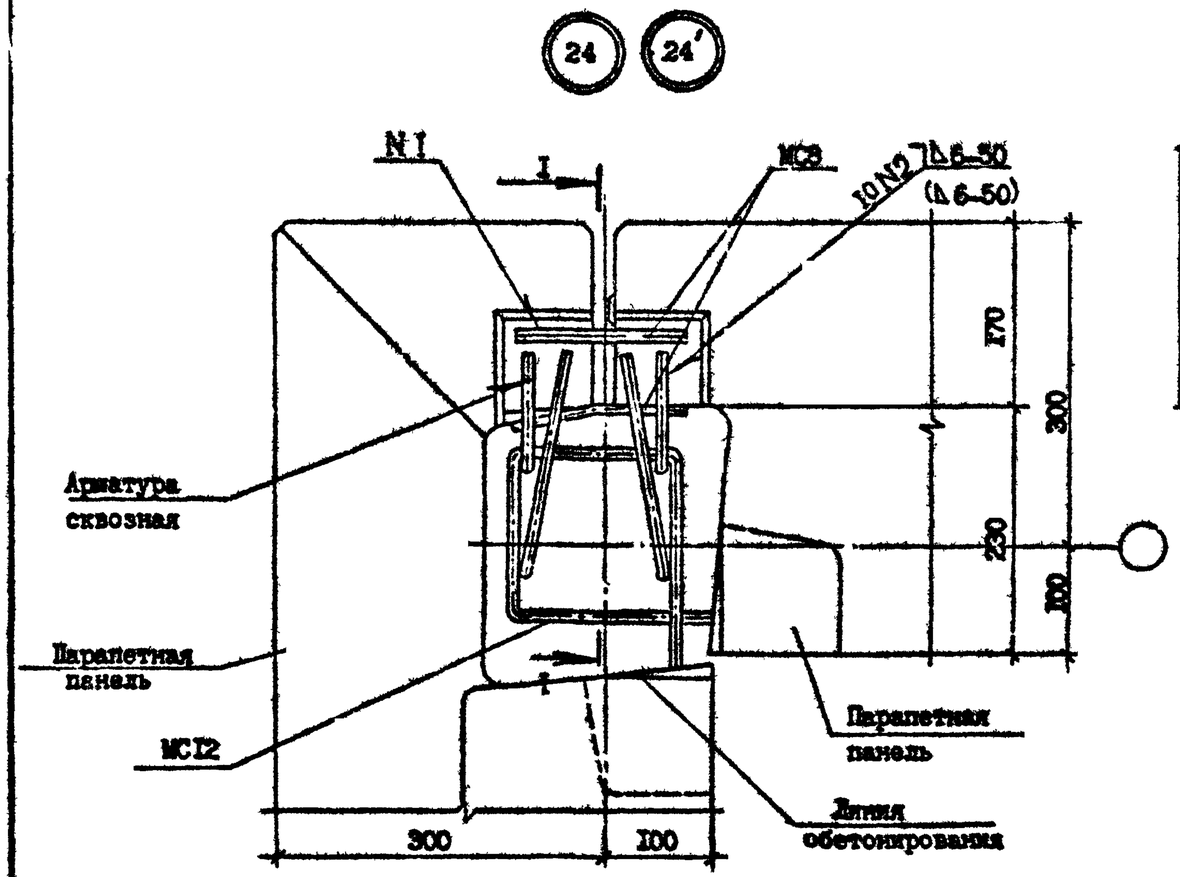

№ Узла	Марка	Наименование	Кол.	Масса ед., кг	Масса, кг
24	MC8	Ф10 AI, L=170	2	0,11	0,72
	MC12	Ф10 AI, L=720	I	0,50	
24	MC8	Ф14 AI, L=170	2	0,21	0,92
	MC12	Ф10 AI, L=720	I	0,50	

Арматура: класса AI по ГОСТ 5781-82*.

Сечение I – I см. документ 19

Разраб.	Данкелов			I.090.I-7с.7-3 20
Проверил	Шелия			
ГИП	Бурдиашвили			
Нач.отд.	Бахтадзе			
Н.контр.	Меджарян			

УЗЕЛ 24

Стадия	Лист	Листов
Р		I

ТбилЗНИИЭП

Инв. № подл. | Подпись и дата | Взам. инв. №

Копировал | Формат А3

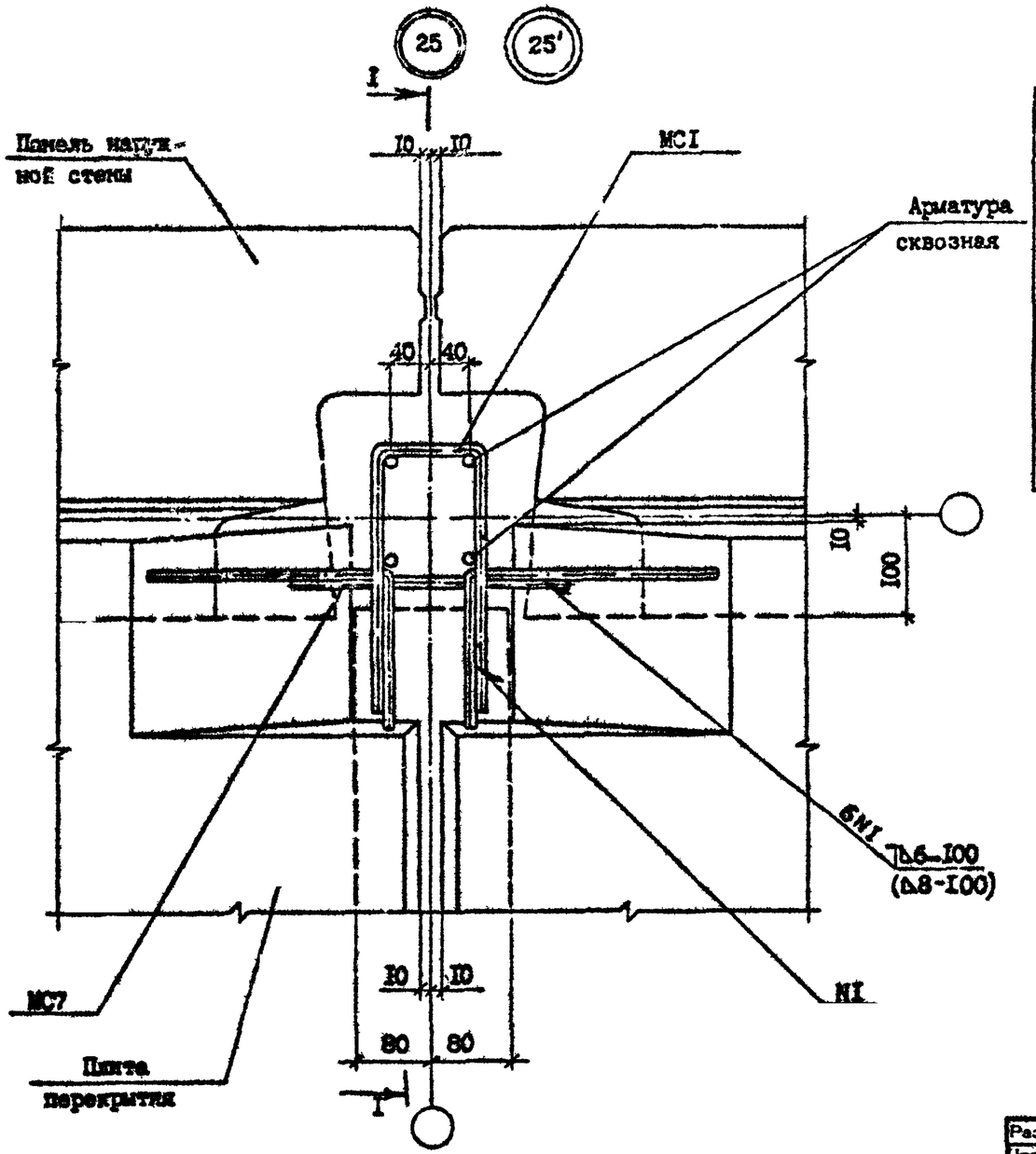

№ Узла	Марка	Наименование	Кол.	Масса ед., кг	Масса кг
25	МСI	ФI0 AI, L=600	2	0,48	I,36
	МС7	Ф7 AI, L=300	I	0,I9	
	МС8	ФI0 AI, L=I50	I	0,09	
	МС9	ФI0 AI, L=200	I	0,I2	
25'	МСI	ФI4 AI, L=600	2	0,72	2,22
	МС7	ФI4 AI, L=300	I	0,36	
	МС8	ФI4 AI, L=I50	I	0,I8	
	МС9	ФI4 AI, L=200	I	0,24	

Арматура: класса AI по ГОСТ 5781-82*.

Разраб.	Даниелов			I.090.I-7с.7-3 2I			
Проверил	Шелия						
ГИП	Бурджанадзе						
Нач.отд.	Бахтадзе			УЗЕЛ 25	Стадия	Лист	Листов
					Р	I	2
					ТбилЗНИИЭП		
Н.контр.	Маркарян						

Т.п. 1.090.1-7с вып. 7-3

Инв. № подл. | Подпись и дата | Взам. инв. №

Копировал

Формат А3

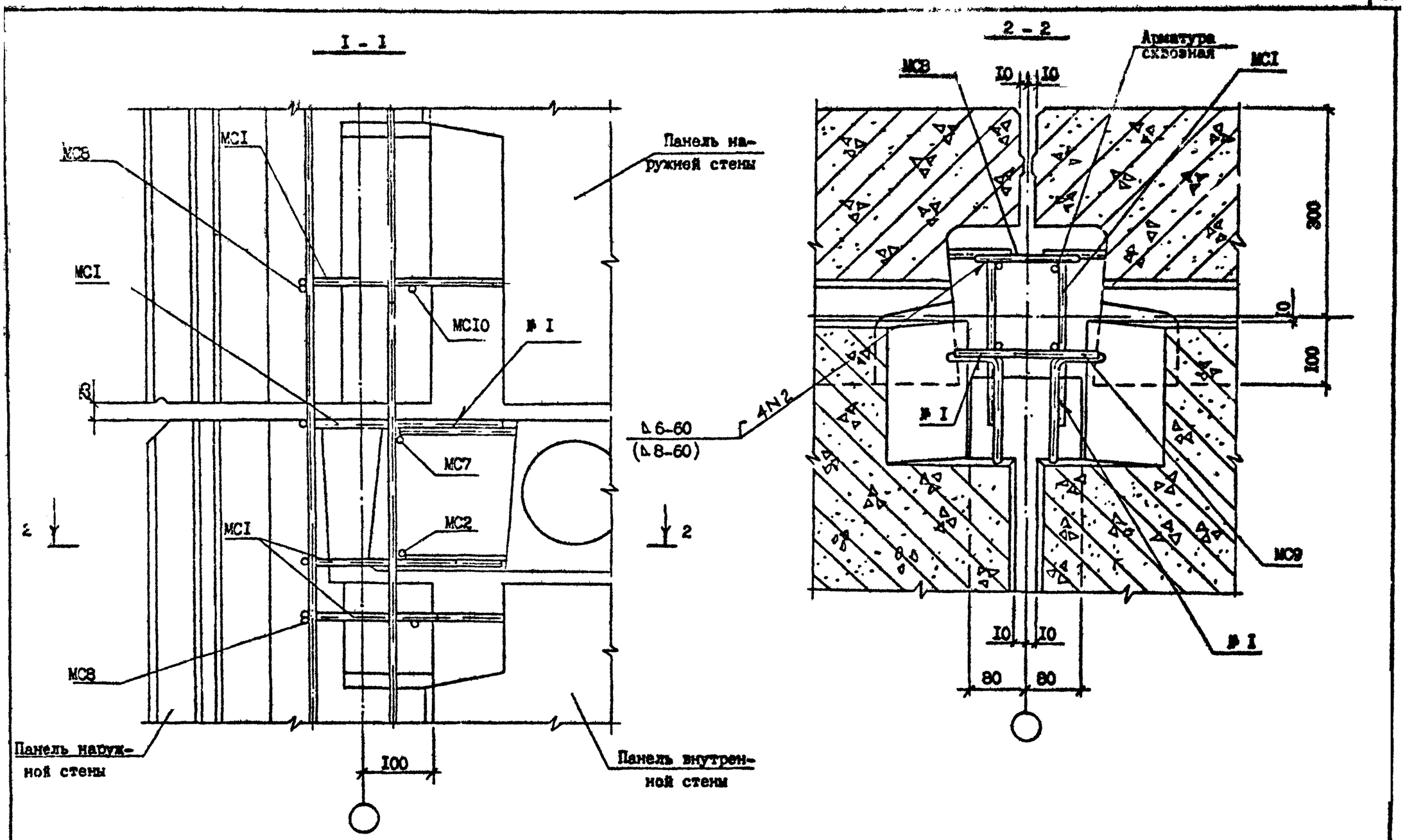
I - I
МС8
МСI
МСI
МС10
№ I
МС7
МСI
МС2
МС8
Панель наружной стены
Панель внутренней стены
Δ6-60
(Δ8-60)
4N2
100
2 - 2
Арматура сквозная
МС8
МСI
10
10
300
10
100
№ I
МС9
№ I
10
10
80
80

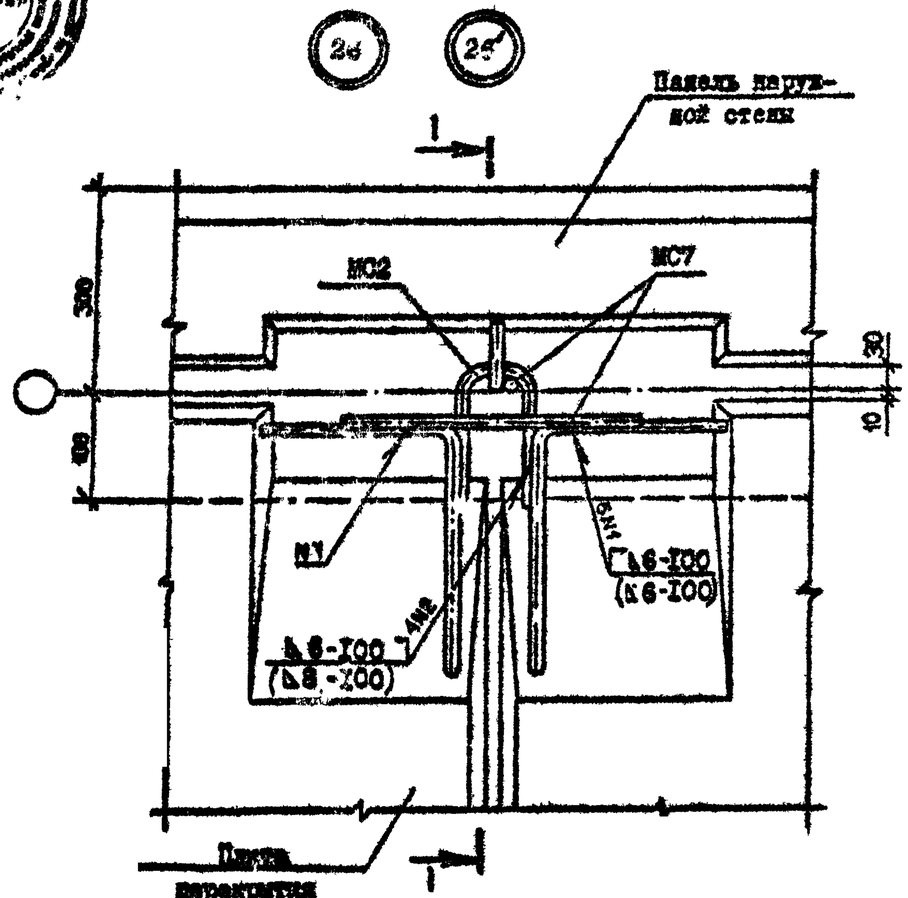

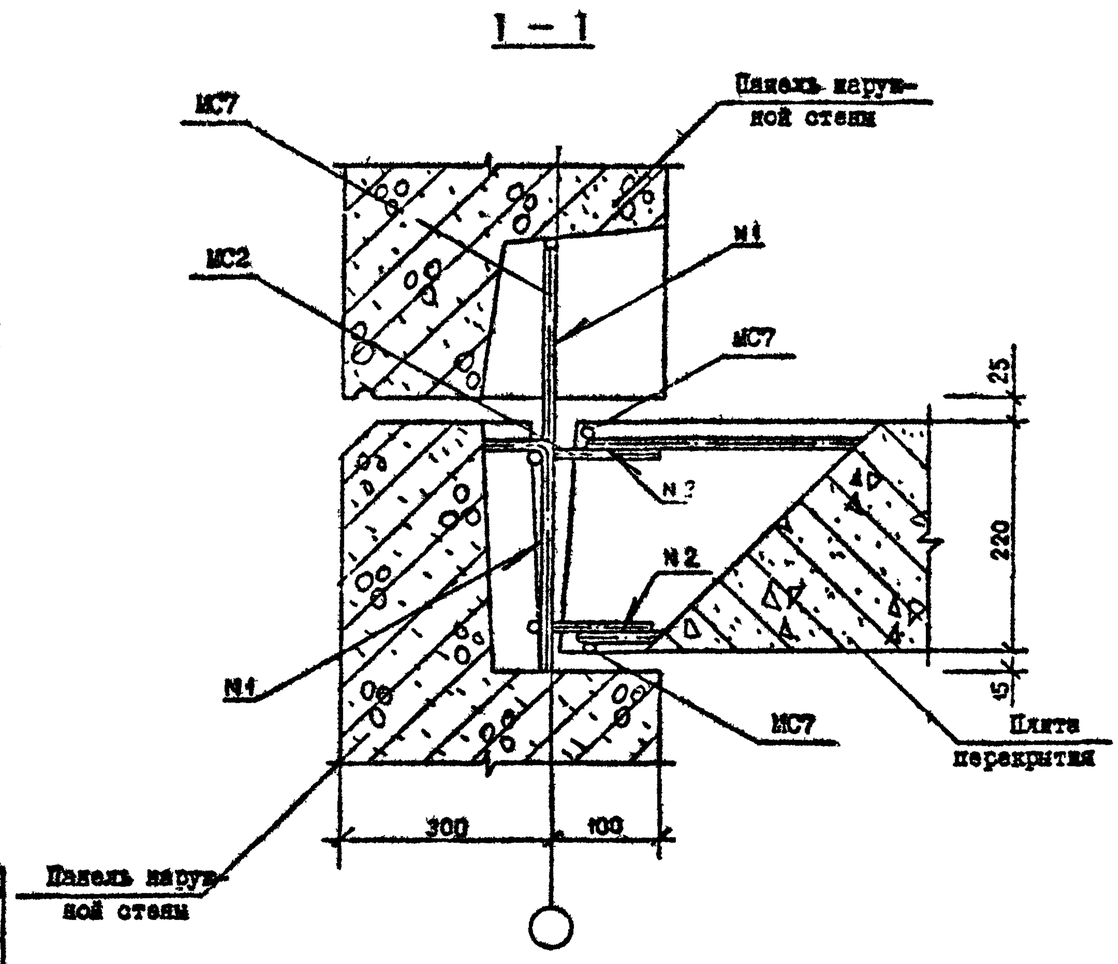

№ Узла	Марка	Наименование	Кол.	Масса ед., кг	Масса, кг
25	МС2	⌀10 AI, L=300	2	0,19	0,95
	МС7	⌀10 AI, L=300	3	0,19	
26'	МС2	⌀10 AI, L=300	2	0,19	1,46
	МС7	⌀14 AI, L=300	3	0,36	

Арматура: класса AI по ГОСТ 5781-82*.

Разраб.	Даниелов			I.090.I-7с.7-3 22
Проверил	Шелия			
ГИП	Булдыжанов			
Нач.отд.	Бахтадзе			УЗЕЛ 26
Н.контр.	Маркарян			

Стадия	Лист	Листов
Р		I

ТбилЗНИИЭП

Копировал

Формат А3

Инв.№ подл. | Подпись и дата | Взам.инв.№

7.К.1090.1-7с Вып.7-3

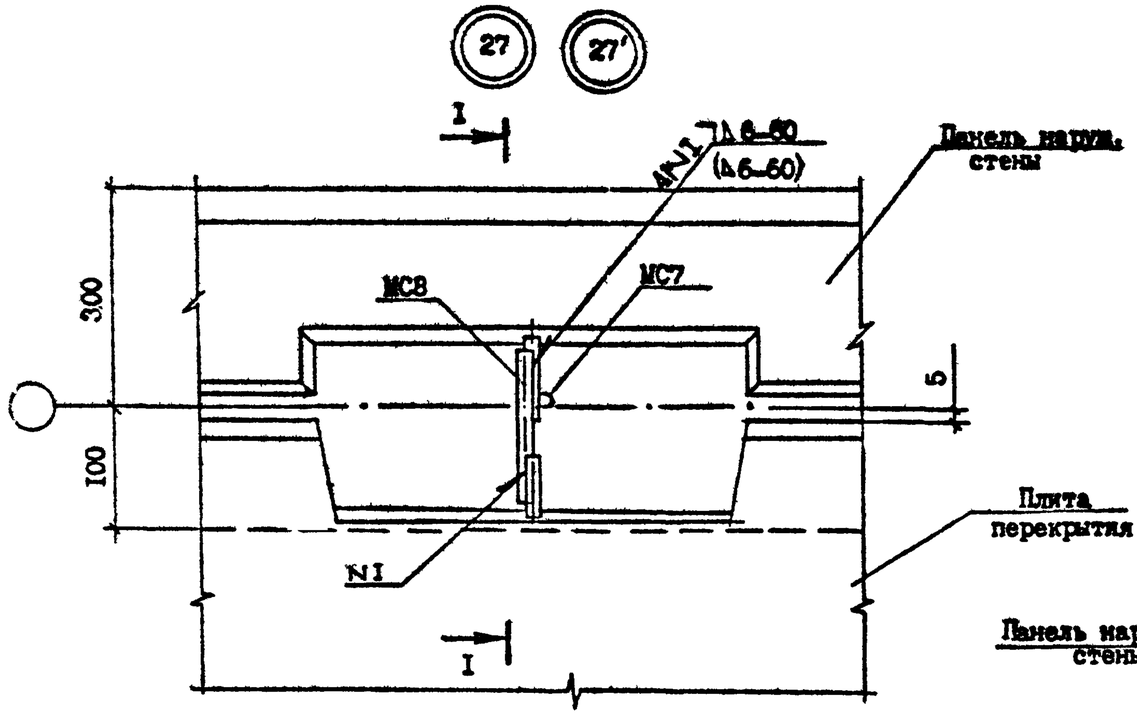

I - I

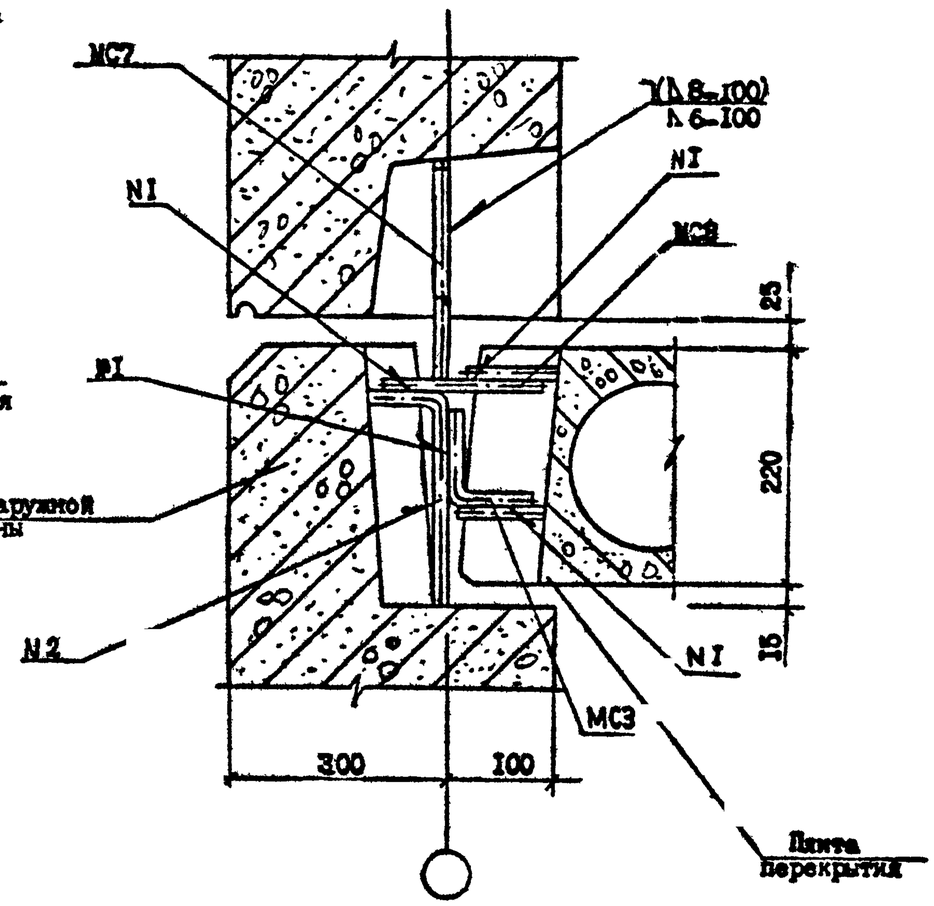

№ Узла	Марка	Наименование	Кол.	Масса ед., кг	Масса, кг
27	МС3	ФI0 AI, L=280	I	0,I8	0,46
	МС7	ФI0 AI, L=300	I	0,I9	
	МС8	ФI0 AI, L=I50	I	0,09	
27'	МС3	ФI0 AI, L=280	I	0,I8	0,65
	МС7	ФI4 AI, L=300	I	0,36	
	МС8	ФI0 AI, L=I50	I	0,09	

Арматура: класса AI по ГОСТ 578I-82*.

Разраб.	Даниелов			I.090.I-7с.7-2 23		
Проверил	Шелия					
ГИП	Бурджанадзе					
Нач.отд.	Бохтадзе			УЗЕЛ 27	Стадия	Лист	Листов
					Р		I
Н.контр.	Маркарян				ТбилЗНИИЭП		

Взам.инв. №

Подпись и дата

Инв.№подл.

Копировал

Формат А3

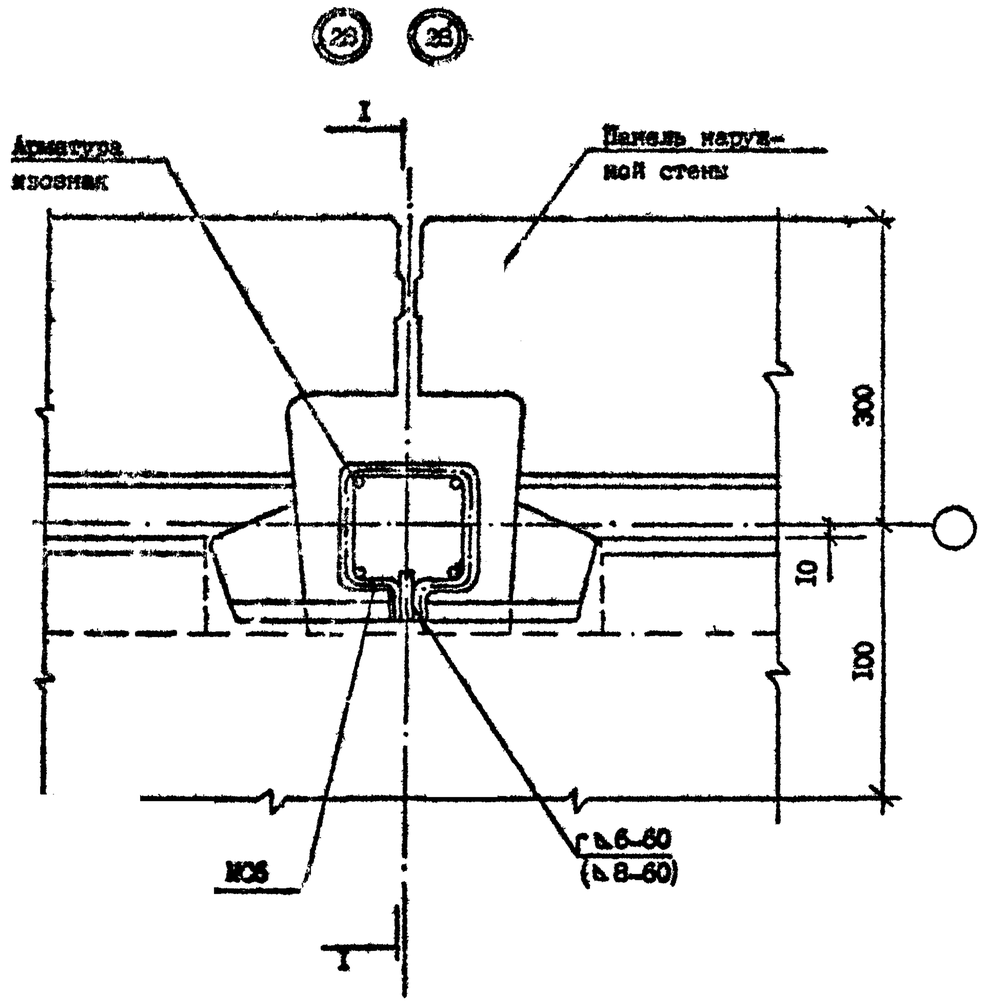

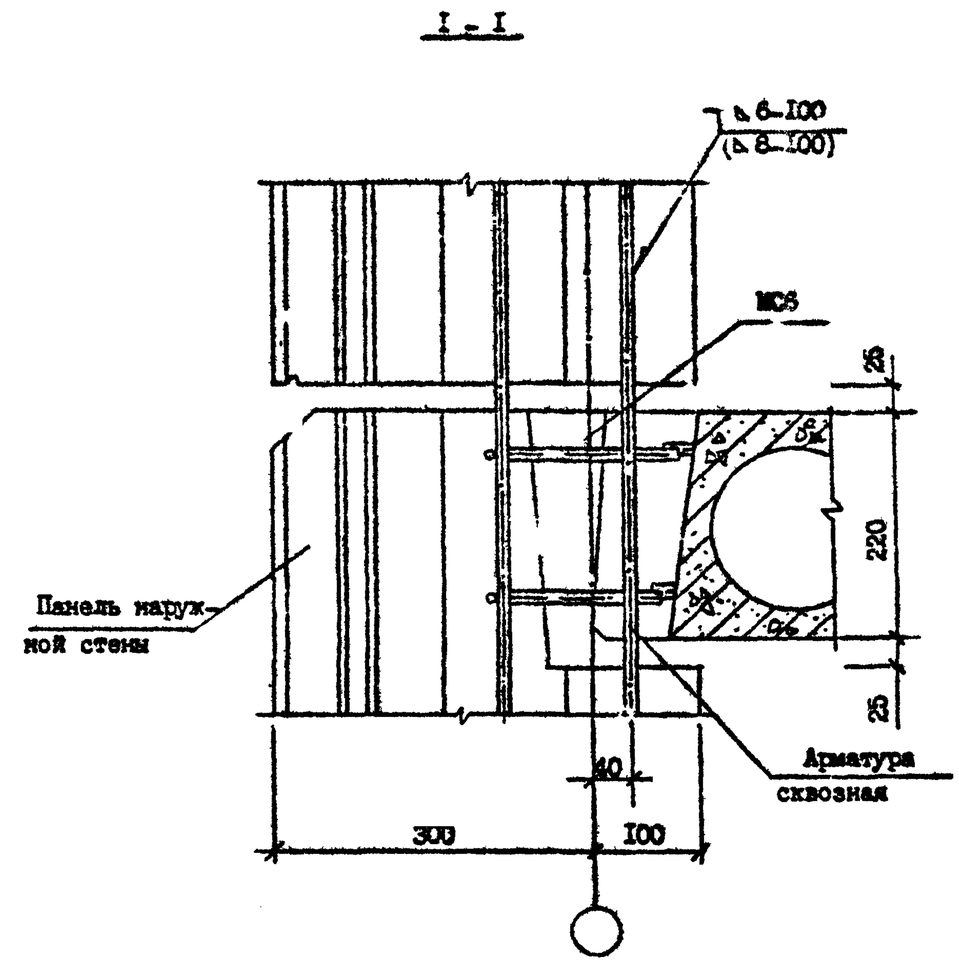

№ Узла	Марка	Наименование		Кол.,шт	Масса ед.,кг	Масса, кг
28	МС6	⌀10 AI,	L =700	2	0,42	0,84
28′	МС6	⌀14 AI,	L =700	2	0,83	I,66

Арматура: класса AI по ГОСТ 5781-82*.

Разраб.	Даниелов		14.10.90
Проверил	Шелия		14.10.90
ГИП	Бурджанадзе		14.10.90
Нач.отд.	Бахтадзе		14.10.90
Н.контр.	Маркарян		14.10.90

I.090.I-7с. 7-3 24

УЗЕЛ 28

Стадия	Лист	Листов
Р		I

ТбилЗГИИЭП

Т.П. I.090.I-7с вып. 7-3

Инв. № подл. | Подпись и дата | Взам. инв. №

Копировал

Формат А3

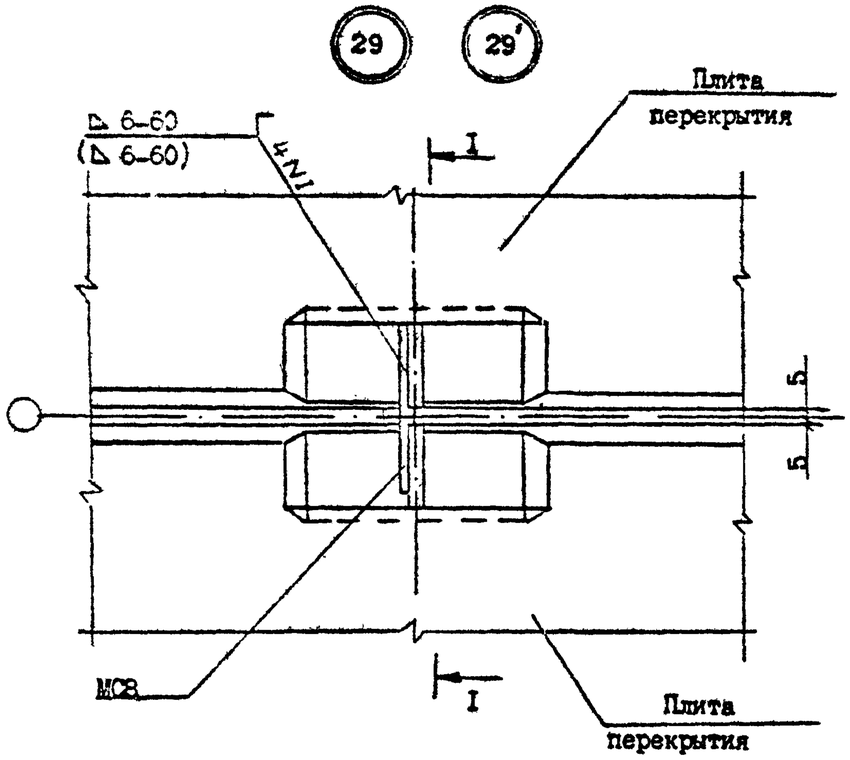

I - I

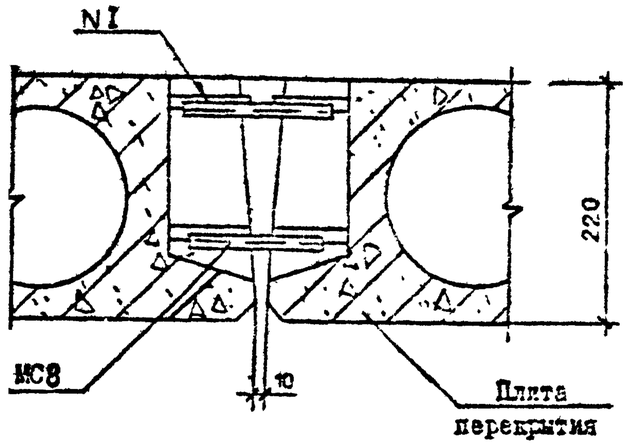

№ Узла	Марка	Наименование	Кол.	Масса ед., кг	Масса, кг
29	МС8	⌀10АI ГОСТ 5781-82* L=150	2	0,09	0,18
	-	Бетон В15 м/м³	0,008	-	
29	МС8	⌀10АI ГОСТ 5781-82* L=150	2	0,09	0,18
	-	Бетон В15 м/м³	0,008	-	

Арматура: класса АI по ГОСТ 5781-82*.

Разраб.	Даниелов		14.10.9
Проверил	Шелия		14.10.9
ГИП	Бураджанадзе		14.10.9
Нач.отд.	Бахтадзе		14.10.9
Н.контр.	Маркарян		14.10.9

I.090.I-7с.7-3 25

УЗЕЛ 29

Стадия	Лист	Листов
Р		1

ТбилЗНИИЭП

Взам. инв. № | Подпись и дата | Инв. № подл.

Копировал

Формат А3

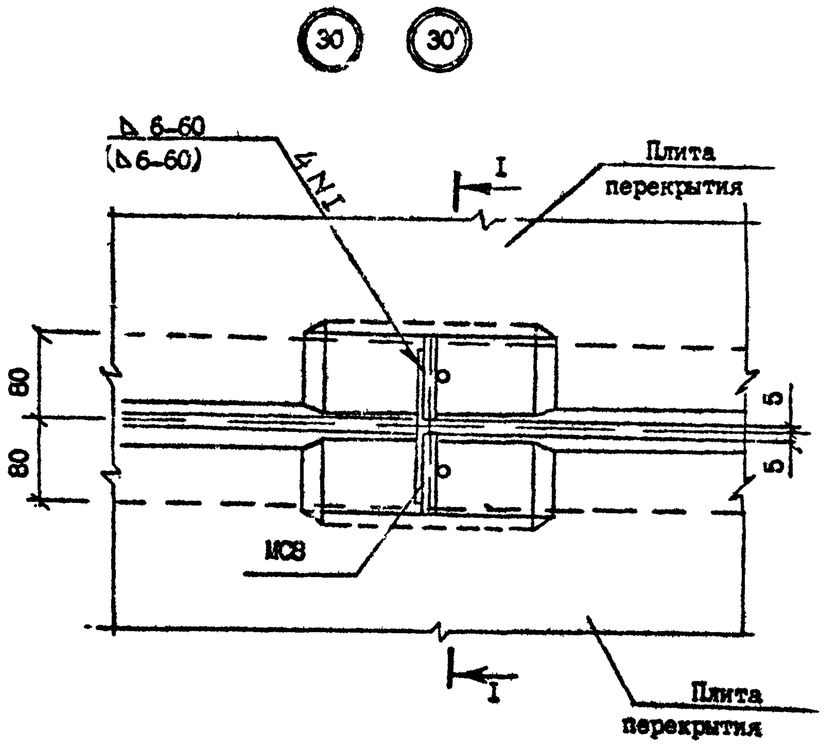

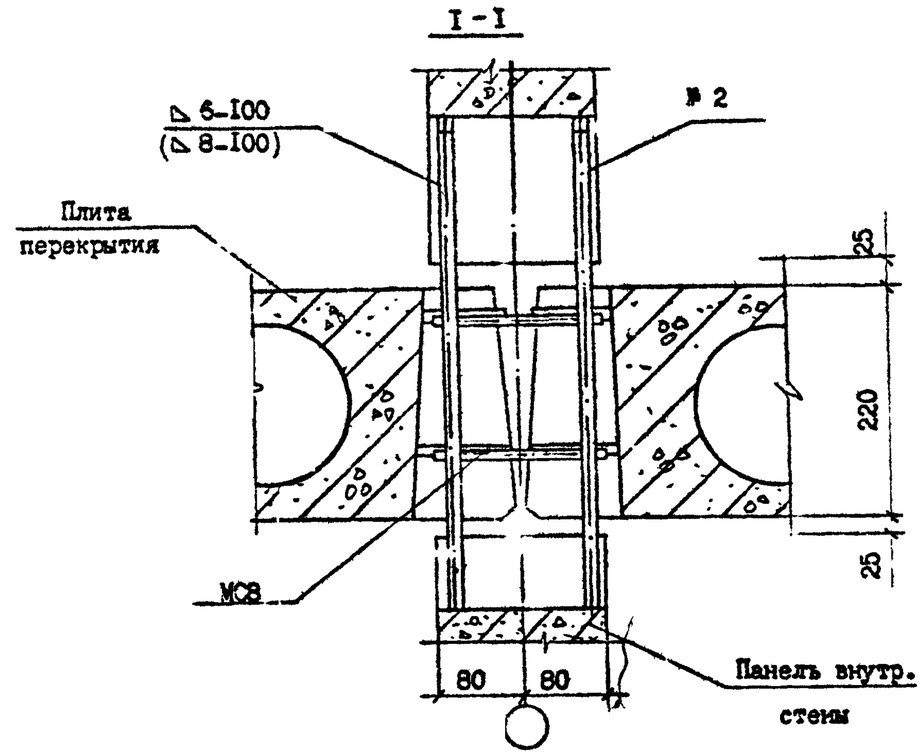

№ Узла	Марка	Наименование	Кол.	Масса ед., кг	Масса, кг
30	МС8	⌀10АI ГОСТ 5781-82* L=150	2	0,09	0,18
30	МС8	⌀10АI ГОСТ 5781-82* L=150	2	0,09	0,18

Арматура: класса АI по ГОСТ 5781-82*.

Разраб.	Даниелов		14.10.92	I.090.I-7с.7-3 26
Проверил	Шелия		14.10.92	
ГИП	Бурджанадзе		14.10.92	
Нач.отд.	Бахтадзе		14.10.92	УЗЕЛ 30
Н.контр.	Маркарян		14.10.92	

Стадия	Лист	Листов
Р		I

ТбилЗНИИЭП

Копировал

Формат А3

Инв. № подл. | Подпись и дата | Взам. инв. №

Копия верна

Т.Н. I.090.I-7с вып 7-3

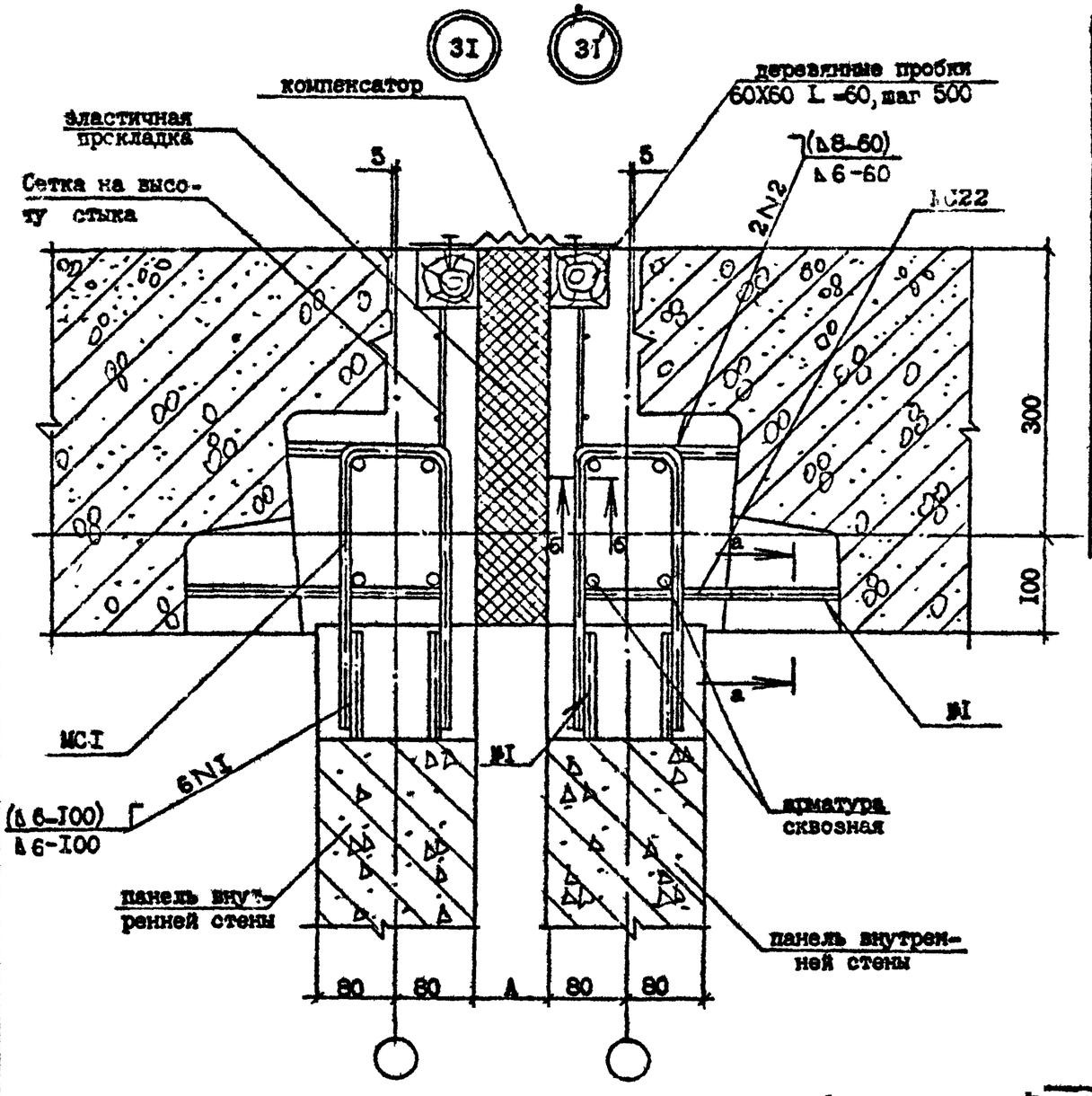

№ Узла	Марка	Наименование	Кол.	Масса ед., кг	Масса, кг
31	-	Бетон В15, м³/м	0,097	-	-
	-	Проб.дер. 60х60, L =60	14	0,003	0,042
	-	Сетка $\frac{5ВрI-100}{5ВрI-100}$, кг/м	4,50	-	-
	МС1	ФI0 AI, L =600	2	0,37	I,34
	МС22	ФI0 AI, L =480	2	0,30	
31'	-	Бетон В15, м³/м	0,097	-	-
	-	Проб.дер. 60х60, L =60	14	0,003	0,042
	-	Сетка $\frac{5ВрI-100}{5ВрI-100}$, кг/м	3,50	-	-
	МС1'	ФI4 AI, L =600	2	0,72	2,04
	МС22	ФI0 AI, L =480	2	0,30	

Арматура: класса AI по ГОСТ 5781-82*,
класса ВрI по ГОСТ 6727-80*.

а-а

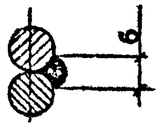

б-б

Разраб.	Данелов		14.10.92
Проверил	Щелия		14.10.92
ГИП	Бурджанадзе		14.10.92
Нач.отд.	Бахтадзе		14.10.92
Н.контр.	Маткарян		14.10.92

1.090.1-7с.7-3 27

УЗЕЛ 31

Стадия	Лист	Листов
Р		1

ТбилЗНИИЭП

Инв. № подл. | Подпись и дата | Взам. инв. №

Копировал

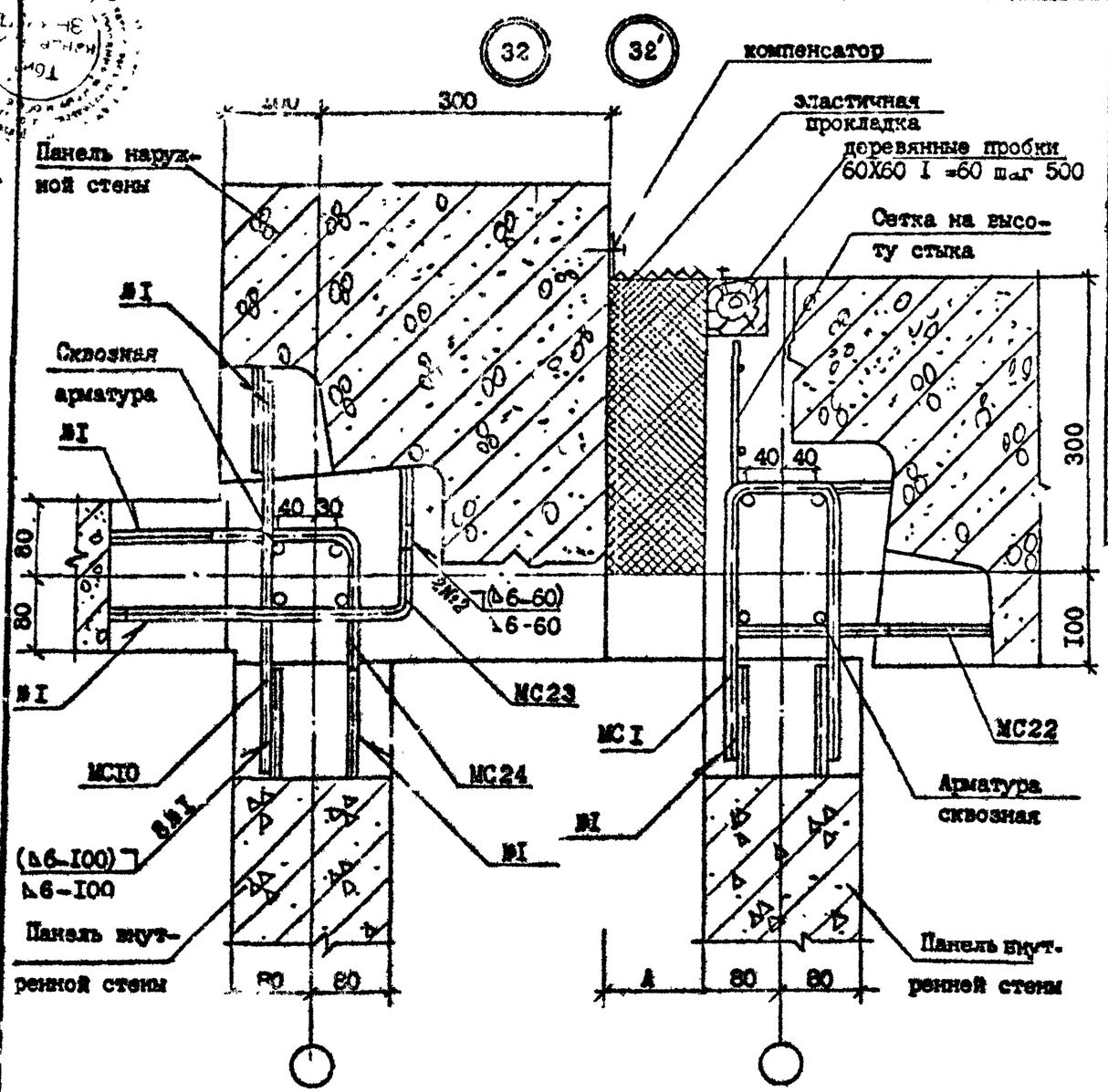

№ Узла	марка	Наименование	Кол.	Масса ед., кг	Масса, кг
32	-	Бетон В15, $м^3/м$	0,097	-	-
	-	Проб.дер. 60х60, L =60	7	0,002	0,014
	-	Сетка $\frac{5ВрI-100}{5ВрI-100}$, кг/м	1,75	-	-
	МСI	ФI0 АI, L =600	I	0,37	0,62
	МСI0	ФI0 АI, L =400	I	0,25	
32'	-	Бетон В15, $м^3/м$	0,097	2	-
	-	Проб.дер. 60х60, L =60	7	0,002	0,014
	-	Сетка $\frac{5ВрI-100}{5ВрI-100}$, кг/м	1,75	-	-
	МСI	ФI4 АI, L =600	I	0,72	1,72
	МСI0	ФI4 АI, L =400	I	0,48	

Арматура: класса ВрI по ГОСТ 6727-53*,
класса АI по ГОСТ 5781-82*.

Разраб.	Даниело		14.10.91	I.090.I-7с.7-3 28		
Проверил	ШЭЛИЯ		14.10.91			
ГИП	Бурджанадзе		14.10.91			
Нач.отд.	Бахтадзе		14.10.91	УЗЕЛ 32	Стадия	Лист	Листов
					Р		I
Н.контр.	Маркарян		14.10.91		ТбилЗНИИЭП		

Т.П.I.090.I-7с вып.I-3

Инв. № подл. | Подпись и дата | Взам. инв. №

Копировал | Формат А3

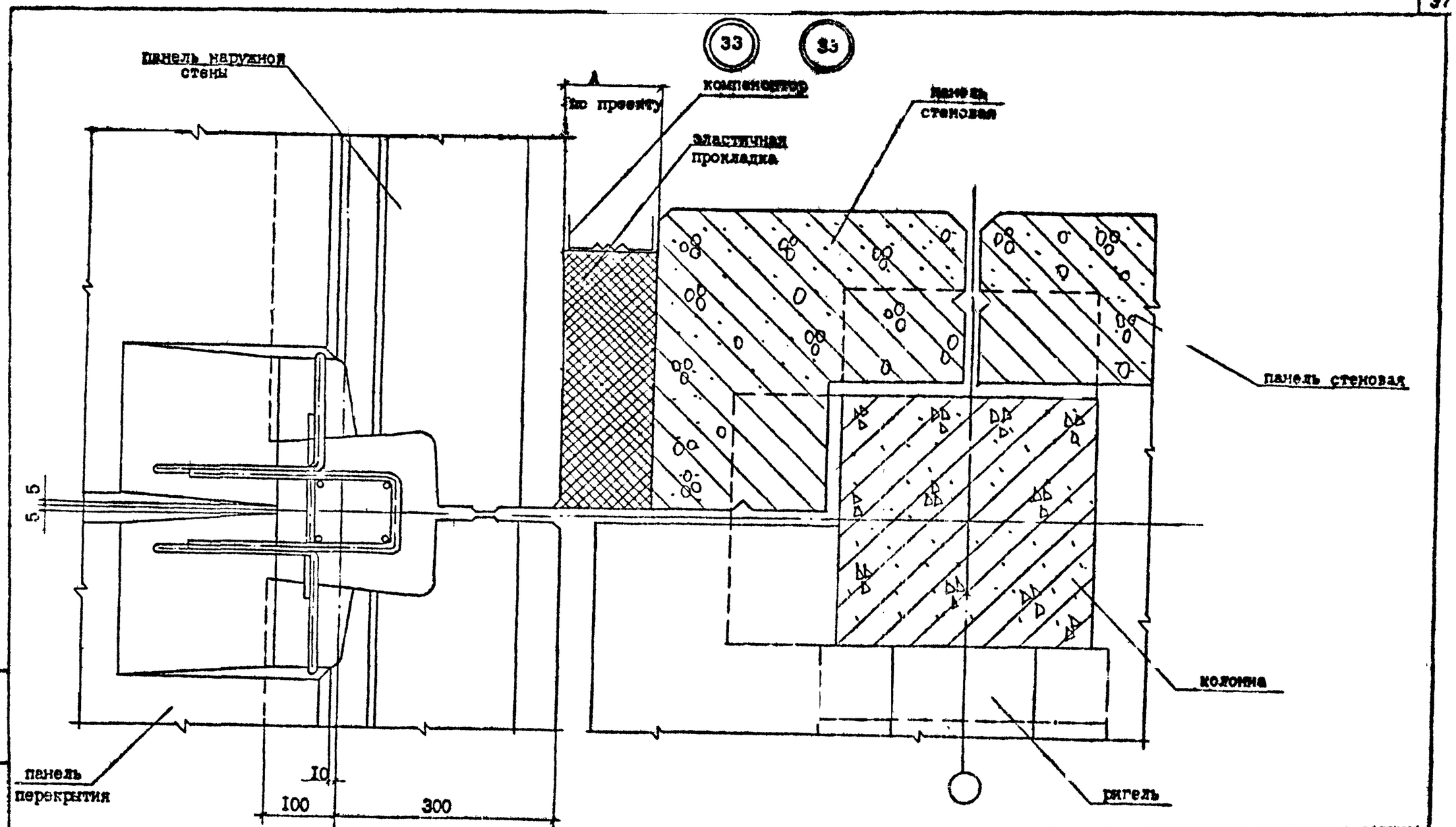

Т.К. 1.090.1-7с вып.7-3

Разраб.	Даниелов		14.10.91	1.090.1-7с.7-3 29
Проверил	Шелия		14.10.91	
ГИП	Бурджанадзе		14.10.91	
Нач.отд.	Бехталзе		14.10.91	УЗЕЛ 33
Н.контр.	Маркарян		14.10.91	

Стадия	Лист	Листов
Р		1

ТбилЗНИИЭП

Взам.инв. № | Подпись и дата | Инв.№ подл.

Копировал | Формат А3

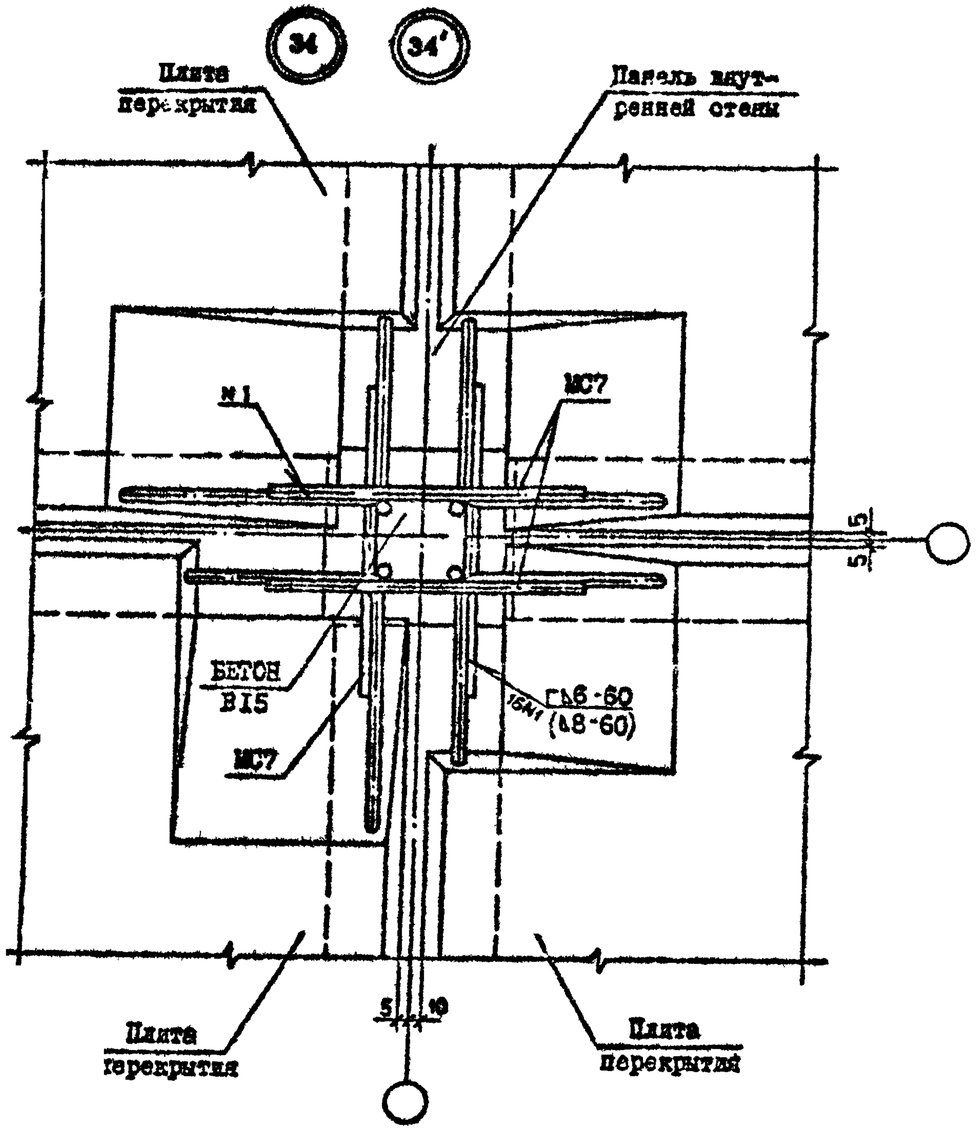

№ Узла	Марка	Наименование	Кол.	Масса ед., кг	Масса кг
34	МС7	Ф10 АI, L=300	6	0,19	1,14
34'	МС7	Ф14 АI, L=300	6	0,36	2,16

Арматура: из класса АI по ГОСТ 5781-82*

Т.П. 1.090.1-7с вып. 7-3

Разраб.	Даниелов		14.10.87
Проверил	Шелия		14.10.87
ГИП	Бурджанадзе		14.10.87
Нач.отд.	Бахтадзе		14.10.87
Н.контр.	Маркарян		14.10.87

1.090.1-7с.7-3 30

УЗЕЛ 34

Стадия	Лист	Листов
Р		1

ТбилЗНИИЭП

Инв. № подл. | Подпись и дата | Взам. инв. №

Копировал

Формат А3

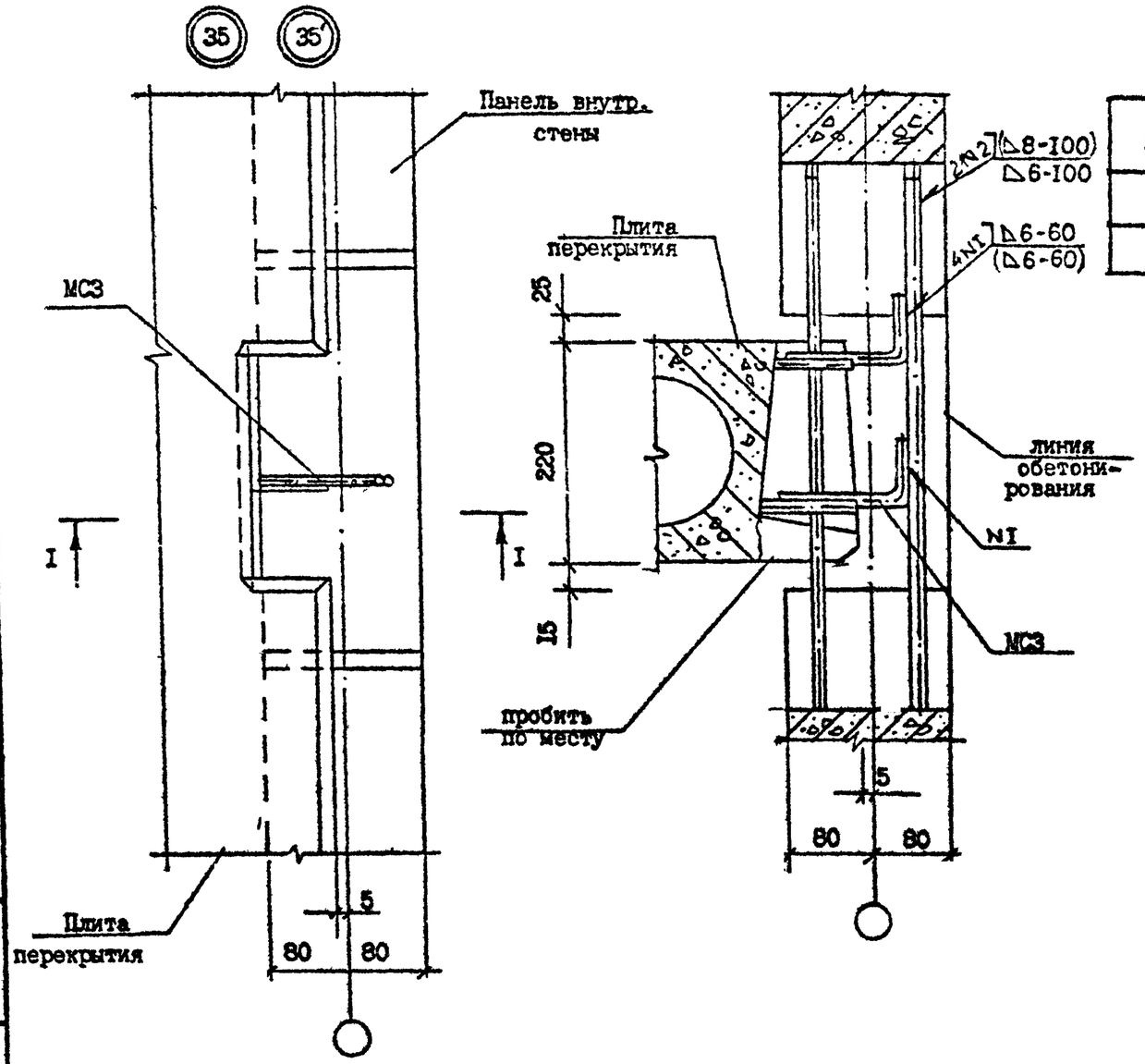

№ Узла	Марка	Наименование	Кол.	Масса ед.,кг	Масса, кг
35	МС3	⌀10 AI, L=280	2	0,18	0,36
35'	МС3	⌀10 AI, L=280	2	0,18	0,36

Арматура: класса по AI по ГОСТ 5782-82*

Разраб.	Даниелов		19.10.90
Проверил	Шелия		19.10.90
ГИП	Бурджанадзе		19.10.90
Нач.отд	Бахтадзе		19.10.90
Н.контр.	Маркарян		19.10.90

I.090.I-7с.7-3 3I

УЗЕЛ 35

Стадия	Лист	Листов
Р		

ТбилЗНИИЭП

Взам. инв. № | Подпись и дата | Инв. № подл

Копировал

Формат А3

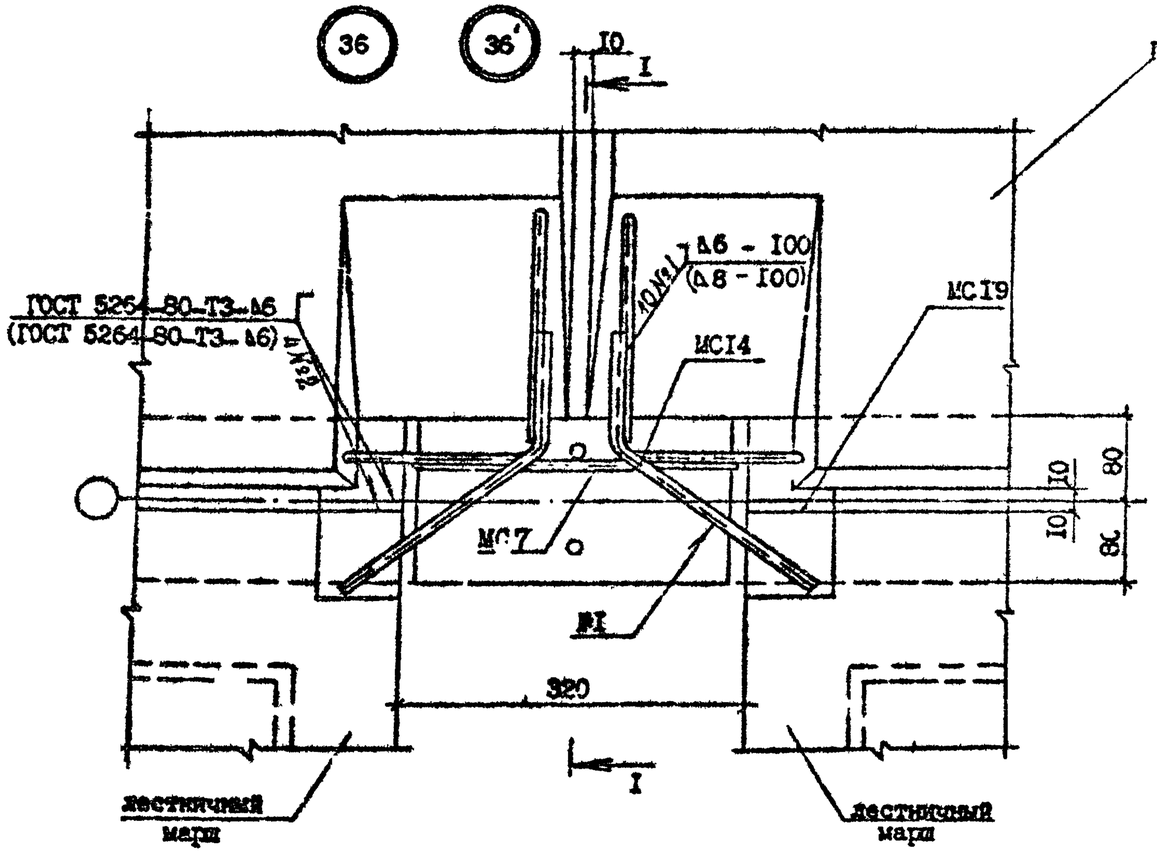

№ Узла	Марка	Наименование	Кол.	Масса ед., кг	Масса кг
36	С7	Ф10 АI, L =300	2	0,19	I,10
	МС14	Ф10 АI, L =350	2	0,22	
	МС15	Ф10 АI, L =230	2	0,14	
36	МС7	Ф14 АI, L =300	2	0,36	I,44
	МС14	Ф10 АI, L =350	2	0,22	
	МС15	Ф10 АI, L =230	2	0,14	

Арматура: класса АI по ГОСТ 5781-82*.

Разраб.	Даниелов			I.090.I-7с.7-3 32		
Проверил	Шелия					
ГИП	Бурджанадзе					
Нач.отд.	Бахтадзе			УЗЕЛ 36	Стадия	Лист	Листов
					Р		I
Н.контр.	Маркарян				ТбилЗНИИЭП		

Инв. № подл. | Подпись и дата | Взам. инв. №

Копировал | Формат А3

I - I

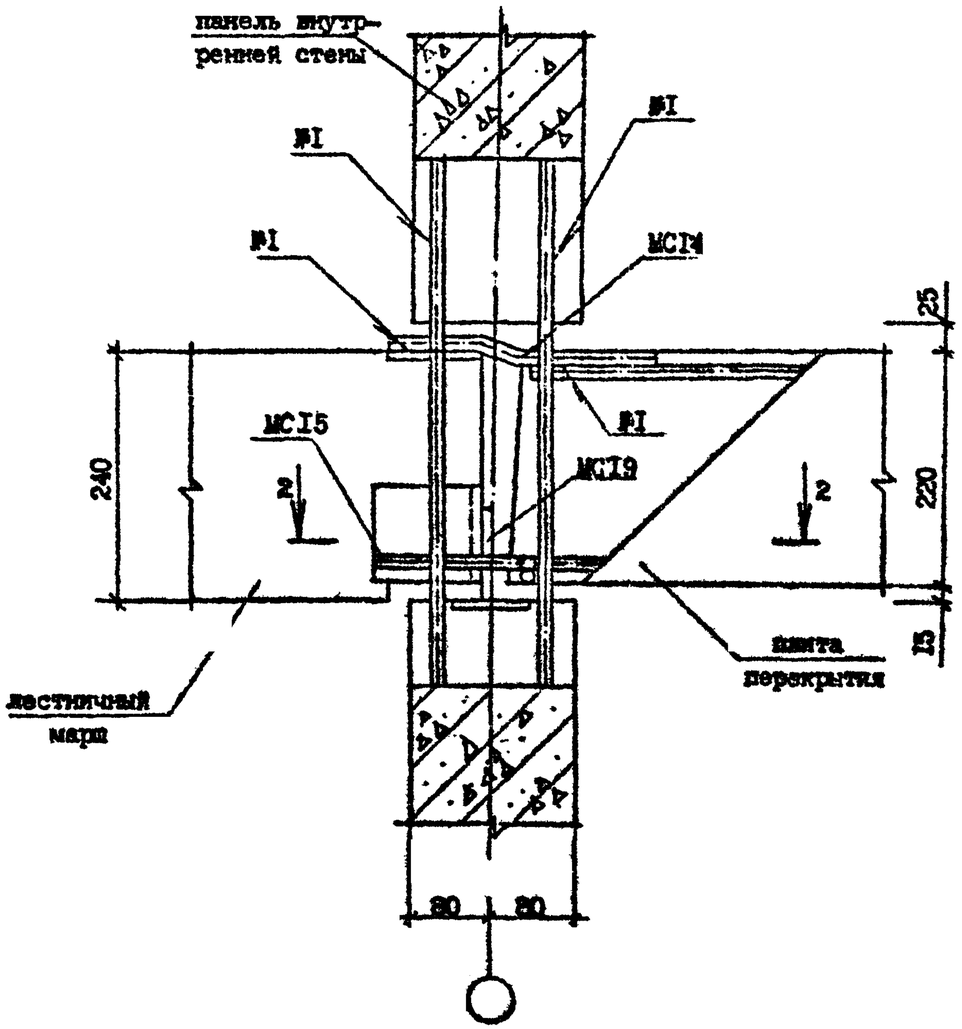

2 - 2

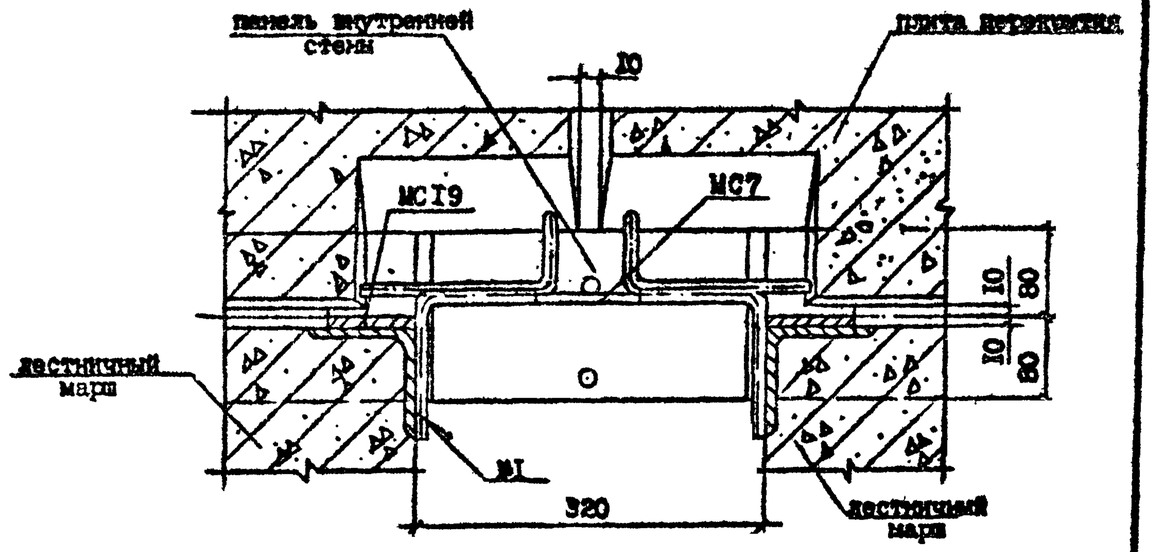

Т.К.1090.I-7с вып.7-3

Инв. № подл.	Подпись и дата	Взам. инв. №

I.090.I-7с.7-3 32	Лист 2

Копировал

Формат А3

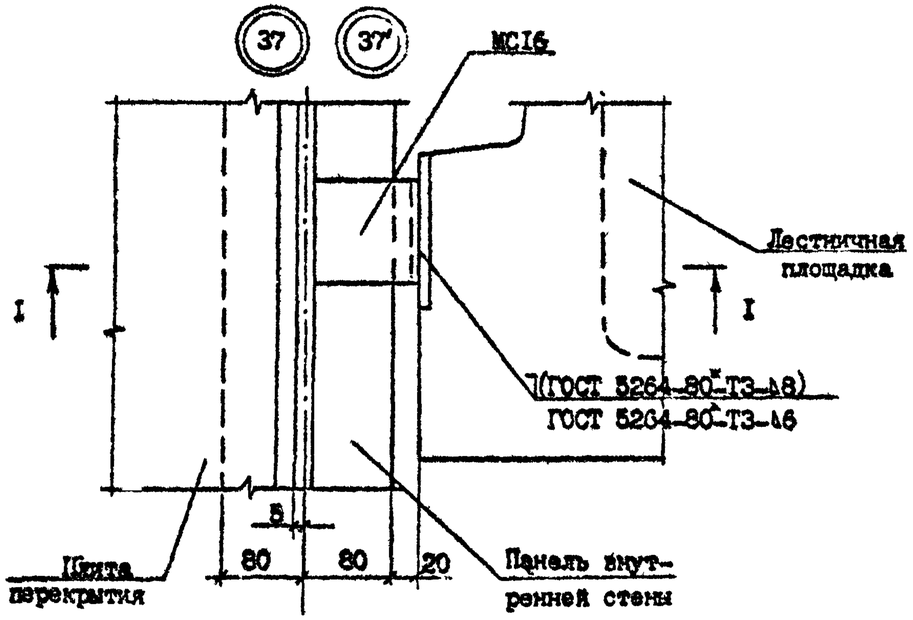

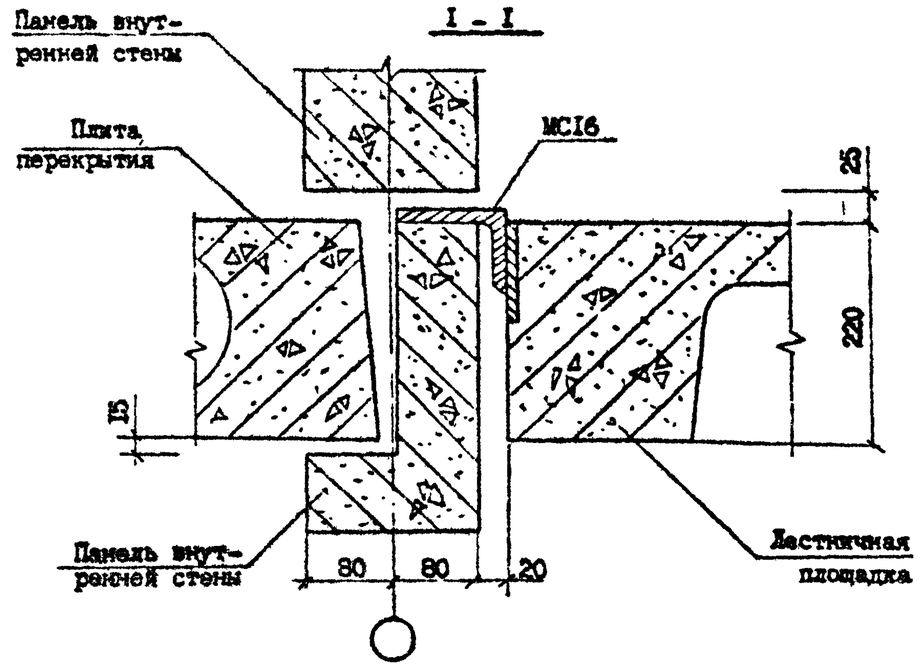

№ Узла	Марка	Наименование	Кол.	Масса ед., кг.	Масса, кг.
37	МС16	I25x80xI0, L=I00	I	I,55	I,55
37'	МСI6	I25x80xI0, L=I00	I	I,55	I,55

Сталь уголковая по ГОСТ 83I0-72*.

Разраб.	Даниелов			I.090.I-7с.7-3 33
Проверил	Шелия			
ГИП	Бурджанадзе			
Нач.отд.	Бахтадзе			УЗЕЛ 37
Н.контр.	Маркарян			

Стадия	Лист	Листов
Р		I

ТбилЗНИИЭП

Копировал

Формат А3

Т.П.I.090.I-7с вып.7-3

Инв. № подл. | Подпись и дата | Взам. инв. №

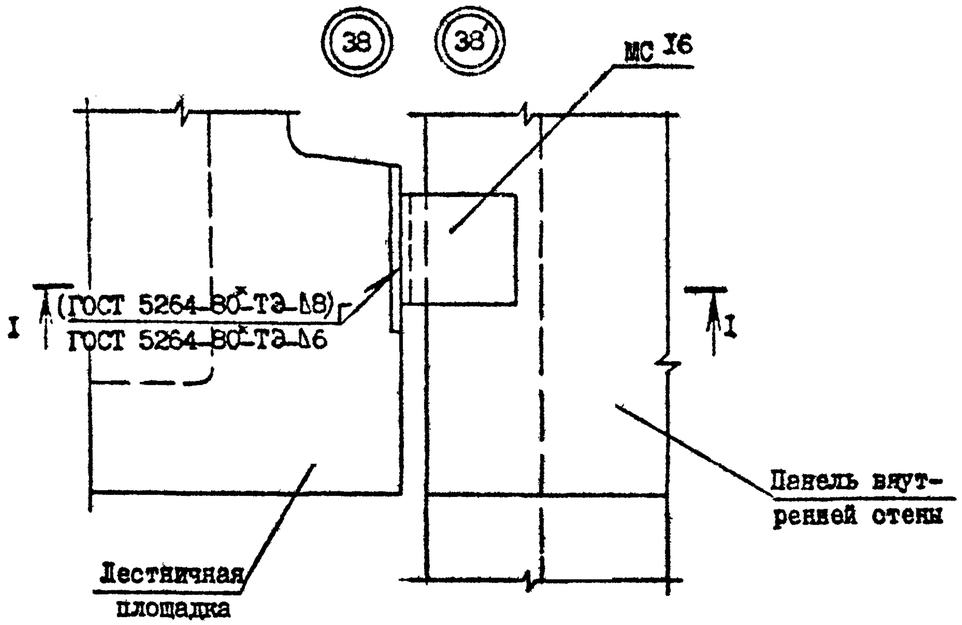

I - I

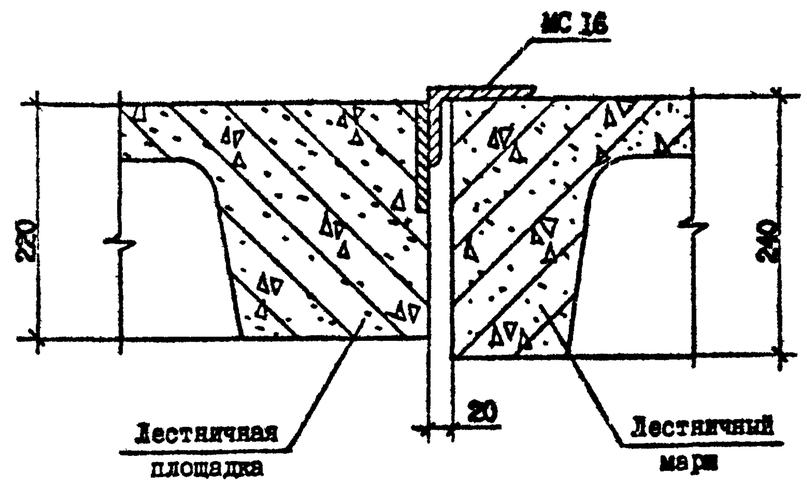

№ Узла	Марка	Наименование	Кол.	Масса ед.,кг.	Масса, кг.
38	МСI6	I25x80xI0, L=I00	I	I,55	I,55
38'	МСI6	I25x80xI0, L=I00	I	I,55	I,55

Сталь уголковая по ГОСТ 8510-72*.

Разраб.	Даниелов		14.11.9	I.090.I-7с.7-3 34	
Проверил	Шелия		14.11.9		
ГИП	Бурджанадзе		14.11.9		
Нач.отд.	Бахтадзе		14.11.9	УЗЕЛ 38	Стадия: Р; Лист; Листов: I
Н.контр.	Маркарян		14.11.9		ТбилЗНИИЭП

Инв. № подл | Подпись и дата | Взам. инв. №

Копировал | Формат А3

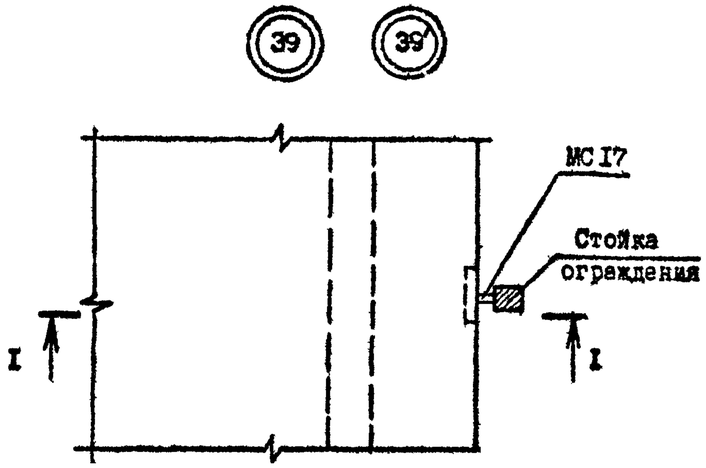

I - I

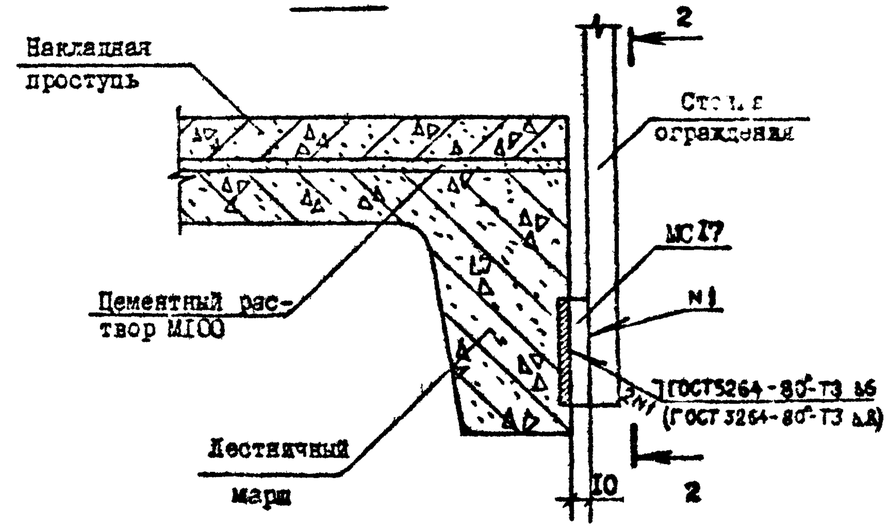

2 - 2

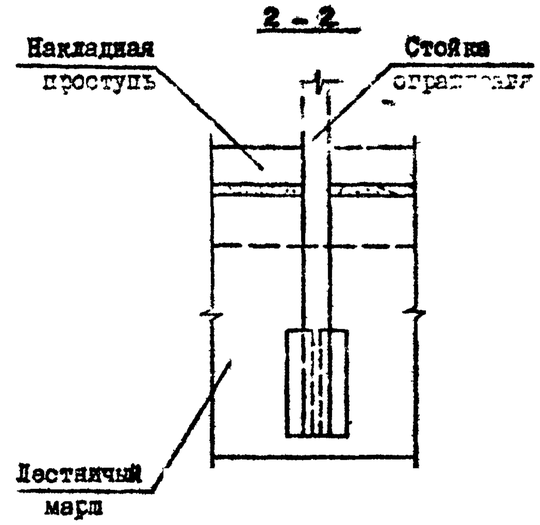

№ Узла	Марка	Наименование	Кол.	Масса ед., кг.	Масса, кг.
39	МС17	полоса - 80х100, L=10	I	0,06	0,06
39'	МС17	полоса -80х100, L=10	I	0,06	0,06

Сталь полосовая по ГОСТ 103-76*.

Разраб.	Даниелов		14.10.90
Проверил	Шелия		14.10.90
ГИП	Бурджанадзе		14.10.90
Нач.отд.	Бахтадзе		14.10.90
Н.контр.	Маркарян		14.10.90

I.090.I-7с.7-3 35

УЗЕЛ 39

Стадия	Лист	Листов
Р		I

ТбилЗНИИЭП

Т.К.I.090.I-7с вып 7-3

Инв. № подл. | Подпись и дата | Взам. инв. №

Копировал

Формат А3

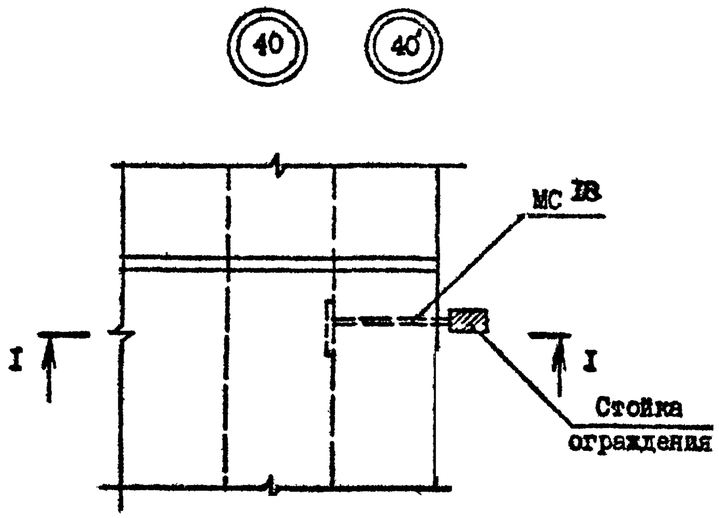

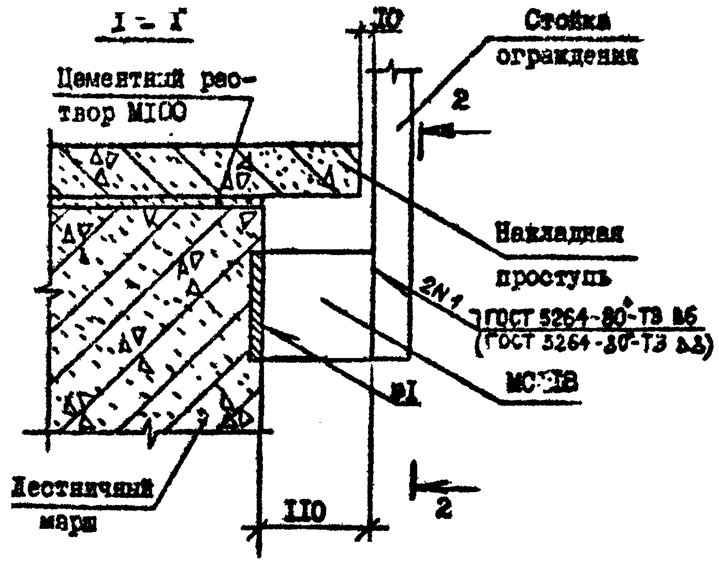

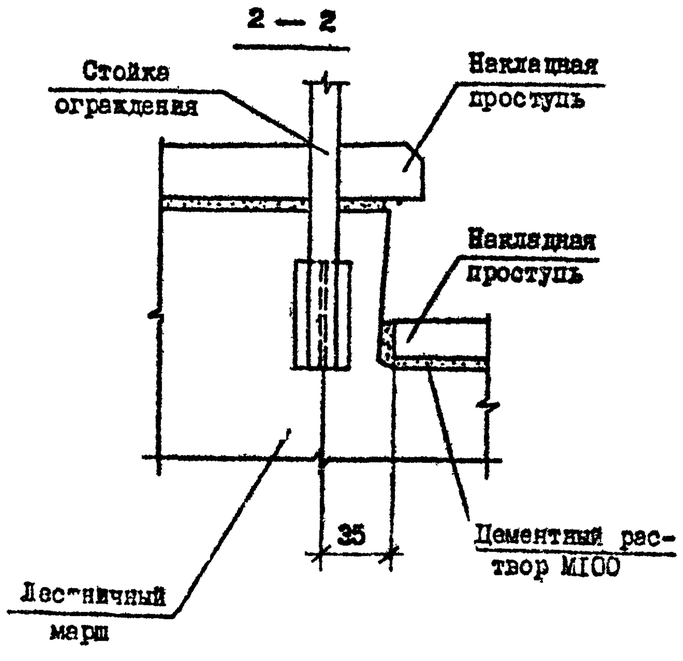

№ Узла	Марка	Наименование	Кол.	Масса ед., кг	Масса, кг
40	МС18	полоса – 8х110, L=110	1	0,69	0,69
40	МС18	полоса – 8х100, L=110	1	0,69	0,69

Сталь полосовая по ГОСТ 103-76*.

Разраб.	Даниелов			1.090.1-7с.7-3 36
Проверил	Шелия			
ГИП	Бурджанадзе			
Нач.отд.	Бахтадзе			УЗЕЛ 40
Н.контр.	Меркарян			

Стадия	Лист	Листов
Р		1

ТбилЗНИИЭП

Инв. № подл. | Подпись и дата | Взам. инв. №

Копировал

Формат А3

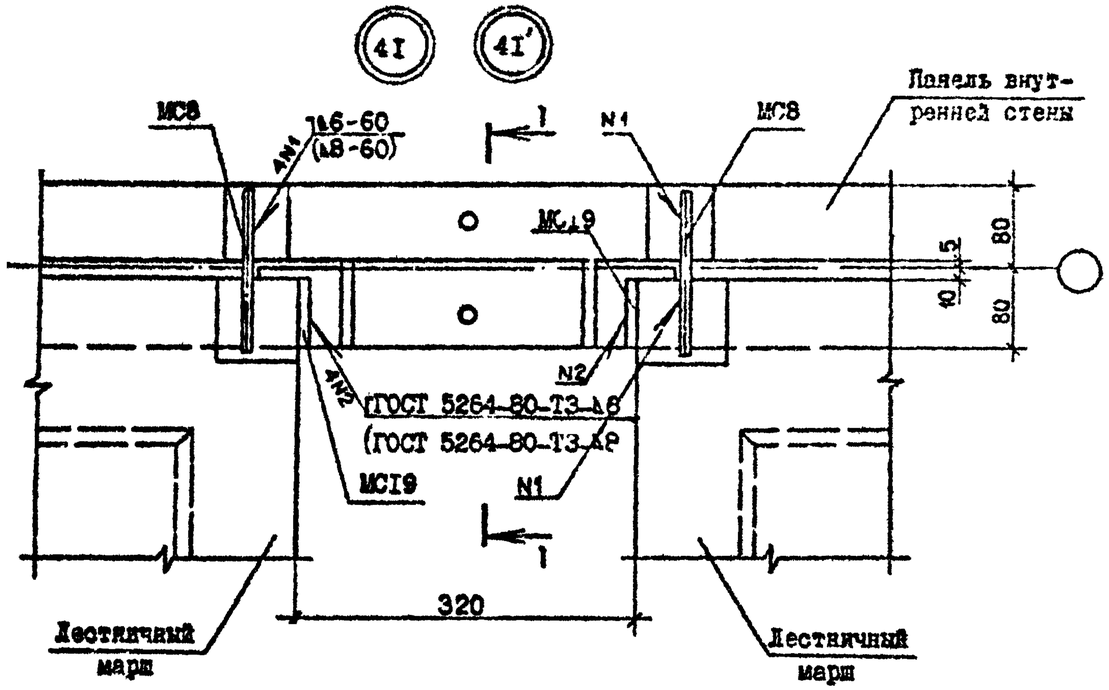

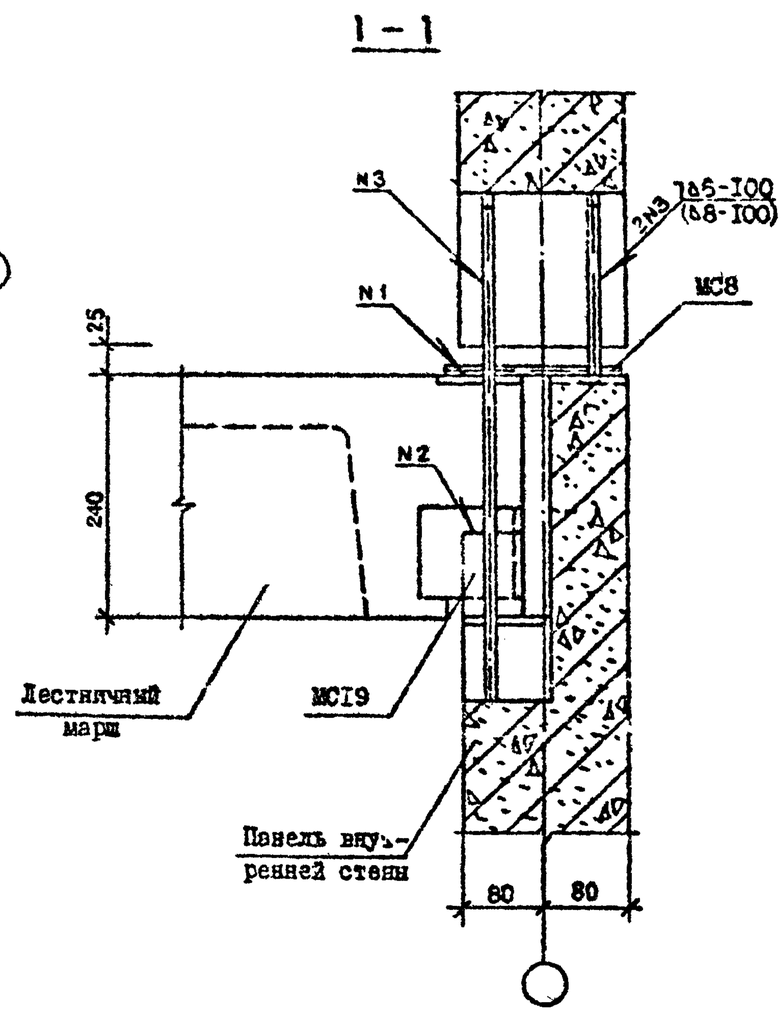

Узла	Марка	Наименование	Кол.	Масса ед., кг	Масса кг
4I	МС8	⌀I0 AI, L =I50	I	0,09	0,66
	МСI9	полоса-8хI00, L =90	2	0,57	
4I'	МС8	⌀I4 AI, L =I50	2	0,I8	0,75
	МСI9	полоса-8хI00, L =90	2	0,57	

Арматура: класса AI по ГОСТ 578I-82*.

Сталь полосовая по ГОСТ I03-76*.

Т.П. 1.090.1-7с вып.7-3

Инв. № подл. | Подпись и дата | Взам. инв. №

Разраб.	Даниелов			I.090.I-7с.7-3 37
Проверил	Шелия			
ГИП	Бурджанадзе			
Нач.отд.	Бахтадзе			УЗЕЛ 4I
Н.контр.	Маркарян			

Стадия	Лист	Листов
Р		I

ТбилЗНИИЭП

Копировал

Формат А3

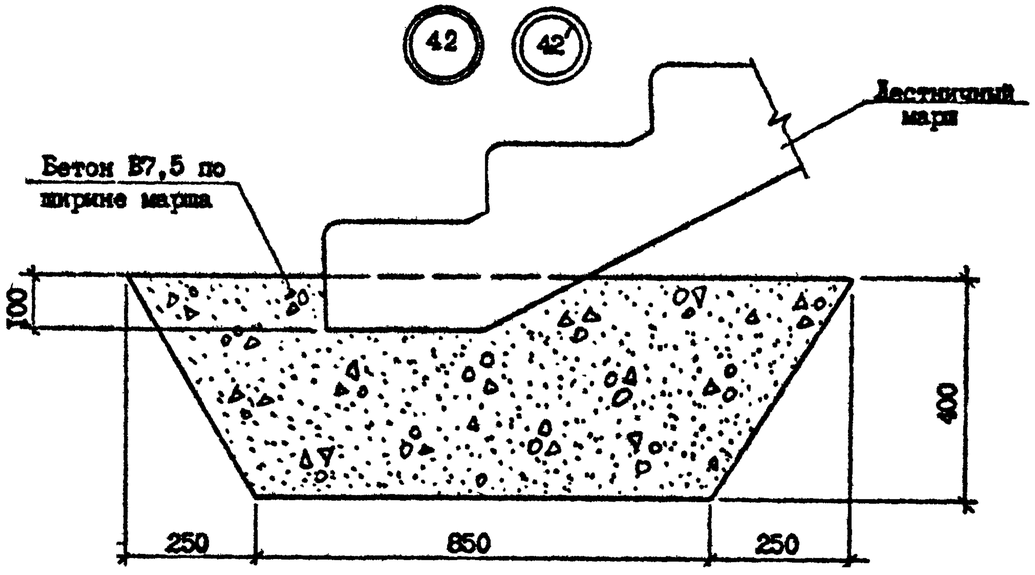

Разраб.	Даниелов			I.090.I-7с.7-1 38			
Проверил	Шелия						
ГИП	Бурдзиладзе						
Нач.отд.	Бахтадзе			УЗЕЛ 42	Стадия	Лист	Листов
					Р		I
					ТбилЗНИИЭП		
Н.контр.	Маркарян						

Инв. № подл. | Подпись и дата | Взам. инв. №

Копировал

Формат А3

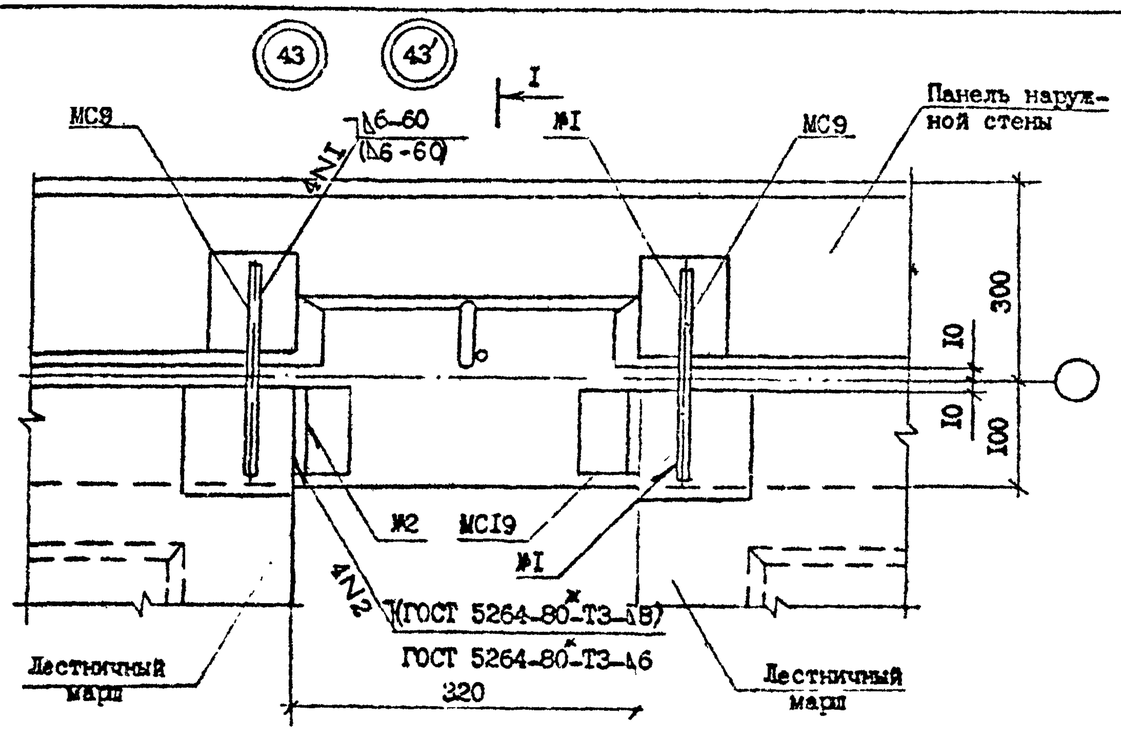

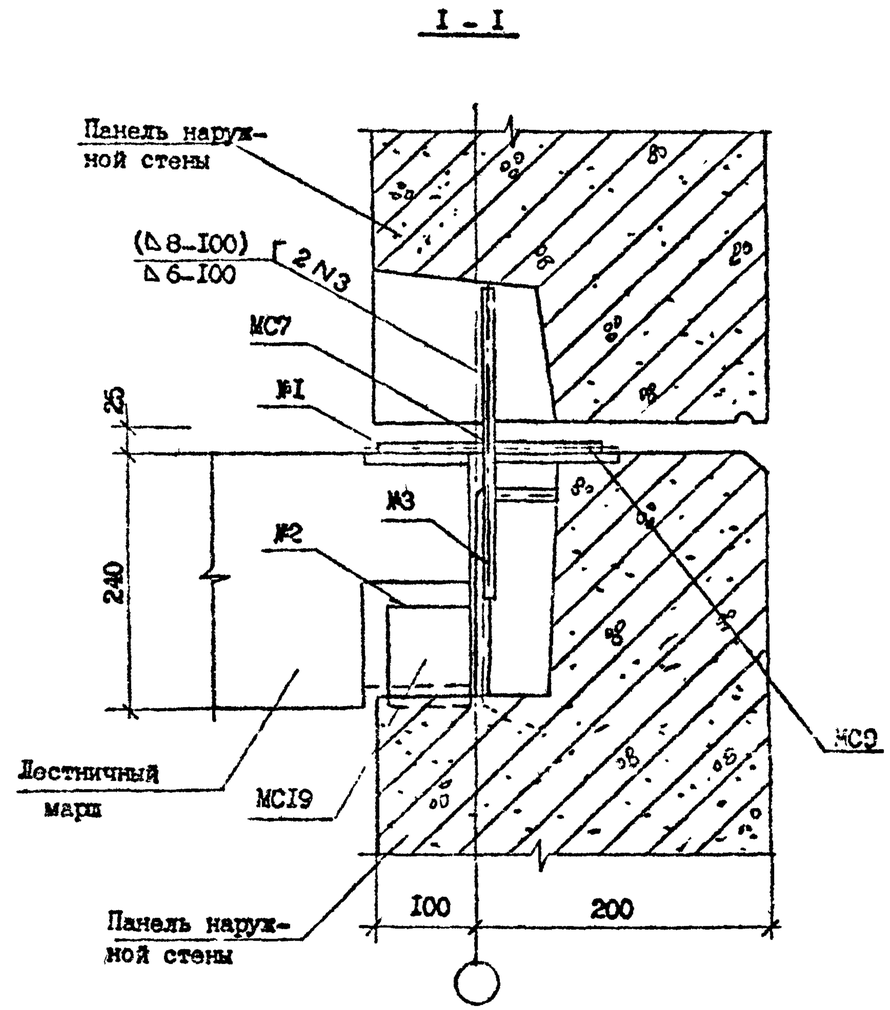

№ Узла	Марка	Наименование	Кол.	Масса ед., кг.	Масса, кг.
43	МС9	⌀10 AI, L=200	2	0,13	
	МС19	полоса -8x100. L=90	2	0,57	1,59
	МС7	⌀10 AI, L=300	1	0,19	
43'	МС9	⌀14 AI, L=200	2	0,24	
	МС19	полоса -8x100. L=90	2	0,57	1,98
	МС7	⌀14 AI, L=300	1	0,36	

Арматура: класса AI по ГОСТ 5781-82*.

Сталь полосовая по ГОСТ 103-76*.

Разраб.	Даниелов		4.11.87	I.090.I-7с.7-3 39
Проверил	Шелих		4.11.87	
ГИП	Бурджанадзе		4.11.87	
Нач.отд.	Бахтадзе		4.11.87	УЗЕЛ 43
Н.контр.	Маркарян		4.11.87	

Стадия	Лист	Листов
Р		I

ТбилЗНИИЭП

Т.П. 1.090.1-7с вып. 7-3

Инв. № подл. | Подпись и дата | Взам. инв. №

Копировал

Формат А3

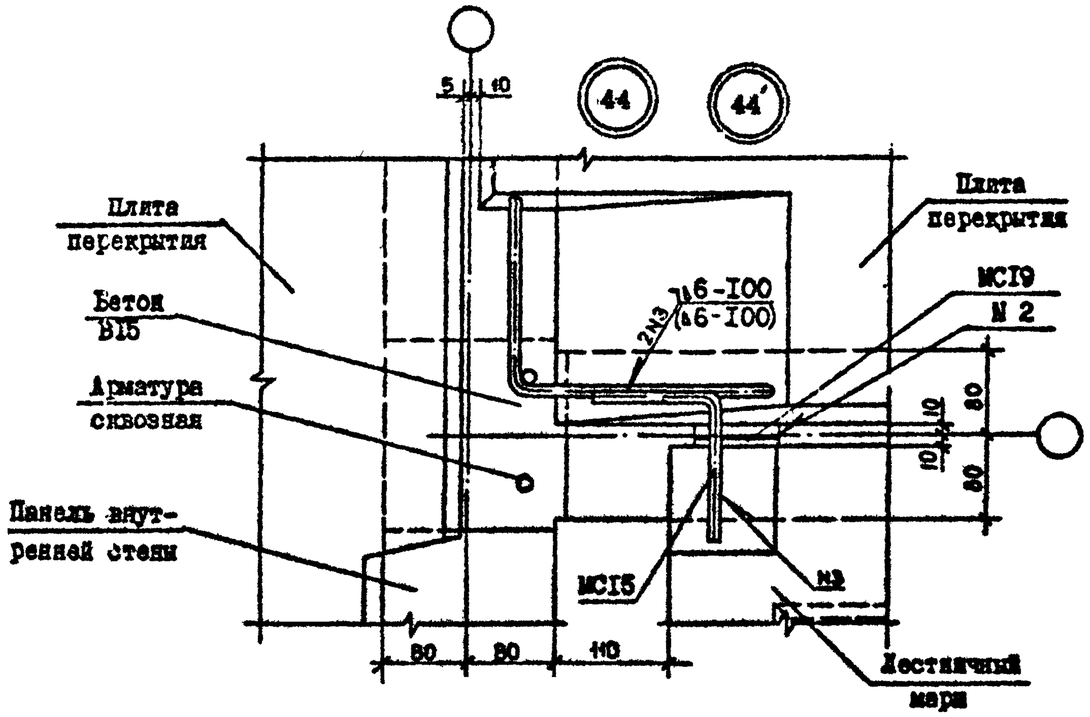

№ Узла	Марка	Наименование	Кол.	Масса ед., кг	Масса, кг
44	МС15	Ф10 АI, L=230	I	0,14	0,71
	МС19	полоса-8х100, L=90	I	0,57	
44'	МС15	Ф10 АI, L=230	I	0,14	0,71
	МС19	полоса-8х100, L=90	I	0,57	

Арматура: класса АI по ГОСТ 5781-82*.
Сталь полосовая по ГОСТ 103-76*.

Разраб.	Даниелов		14.10.91	I.090.I-7с.7-3 40
Проверил	Шелия		14.10.91	
ГИП	Буражанадзе		14.10.91	
Нач.отд.	Бахтадзе		14.10.91	УЗЕЛ 44
Н.контр.	Маркарян		14.10.91	

Стадия	Лист	Листов
Р		I

ТбилЗНИИЗП

Инв. № подл. | Подпись и дата | Взам. инв. №

Копировал

Формат А3

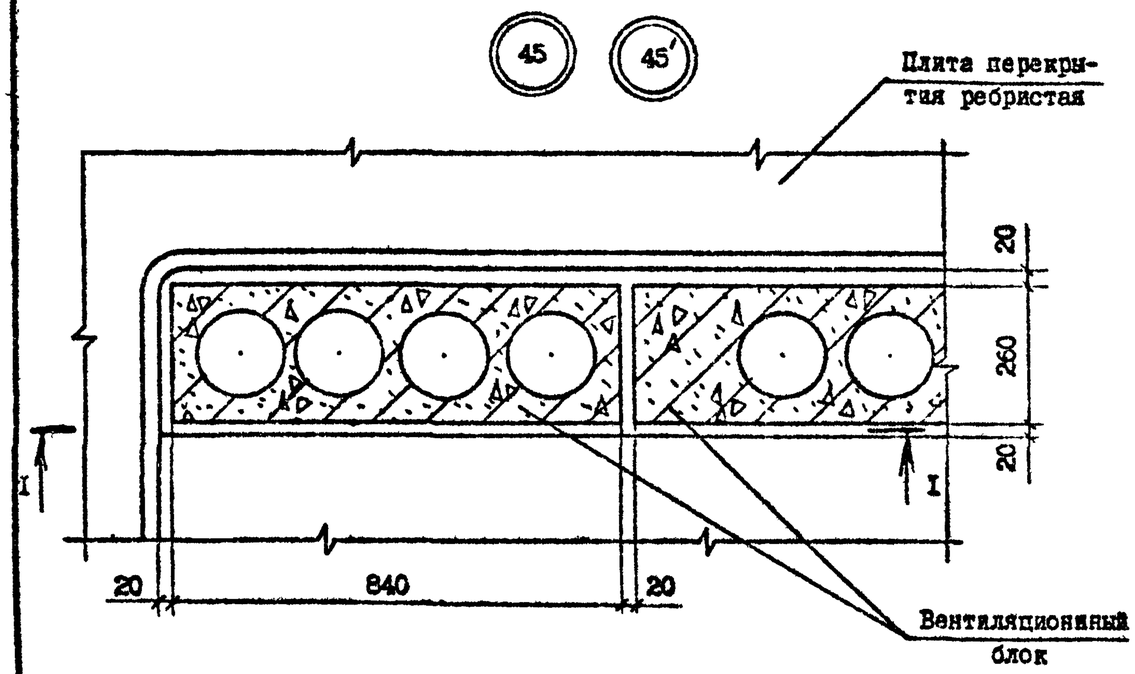

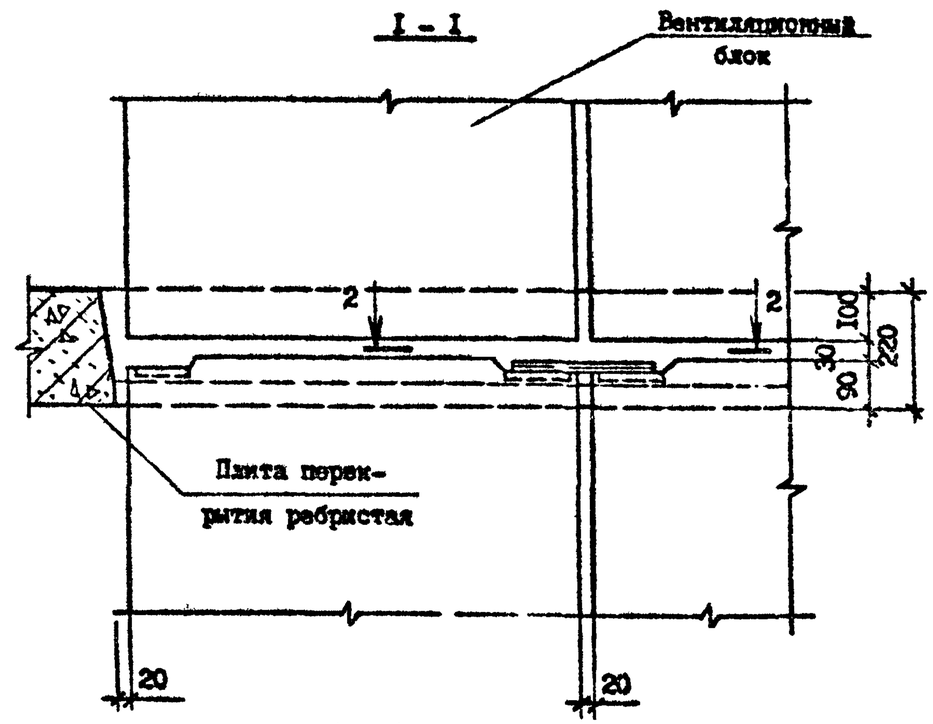

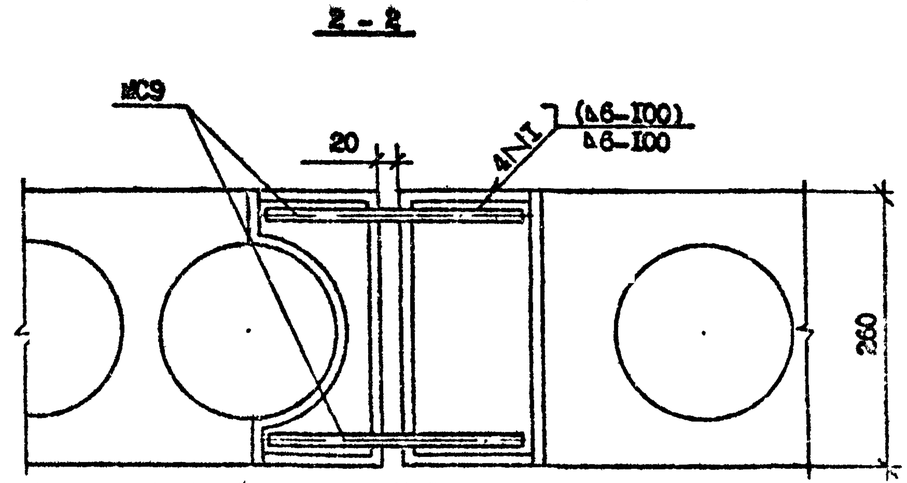

№ Узла	Марка	Наименование	Кол.	Масса ед.,кг.	Масса, кг.
45	МС9	ФI0AI, L=200	2	0,I3	0,26
45'	МС9	ФI4AI, L=200	2	0,36	0,72

Арматура: класса AI по ГОСТ 578I-82*.

7.К 1090.1-7с вып.7-3

Инв. № подл. | Подпись и дата | Взам. инв. №

Разраб.	Даниелов		14.11.92
Проверил	Шелия		14.11.92
ГИП	Бурджанадзе		14.11.92
Нач.отд.	Бахтадзе		14.11.92
Н.контр.	Маркарян		14.11.92

I.090.I-7с.7-3 4I

УЗЕЛ 45

Стадия	Лист	Листов
Р		7

ТбилЗНИИЭП

Копировал

Формат А3

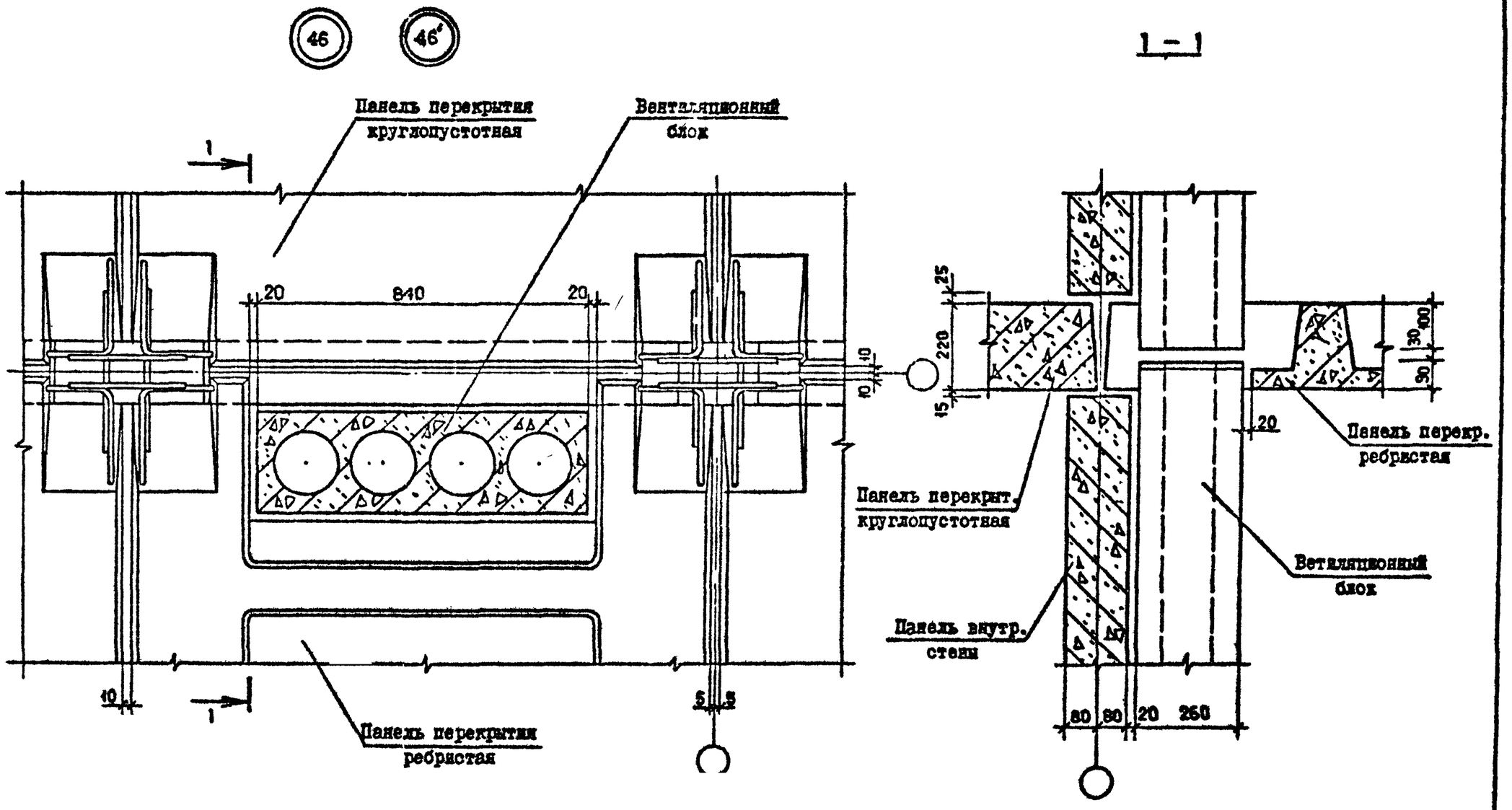

Т.П. 1.090.1-7с вып. 7-3

Взам.инв.№			
Подпись и дата			
Инв.№ подл.			

Разраб.	Даниелов			1.090.1-7с,7-3 42		
Провери.	Шелия					
ГИП	Бурджанадзе					
Нач.отд.	Бахтадзе			УВХ № 46	Стадия Р	Лист	Листов 1
					ТбилЗНИИЭП	
Н.контр.	Маркарян					

Копировал

Формат А3

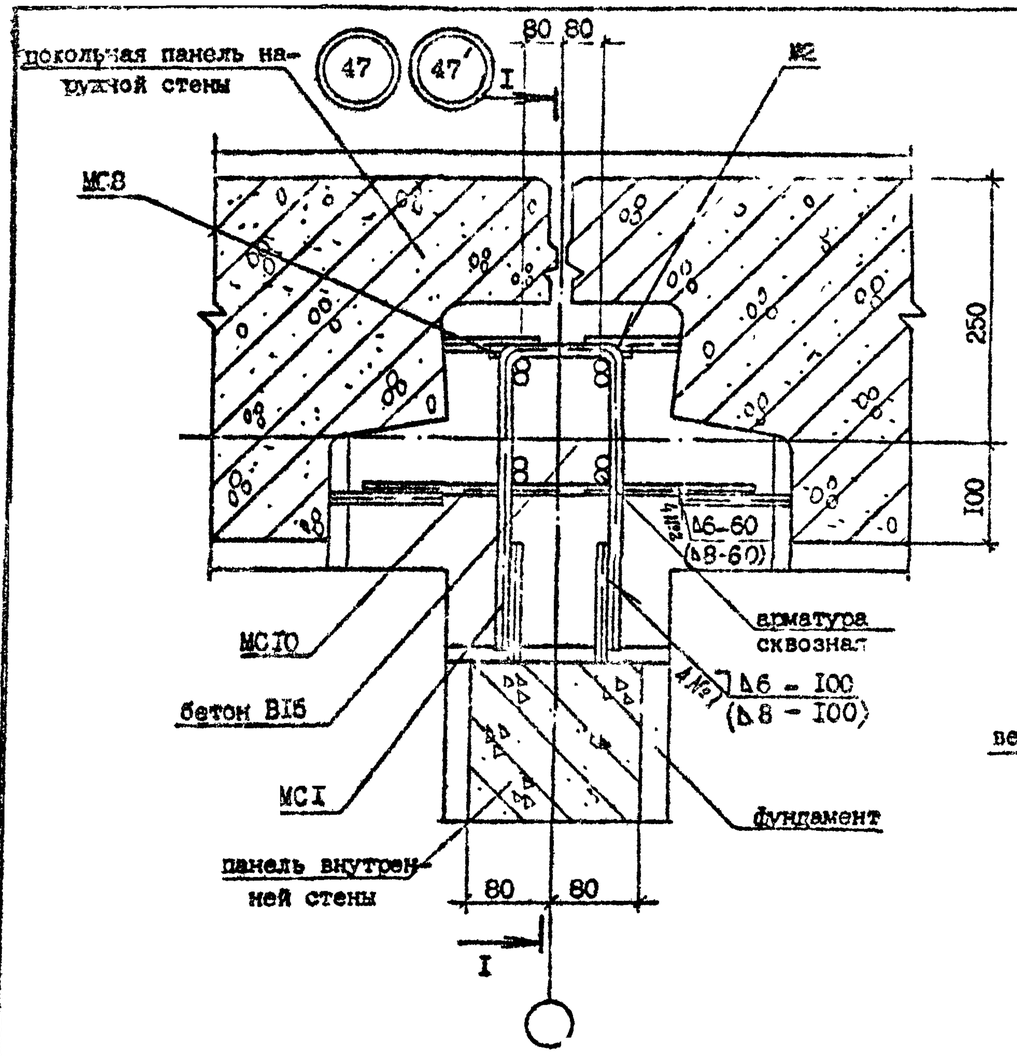

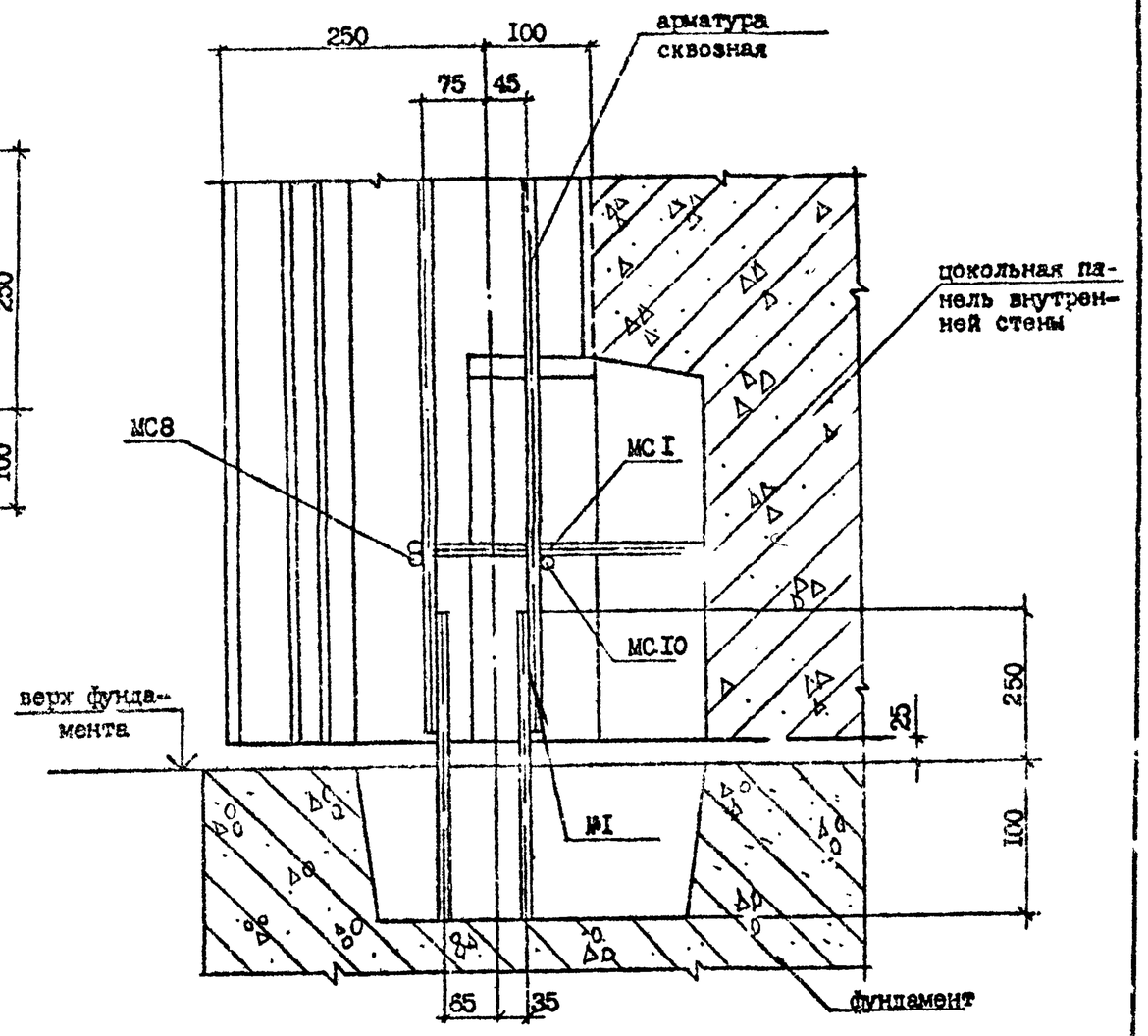

№ Узла	Марка	Наименование	Кол.	Масса ед., кг	Масса, кг
47	МС1	Ф10 АI, L=600	1	0,37	0,73
	МС8	Ф10 АI, L=170	1	0,11	
	МС10	Ф10 АI, L=400	1	0,25	
47	МС1	Ф14 АI, L=600	1	0,73	1,42
	МС8	Ф14 АI, L=170	1	0,21	
	МС10	Ф14 АI, L=400	1	0,48	

Арматура: класса АI по ГОСТ 5781-82*.

Разраб.	Даниелов			I.090.I-7с.7-3 43
Проверил	Шелия			
ГИП	Бурдженадзе			
Нач.отд.	Бахтадзе			УЗЕЛ 47
Н.контр.	Маркарян			

Стадия	Лист	Листов
Р		I

ТбилЗНИИЭП

Копировал

Формат А3

Инв. № подл. | Подпись и дата | Взам. инв. №

Т.П. 1090.1-7с вып 7-3

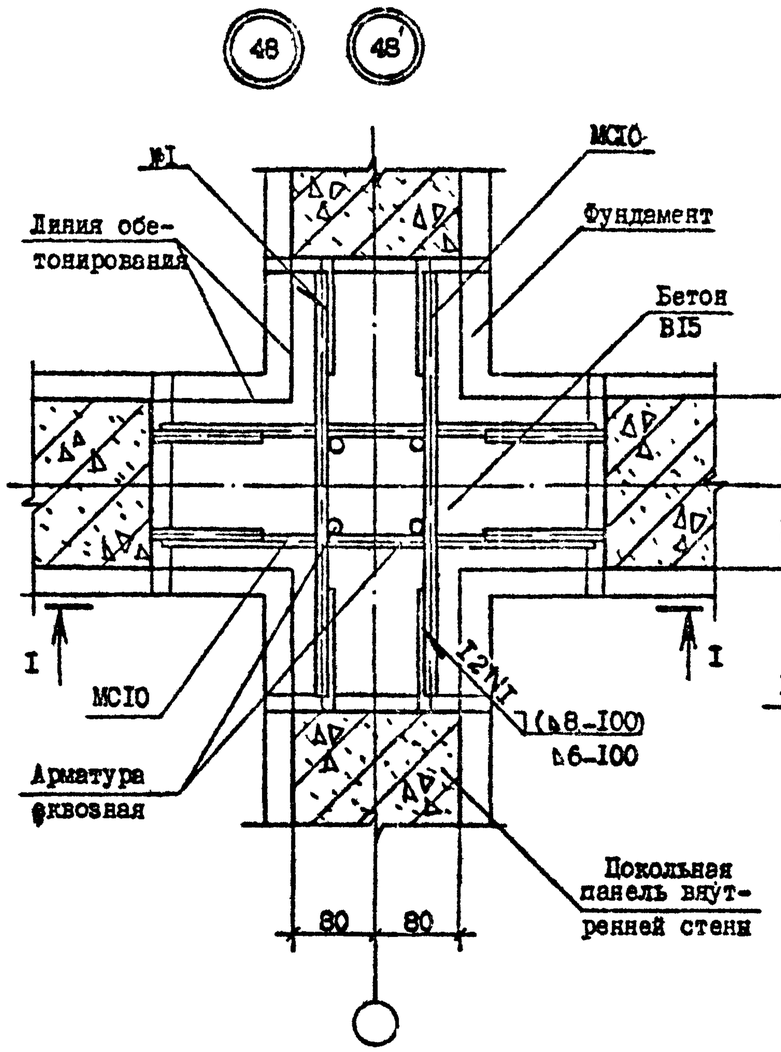

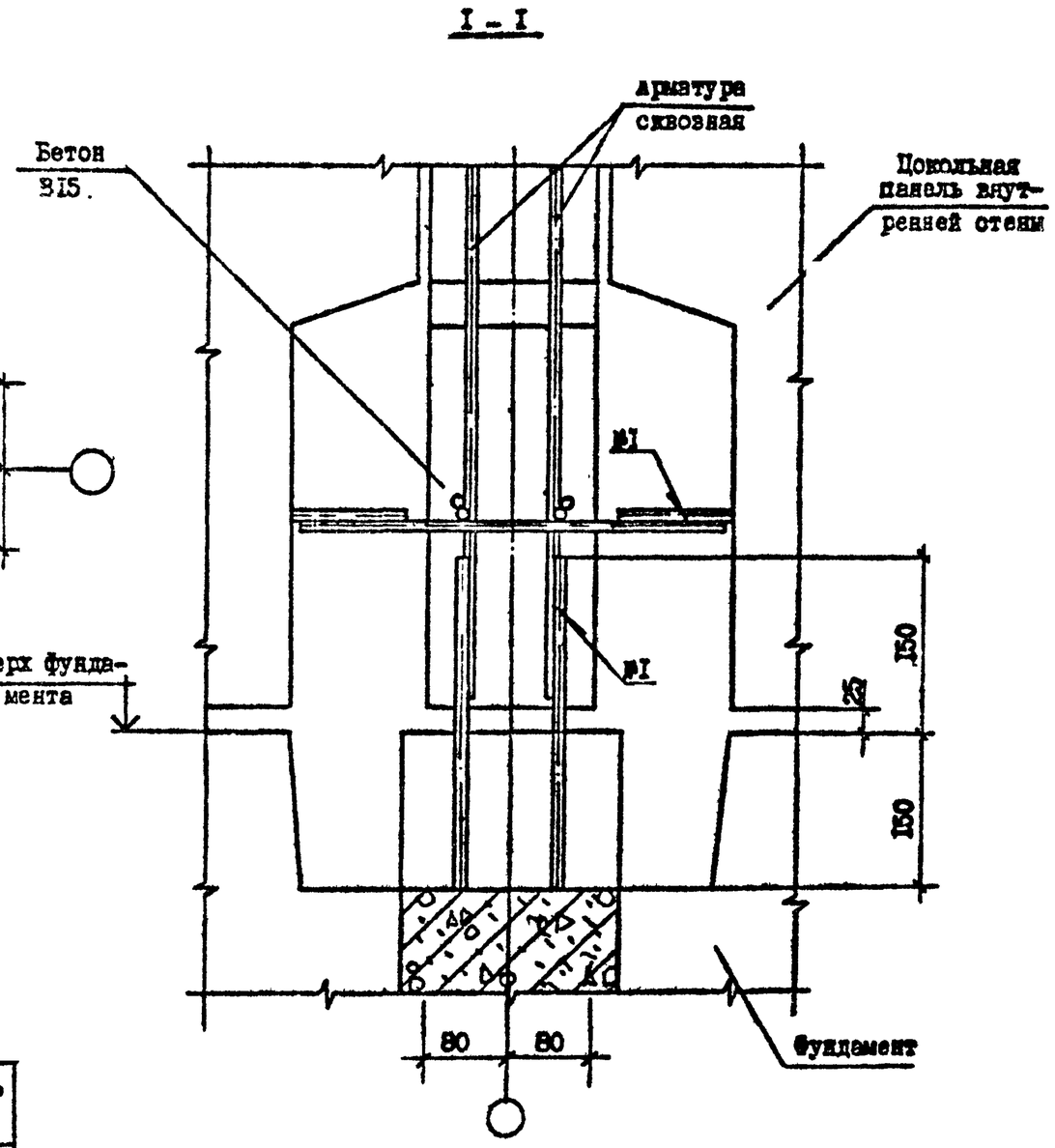

№ Узла	Марка	Наименование	Кол.	Масса ед., кг	Масса, кг.
48	МС10	ФI0AI, L=400	4	0,25	I,00
48	МС10	ФI4AI, L=400	4	0,48	I,92

Арматура: класса AI по ГОСТ 578I-82*.

Разраб.	Даниелов		
Проверил	Шелия		
ГИП	Бурджанадзе		
Нач.отд.	Бахтадзе		
Н.контр.	Маркарян		

I.090.I-7с.7-3 44

УЗЕЛ 48

Стадия	Лист	Листов
Р		I

ТбилЗНИИЭП

Инв.№ подл. | Подпись и дата | Взам.инв.№

Копировал

Формат А3

МС1, МС2, МС5

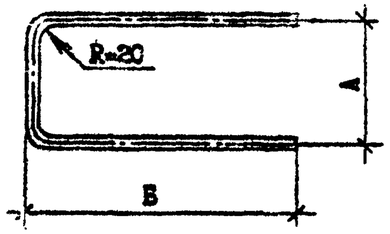

МС3

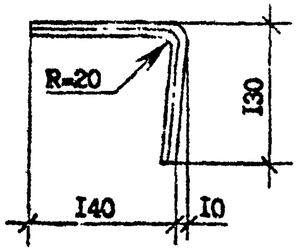

МС20, МС21, МС22

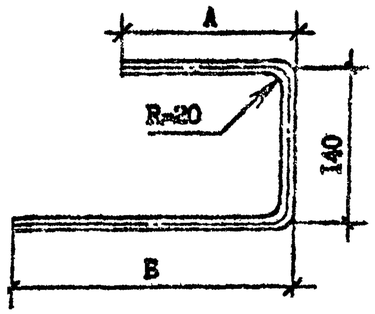

МС4

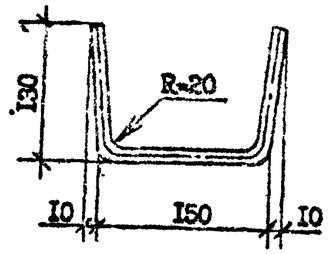

МС13

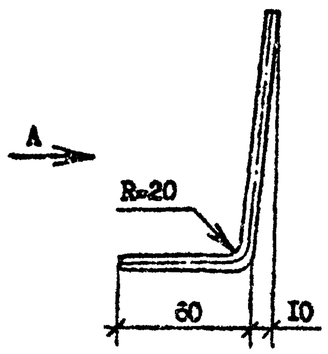

ВИД А

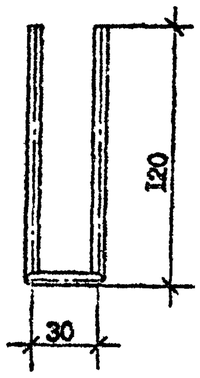

Марка	МС1	МС2	МС3	МС4	МС5	МС6	МС12	МС13	МС14	МС15	МС20	МС21	МС22	МС23	МС24
А, мм	100	100	-	-	120	-	-	-	-	100	280	160	120	290	-
Б, мм	250	100	-	-	250	-	-	-	-	-	400	260	220	-	-

Марка	Наименование		Масса, кг
МС1	⌀14 АI,	l =600	0,72
МС2	⌀10 АI,	l =300	0,19
МС3	⌀10 АI,	l =280	0,18
МС4	⌀10 АI,	l =430	0,27
МС5	⌀10 АI,	l =620	0,38
МС 6	⌀10 АI,	l =800	0,51
МС12	⌀10 АI,	l =720	0,50
МС13	⌀10 АI,	l =470	0,26
МС14	⌀10 АI,	l =350	0,2[illegible]
МС15	⌀10 АI,	l =230	0,14
МС20	⌀10 АI,	l =820	0,52
МС21	⌀10 АI,	l =560	0,36
МС22	⌀10 АI,	l =480	0,30
МС23	⌀10 АI,	l =420	0,25
МС24	⌀10 АI,	l =500	0,31

Разраб.	Даниелов		12.10.92
Проверил	Щелия		12.10.92
ГИП	Бурджанадзе		12.10.92
Нач.отд.	Бехтадзе		12.10.92
Н.контр.	Маркарян		12.10.92

1.090.1-7с.7-3 45

ИЗДЕЛИЕ СОЕДИНИТЕЛЬНОЕ

Стадия	Лист	Листов
Р	1	2

ТбилЗНИИЭП

Т.К. 1.090.1-7с вып. 7-3

Инв. № подл. | Подпись и дата | Взам. инв. №

Копировал

Формат А3

МС I2

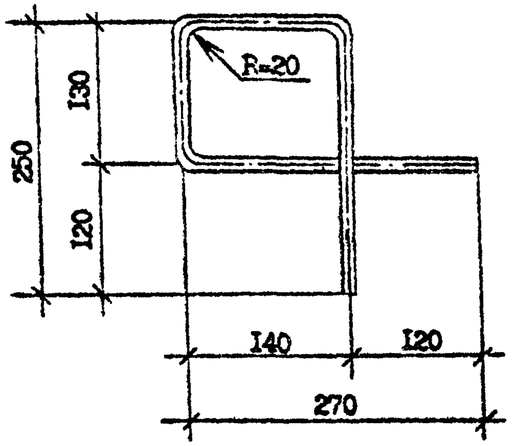

МС 6

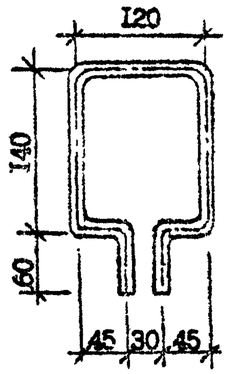

МС 24

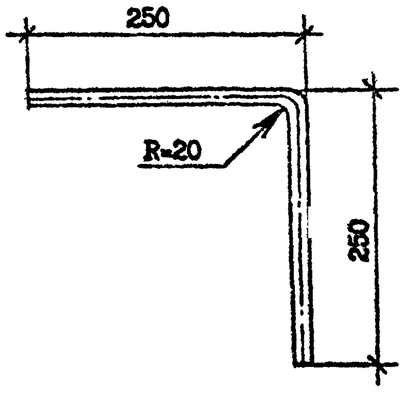

МС I5, МС 23

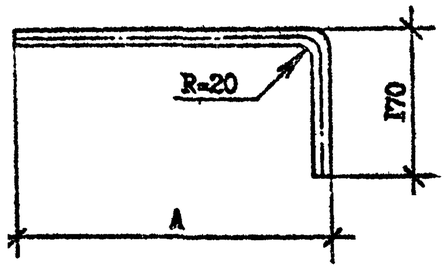

МС I4

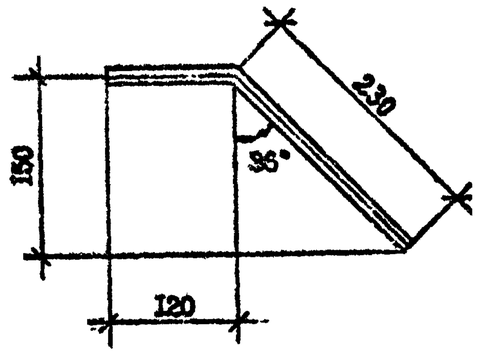

Инв. № подл. | Подпись и дата | Взам. инв. №

5-53-7-3-4